建筑
结构
给排水

动力
电气

编号	1M6			型号、尺寸	600X800X350（宽*高*深）	
负荷	Pe=100.00 kW	Kc=1.00	cosØ=0.85	备注	照明配电箱	
指标	Pj=100.00 kW	Ij=178.8 A			数量	共1台
安装方式	距地1.5m，墙面（明装）					
注意事项：	注1：多余回路为备用					

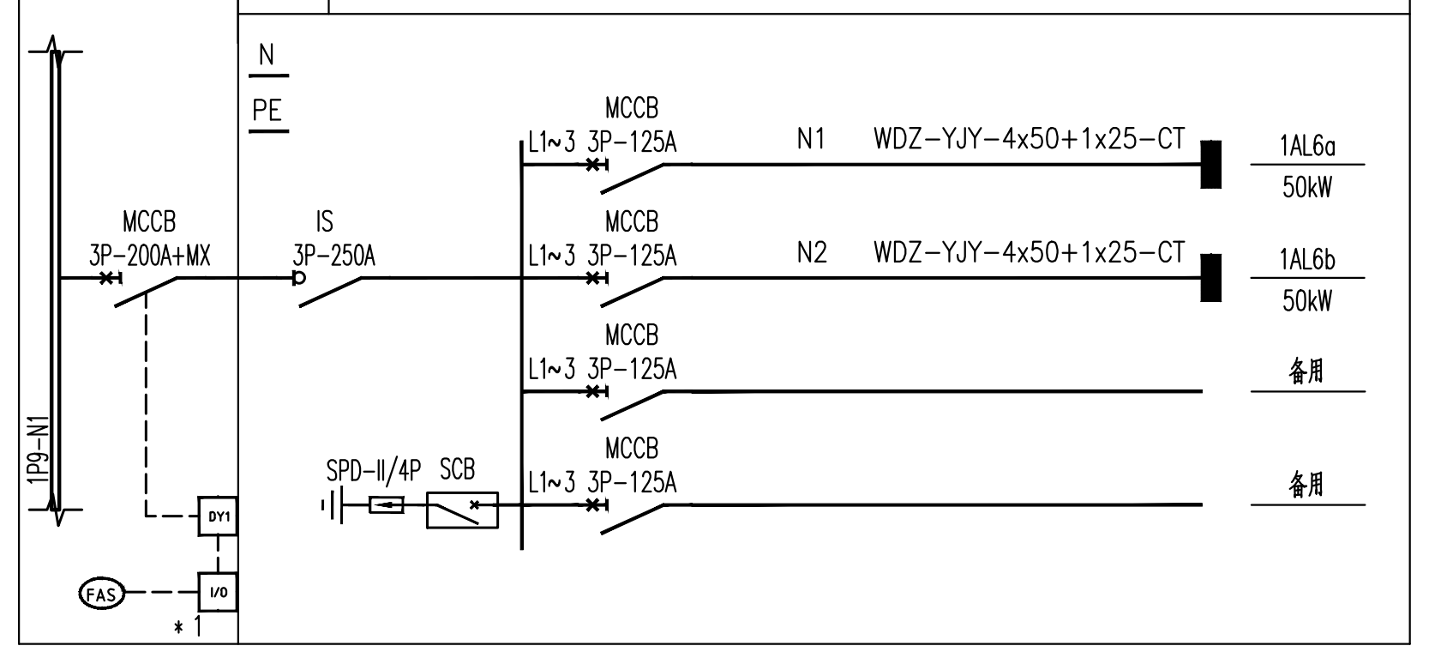
N
PE
1P9-N1
MCCB 3P-200A+MX
IS 3P-250A
MCCB L1~3 3P-125A N1 WDZ-YJY-4x50+1x25-CT 1AL6a 50kW
MCCB L1~3 3P-125A N2 WDZ-YJY-4x50+1x25-CT 1AL6b 50kW
MCCB L1~3 3P-125A 备用
MCCB L1~3 3P-125A 备用
SPD-Ⅱ/4P SCB
DY1
I/O
FAS
*1

编号	1M7			型号、尺寸	600X800X350（宽*高*深）	
负荷	Pe=100.00 kW	Kc=1.00	cosØ=0.85	备注	照明配电箱	
指标	Pj=100.00 kW	Ij=178.8 A			数量	共1台
安装方式	距地1.5m，墙面（明装）					
注意事项：	注1：多余回路为备用					

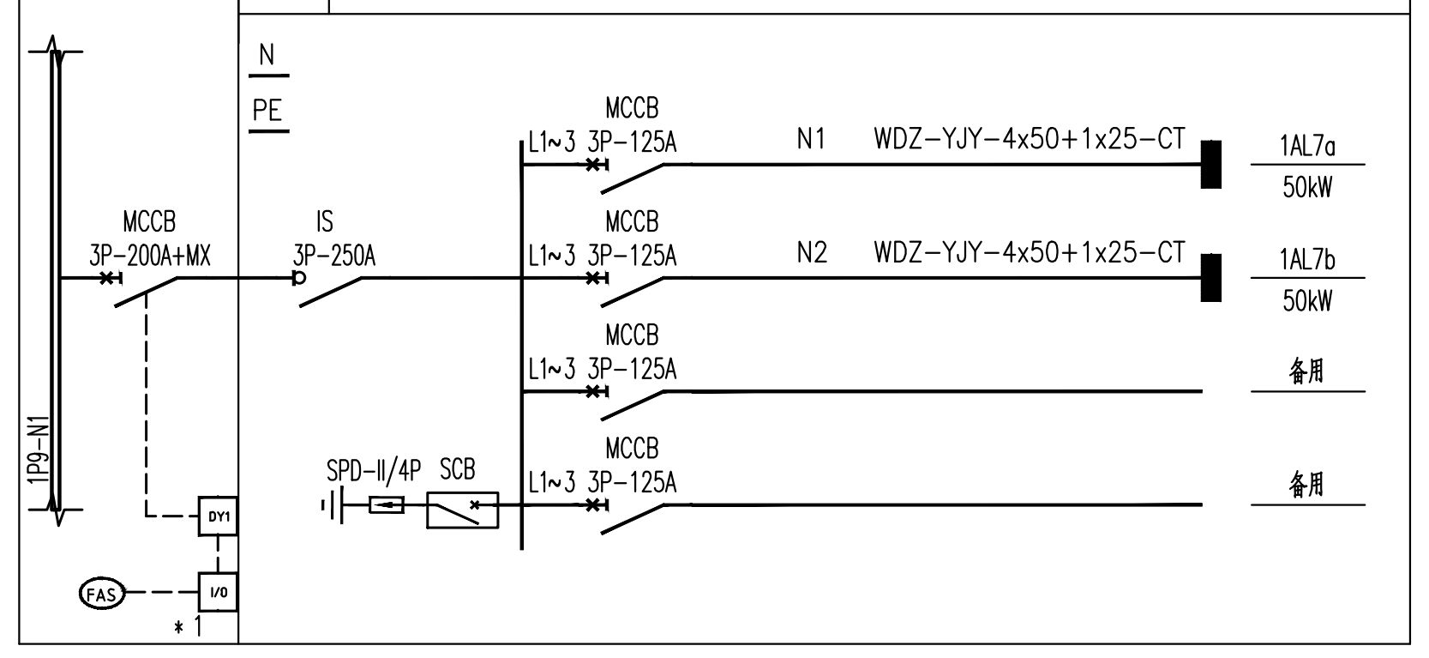
N
PE
1P9-N1
MCCB 3P-200A+MX
IS 3P-250A
MCCB L1~3 3P-125A N1 WDZ-YJY-4x50+1x25-CT 1AL7a 50kW
MCCB L1~3 3P-125A N2 WDZ-YJY-4x50+1x25-CT 1AL7b 50kW
MCCB L1~3 3P-125A 备用
MCCB L1~3 3P-125A 备用
SPD-Ⅱ/4P SCB
DY1
I/O
FAS
*1

编号	1M8			型号、尺寸	600X800X350（宽*高*深）	
负荷	Pe=100.00 kW	Kc=1.00	cosØ=0.85	备注	照明配电箱	
指标	Pj=100.00 kW	Ij=178.8 A			数量	共1台
安装方式	距地1.5m，墙面（明装）					
注意事项：	注1：多余回路为备用					

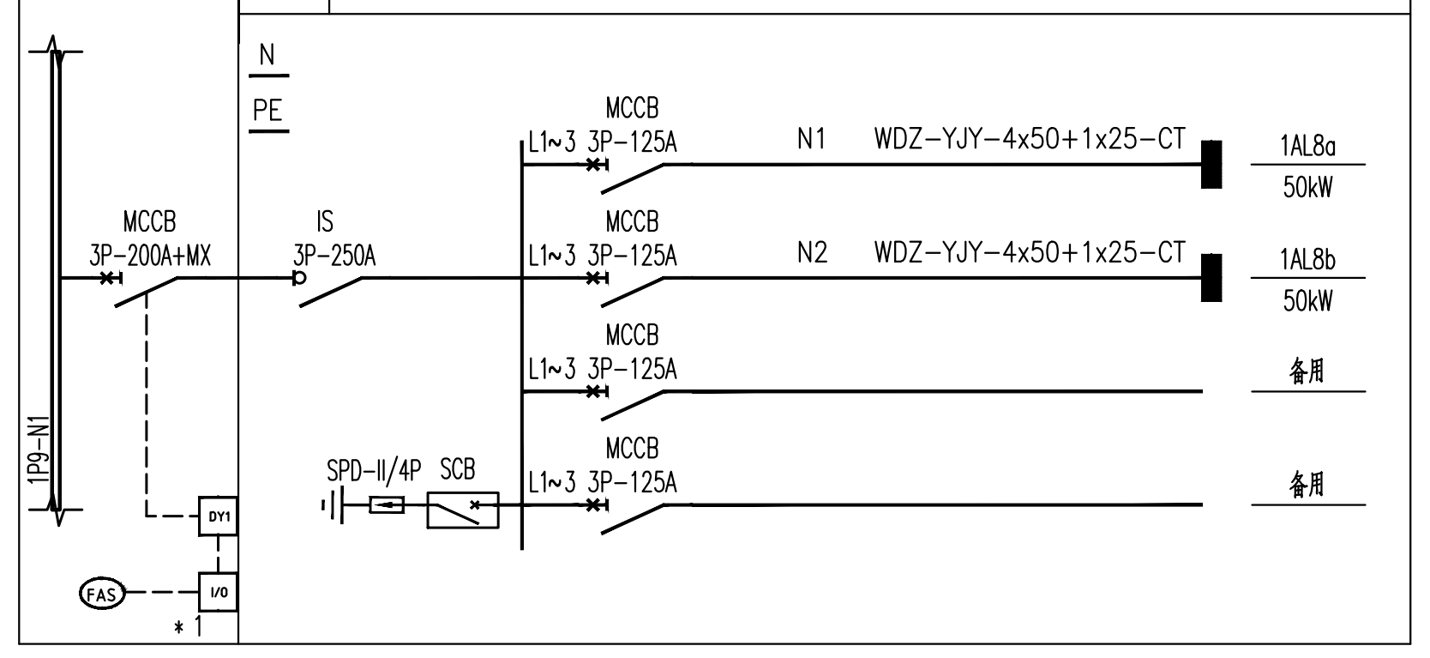
N
PE
1P9-N1
MCCB 3P-200A+MX
IS 3P-250A
MCCB L1~3 3P-125A N1 WDZ-YJY-4x50+1x25-CT 1AL8a 50kW
MCCB L1~3 3P-125A N2 WDZ-YJY-4x50+1x25-CT 1AL8b 50kW
MCCB L1~3 3P-125A 备用
MCCB L1~3 3P-125A 备用
SPD-Ⅱ/4P SCB
DY1
I/O
FAS
*1

编号	2M6			型号、尺寸	600X800X350（宽*高*深）	
负荷	Pe=100.00 kW	Kc=1.00	cosØ=0.85	备注	照明配电箱	
指标	Pj=100.00 kW	Ij=178.8 A			数量	共1台
安装方式	距地1.5m，墙面（明装）					
注意事项：	注1：多余回路为备用					

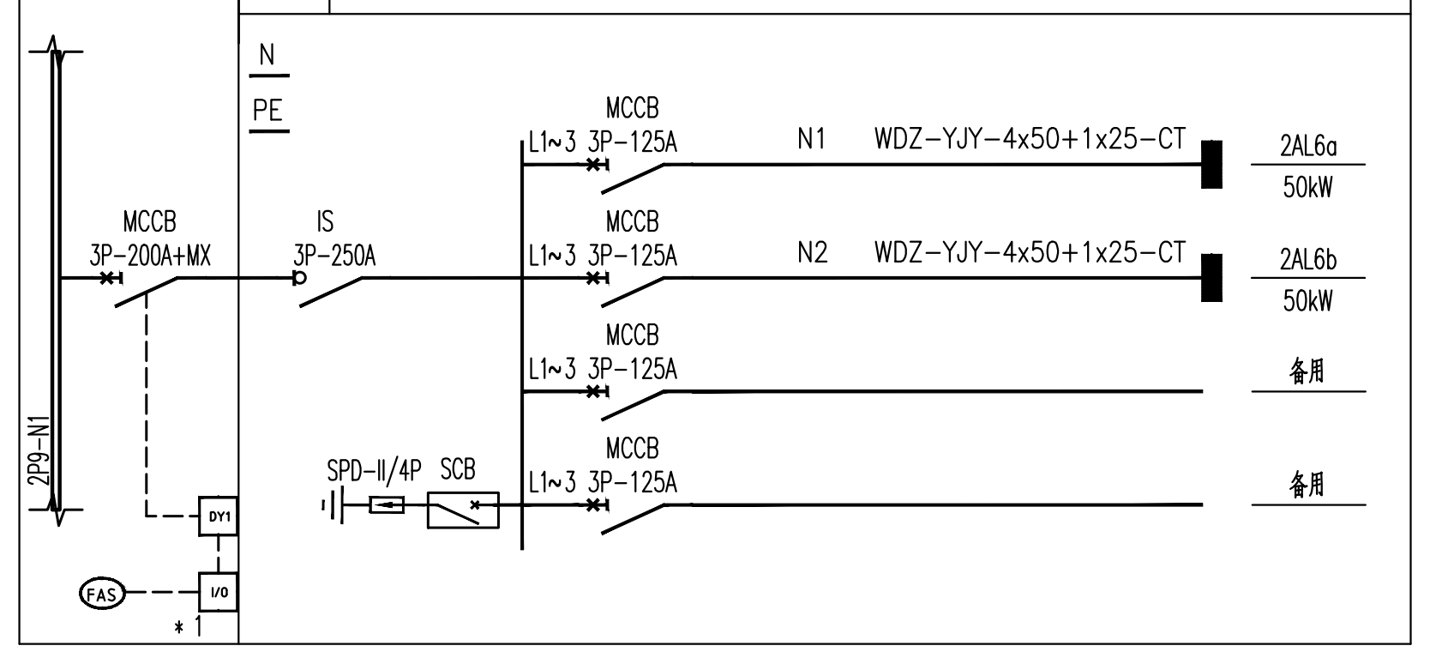
N
PE
2P9-N1
MCCB 3P-200A+MX
IS 3P-250A
MCCB L1~3 3P-125A N1 WDZ-YJY-4x50+1x25-CT 2AL6a 50kW
MCCB L1~3 3P-125A N2 WDZ-YJY-4x50+1x25-CT 2AL6b 50kW
MCCB L1~3 3P-125A 备用
MCCB L1~3 3P-125A 备用
SPD-Ⅱ/4P SCB
DY1
I/O
FAS
*1

编号	2M7			型号、尺寸	600X800X350（宽*高*深）	
负荷	Pe=100.00 kW	Kc=1.00	cosØ=0.85	备注	照明配电箱	
指标	Pj=100.00 kW	Ij=178.8 A			数量	共1台
安装方式	距地1.5m，墙面（明装）					
注意事项：	注1：多余回路为备用					

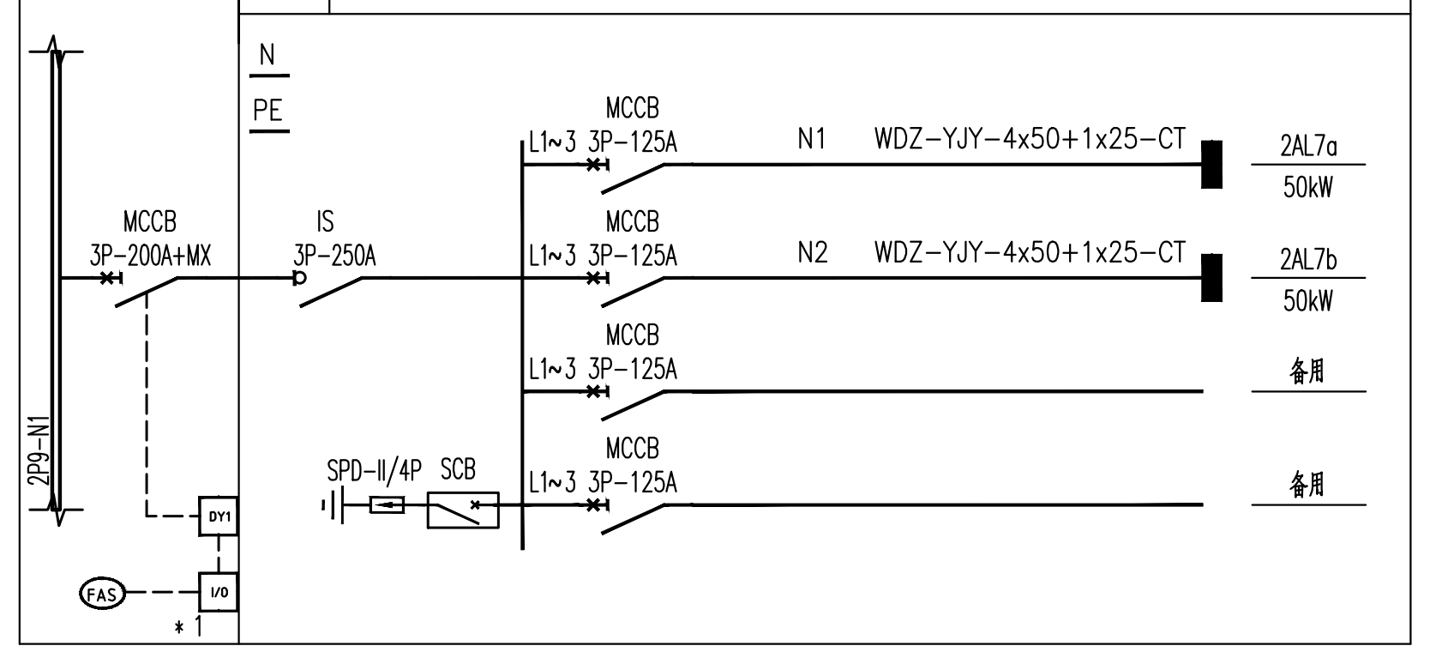
N
PE
2P9-N1
MCCB 3P-200A+MX
IS 3P-250A
MCCB L1~3 3P-125A N1 WDZ-YJY-4x50+1x25-CT 2AL7a 50kW
MCCB L1~3 3P-125A N2 WDZ-YJY-4x50+1x25-CT 2AL7b 50kW
MCCB L1~3 3P-125A 备用
MCCB L1~3 3P-125A 备用
SPD-Ⅱ/4P SCB
DY1
I/O
FAS
*1

编号	1AL6a			型号、尺寸	600X1800X350（宽*高*深）	
负荷	Pe=50.00 kW	Kc=1.00	cosØ=0.85	备注	照明配电箱	
指标	Pj=50.00 kW	Ij=89.4 A			数量	共1台
安装方式	距地0.2m，落地安装					
注意事项：	注1：多余回路为备用					

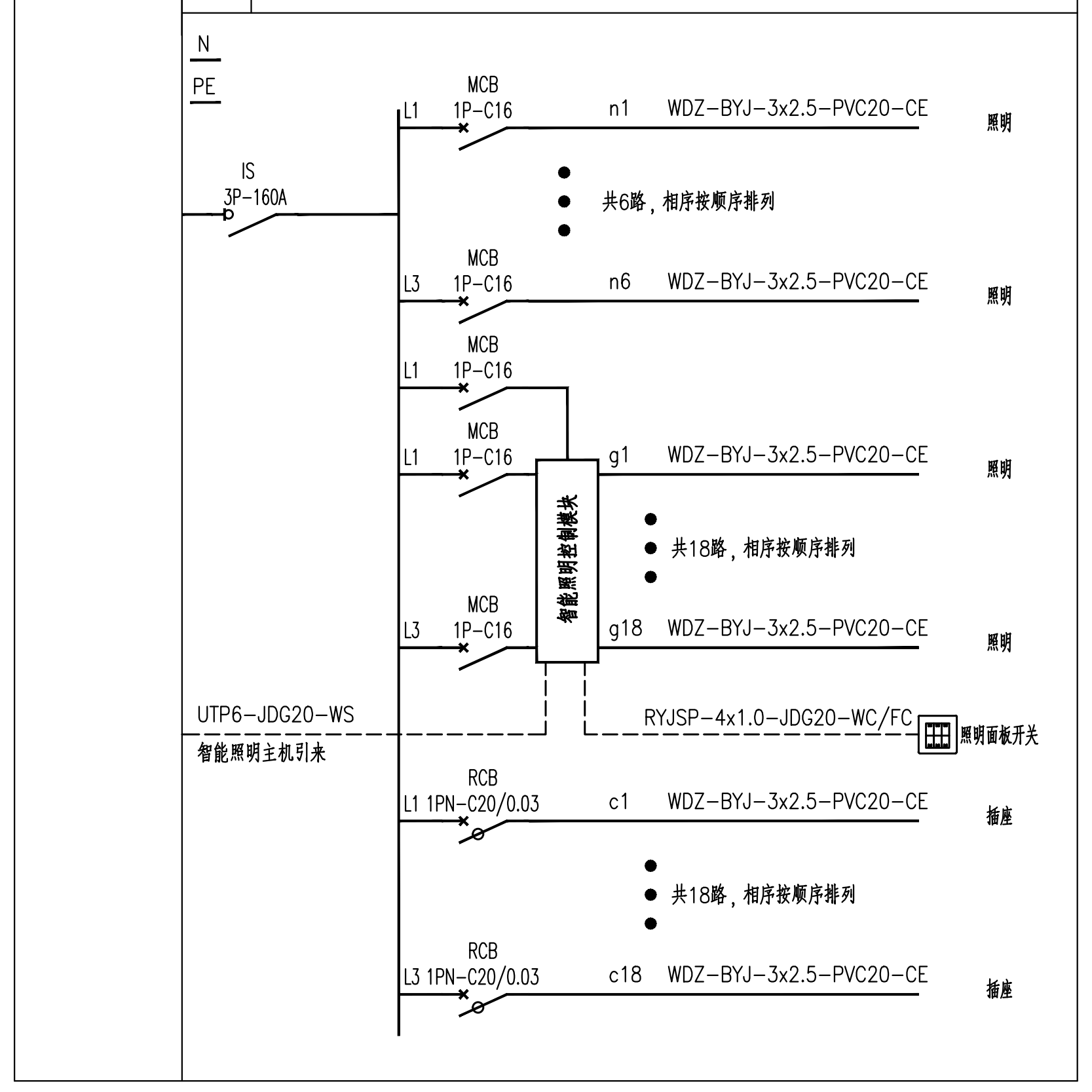
N
PE
IS 3P-160A
L1 MCB 1P-C16 n1 WDZ-BYJ-3x2.5-PVC20-CE 照明
共6路，相序按顺序排列
L3 MCB 1P-C16 n6 WDZ-BYJ-3x2.5-PVC20-CE 照明
L1 MCB 1P-C16
L1 MCB 1P-C16 g1 WDZ-BYJ-3x2.5-PVC20-CE 照明
智能照明控制模块
共18路，相序按顺序排列
L3 MCB 1P-C16 g18 WDZ-BYJ-3x2.5-PVC20-CE 照明
UTP6-JDG20-WS
智能照明主机引来
RYJSP-4x1.0-JDG20-WC/FC 照明面板开关
RCB L1 1PN-C20/0.03 c1 WDZ-BYJ-3x2.5-PVC20-CE 插座
共18路，相序按顺序排列
RCB L3 1PN-C20/0.03 c18 WDZ-BYJ-3x2.5-PVC20-CE 插座

编号	1AL7a			型号、尺寸	600X1800X350（宽*高*深）	
负荷	Pe=50.00 kW	Kc=1.00	cosØ=0.85	备注	照明配电箱	
指标	Pj=50.00 kW	Ij=89.4 A			数量	共1台
安装方式	距地0.2m，落地安装					
注意事项：	注1：多余回路为备用					

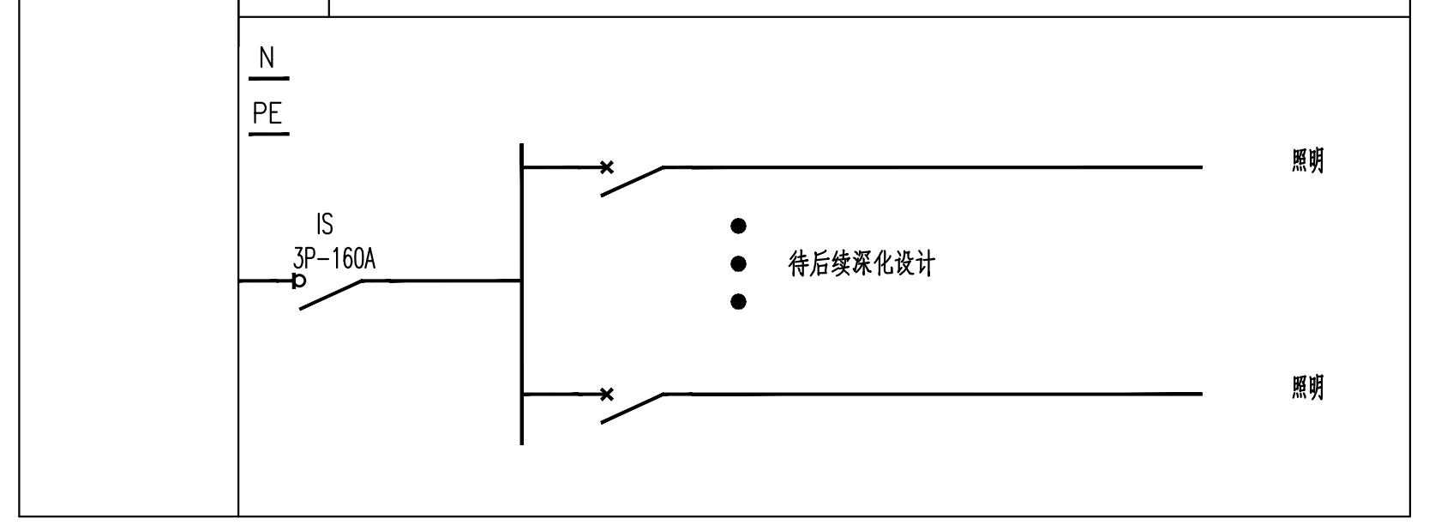
N
PE
IS 3P-160A
照明
待后续深化设计
照明

编号	1AL8a			型号、尺寸	600X1800X350（宽*高*深）	
负荷	Pe=50.00 kW	Kc=1.00	cosØ=0.85	备注	照明配电箱	
指标	Pj=50.00 kW	Ij=89.4 A			数量	共1台
安装方式	距地0.2m，落地安装					
注意事项：	注1：多余回路为备用					

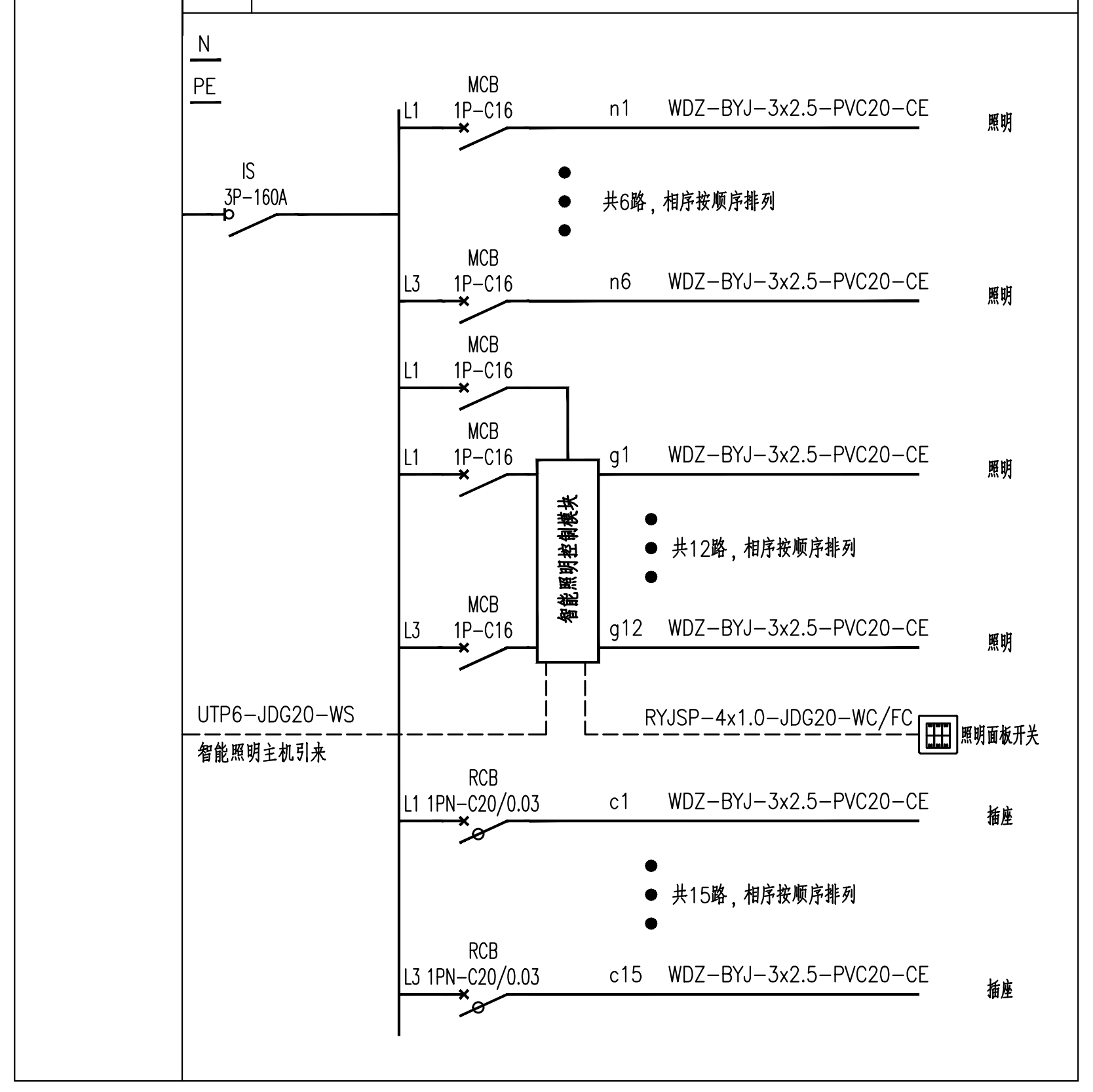
N
PE
IS 3P-160A
L1 MCB 1P-C16 n1 WDZ-BYJ-3x2.5-PVC20-CE 照明
共6路，相序按顺序排列
L3 MCB 1P-C16 n6 WDZ-BYJ-3x2.5-PVC20-CE 照明
L1 MCB 1P-C16
L1 MCB 1P-C16 g1 WDZ-BYJ-3x2.5-PVC20-CE 照明
智能照明控制模块
共12路，相序按顺序排列
L3 MCB 1P-C16 g12 WDZ-BYJ-3x2.5-PVC20-CE 照明
UTP6-JDG20-WS
智能照明主机引来
RYJSP-4x1.0-JDG20-WC/FC 照明面板开关
RCB L1 1PN-C20/0.03 c1 WDZ-BYJ-3x2.5-PVC20-CE 插座
共15路，相序按顺序排列
RCB L3 1PN-C20/0.03 c15 WDZ-BYJ-3x2.5-PVC20-CE 插座

编号	2AL6a			型号、尺寸	600X1800X350（宽*高*深）	
负荷	Pe=50.00 kW	Kc=1.00	cosØ=0.85	备注	照明配电箱	
指标	Pj=50.00 kW	Ij=89.4 A			数量	共1台
安装方式	距地0.2m，落地安装					
注意事项：	注1：多余回路为备用					

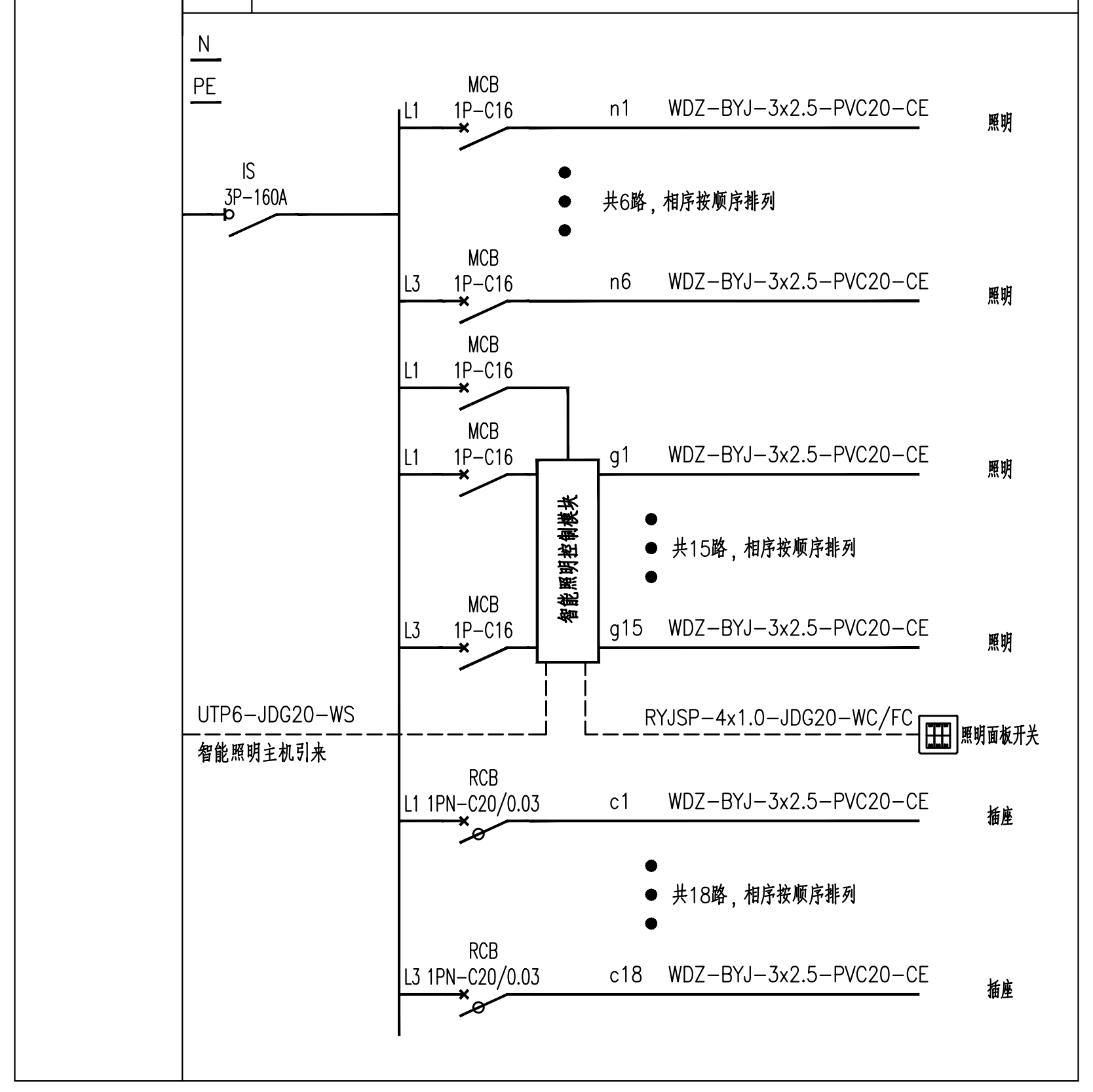
N
PE
IS 3P-160A
L1 MCB 1P-C16 n1 WDZ-BYJ-3x2.5-PVC20-CE 照明
共6路，相序按顺序排列
L3 MCB 1P-C16 n6 WDZ-BYJ-3x2.5-PVC20-CE 照明
L1 MCB 1P-C16
L1 MCB 1P-C16 g1 WDZ-BYJ-3x2.5-PVC20-CE 照明
智能照明控制模块
共15路，相序按顺序排列
L3 MCB 1P-C16 g15 WDZ-BYJ-3x2.5-PVC20-CE 照明
UTP6-JDG20-WS
智能照明主机引来
RYJSP-4x1.0-JDG20-WC/FC 照明面板开关
RCB L1 1PN-C20/0.03 c1 WDZ-BYJ-3x2.5-PVC20-CE 插座
共18路，相序按顺序排列
RCB L3 1PN-C20/0.03 c18 WDZ-BYJ-3x2.5-PVC20-CE 插座

编号	2AL7a			型号、尺寸	600X1800X350（宽*高*深）	
负荷	Pe=50.00 kW	Kc=1.00	cosØ=0.85	备注	照明配电箱	
指标	Pj=50.00 kW	Ij=89.4 A			数量	共1台
安装方式	距地0.2m，落地安装					
注意事项：	注1：多余回路为备用					

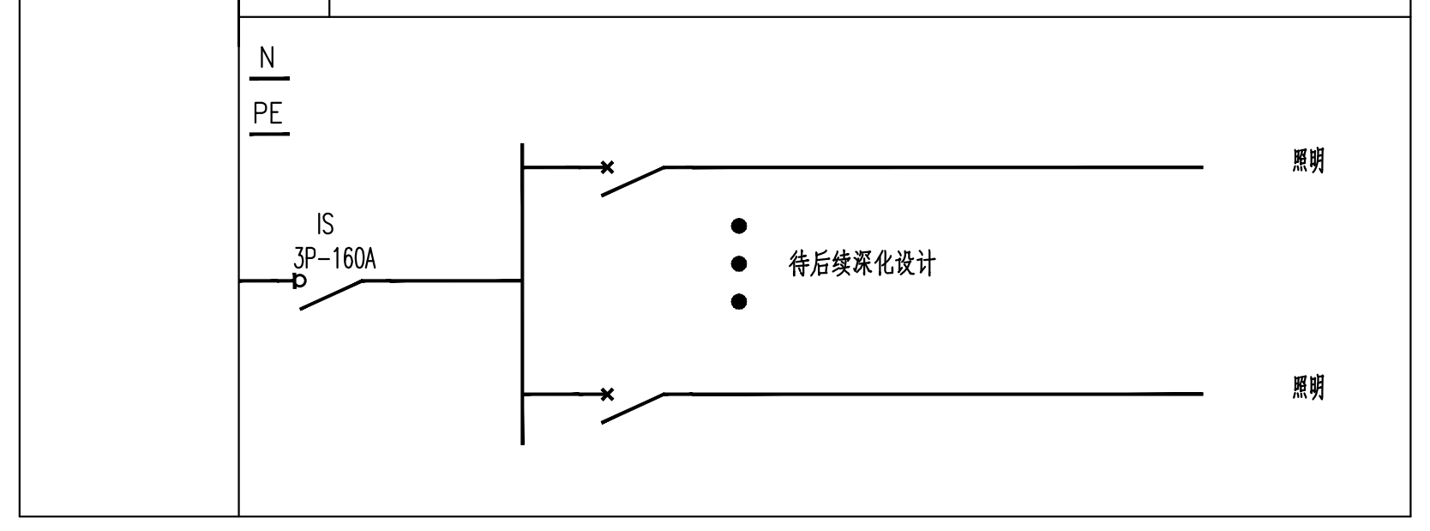
N
PE
IS 3P-160A
照明
待后续深化设计
照明

编号	1AL6b			型号、尺寸	600X1800X350（宽*高*深）	
负荷	Pe=50.00 kW	Kc=1.00	cosØ=0.85	备注	照明配电箱	
指标	Pj=50.00 kW	Ij=89.4 A			数量	共1台
安装方式	距地0.2m，落地安装					
注意事项：	注1：多余回路为备用					

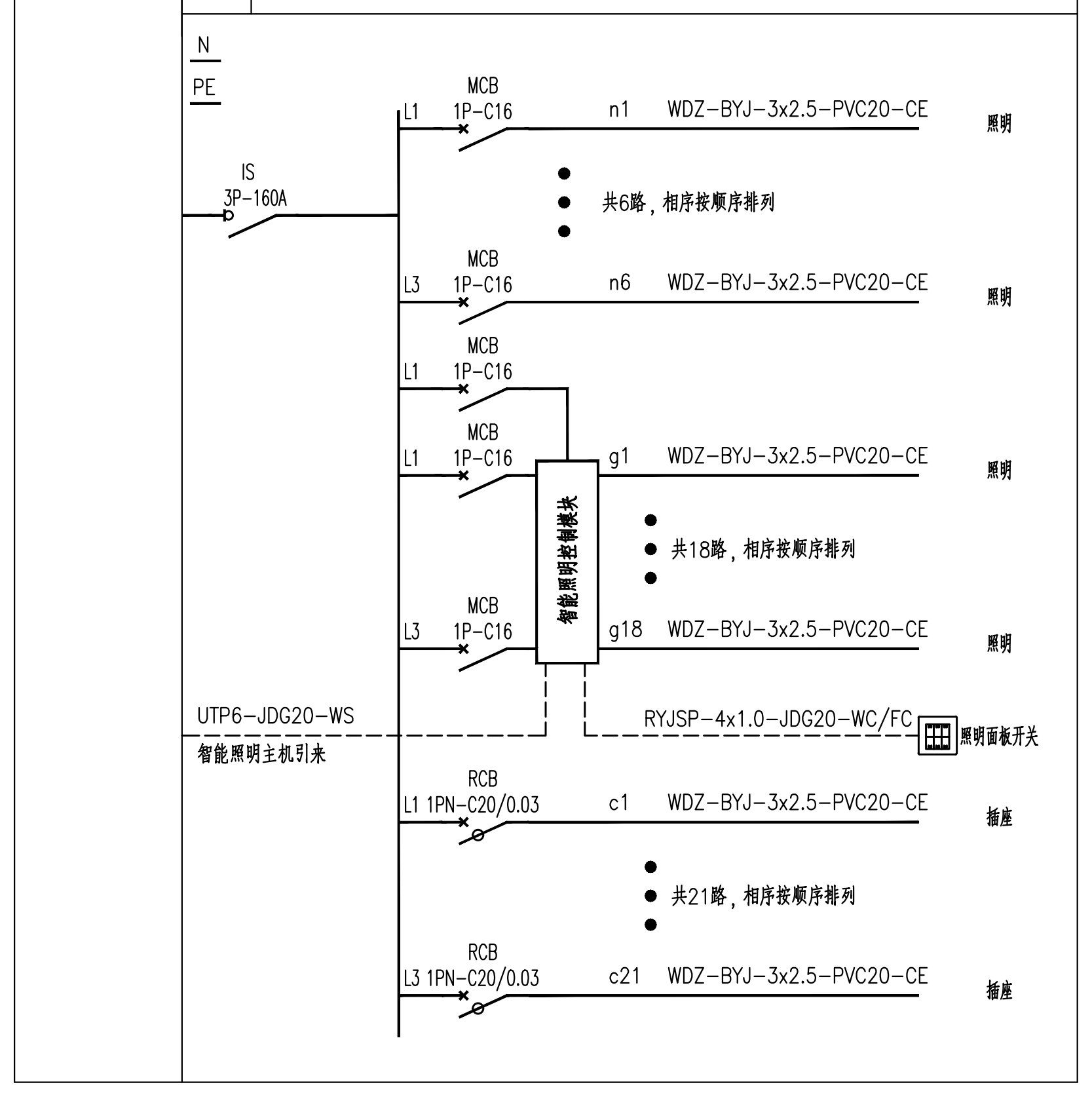
N
PE
IS 3P-160A
L1 MCB 1P-C16 n1 WDZ-BYJ-3x2.5-PVC20-CE 照明
共6路，相序按顺序排列
L3 MCB 1P-C16 n6 WDZ-BYJ-3x2.5-PVC20-CE 照明
L1 MCB 1P-C16
L1 MCB 1P-C16 g1 WDZ-BYJ-3x2.5-PVC20-CE 照明
智能照明控制模块
共18路，相序按顺序排列
L3 MCB 1P-C16 g18 WDZ-BYJ-3x2.5-PVC20-CE 照明
UTP6-JDG20-WS
智能照明主机引来
RYJSP-4x1.0-JDG20-WC/FC 照明面板开关
RCB L1 1PN-C20/0.03 c1 WDZ-BYJ-3x2.5-PVC20-CE 插座
共21路，相序按顺序排列
RCB L3 1PN-C20/0.03 c21 WDZ-BYJ-3x2.5-PVC20-CE 插座

编号	1AL7b			型号、尺寸	600X1800X350（宽*高*深）	
负荷	Pe=50.00 kW	Kc=1.00	cosØ=0.85	备注	照明配电箱	
指标	Pj=50.00 kW	Ij=89.4 A			数量	共1台
安装方式	距地0.2m，落地安装					
注意事项：	注1：多余回路为备用					

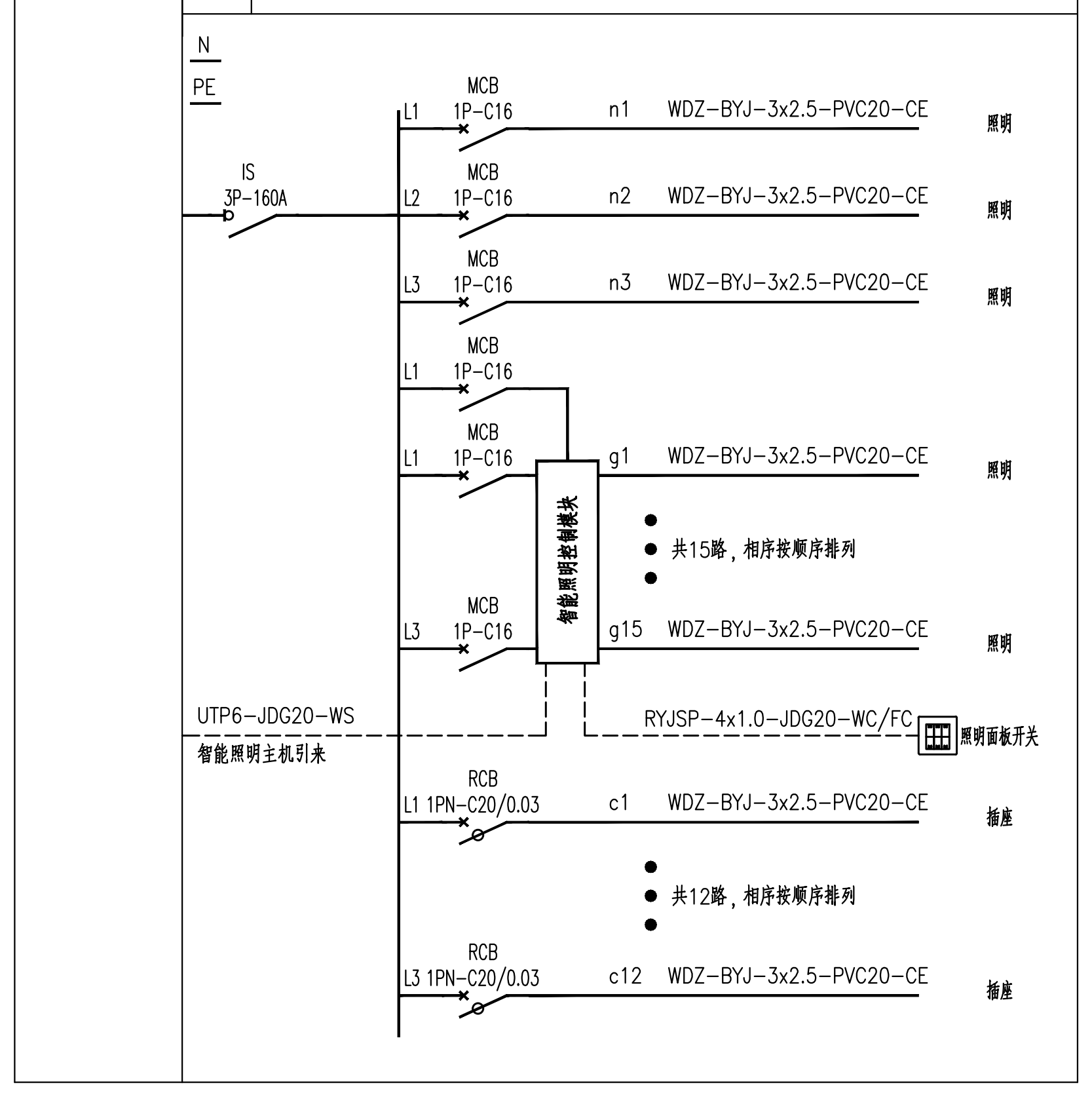
N
PE
IS 3P-160A
L1 MCB 1P-C16 n1 WDZ-BYJ-3x2.5-PVC20-CE 照明
L2 MCB 1P-C16 n2 WDZ-BYJ-3x2.5-PVC20-CE 照明
L3 MCB 1P-C16 n3 WDZ-BYJ-3x2.5-PVC20-CE 照明
L1 MCB 1P-C16
L1 MCB 1P-C16 g1 WDZ-BYJ-3x2.5-PVC20-CE 照明
智能照明控制模块
共15路，相序按顺序排列
L3 MCB 1P-C16 g15 WDZ-BYJ-3x2.5-PVC20-CE 照明
UTP6-JDG20-WS
智能照明主机引来
RYJSP-4x1.0-JDG20-WC/FC 照明面板开关
RCB L1 1PN-C20/0.03 c1 WDZ-BYJ-3x2.5-PVC20-CE 插座
共12路，相序按顺序排列
RCB L3 1PN-C20/0.03 c12 WDZ-BYJ-3x2.5-PVC20-CE 插座

编号	1AL8b			型号、尺寸	600X1800X350（宽*高*深）	
负荷	Pe=50.00 kW	Kc=1.00	cosØ=0.85	备注	照明配电箱	
指标	Pj=50.00 kW	Ij=89.4 A			数量	共1台
安装方式	距地0.2m，落地安装					
注意事项：	注1：多余回路为备用					

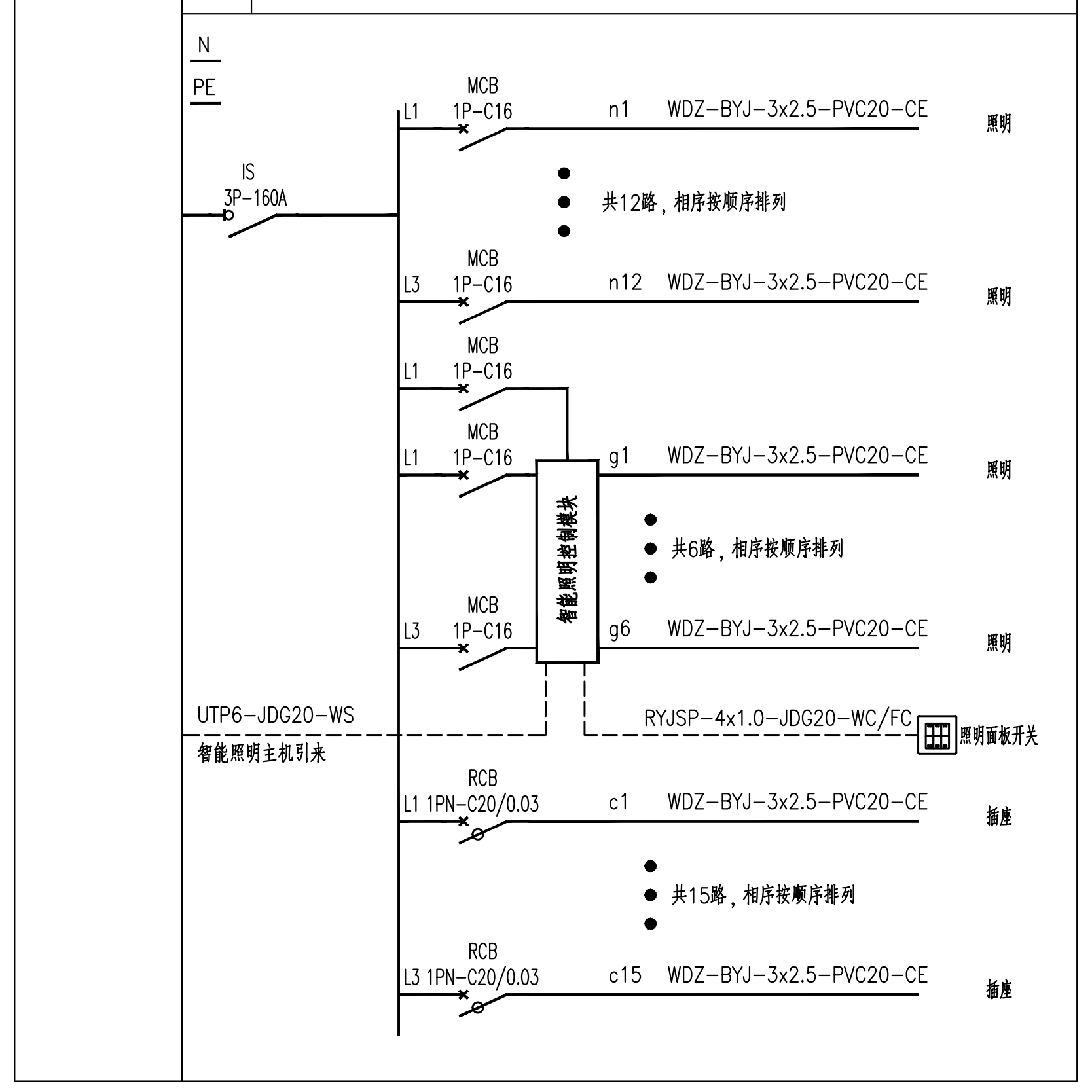
N
PE
IS 3P-160A
L1 MCB 1P-C16 n1 WDZ-BYJ-3x2.5-PVC20-CE 照明
共12路，相序按顺序排列
L3 MCB 1P-C16 n12 WDZ-BYJ-3x2.5-PVC20-CE 照明
L1 MCB 1P-C16
L1 MCB 1P-C16 g1 WDZ-BYJ-3x2.5-PVC20-CE 照明
智能照明控制模块
共6路，相序按顺序排列
L3 MCB 1P-C16 g6 WDZ-BYJ-3x2.5-PVC20-CE 照明
UTP6-JDG20-WS
智能照明主机引来
RYJSP-4x1.0-JDG20-WC/FC 照明面板开关
RCB L1 1PN-C20/0.03 c1 WDZ-BYJ-3x2.5-PVC20-CE 插座
共15路，相序按顺序排列
RCB L3 1PN-C20/0.03 c15 WDZ-BYJ-3x2.5-PVC20-CE 插座

编号	2AL6b			型号、尺寸	600X1800X350（宽*高*深）	
负荷	Pe=50.00 kW	Kc=1.00	cosØ=0.85	备注	照明配电箱	
指标	Pj=50.00 kW	Ij=89.4 A			数量	共1台
安装方式	距地0.2m，落地安装					
注意事项：	注1：多余回路为备用					

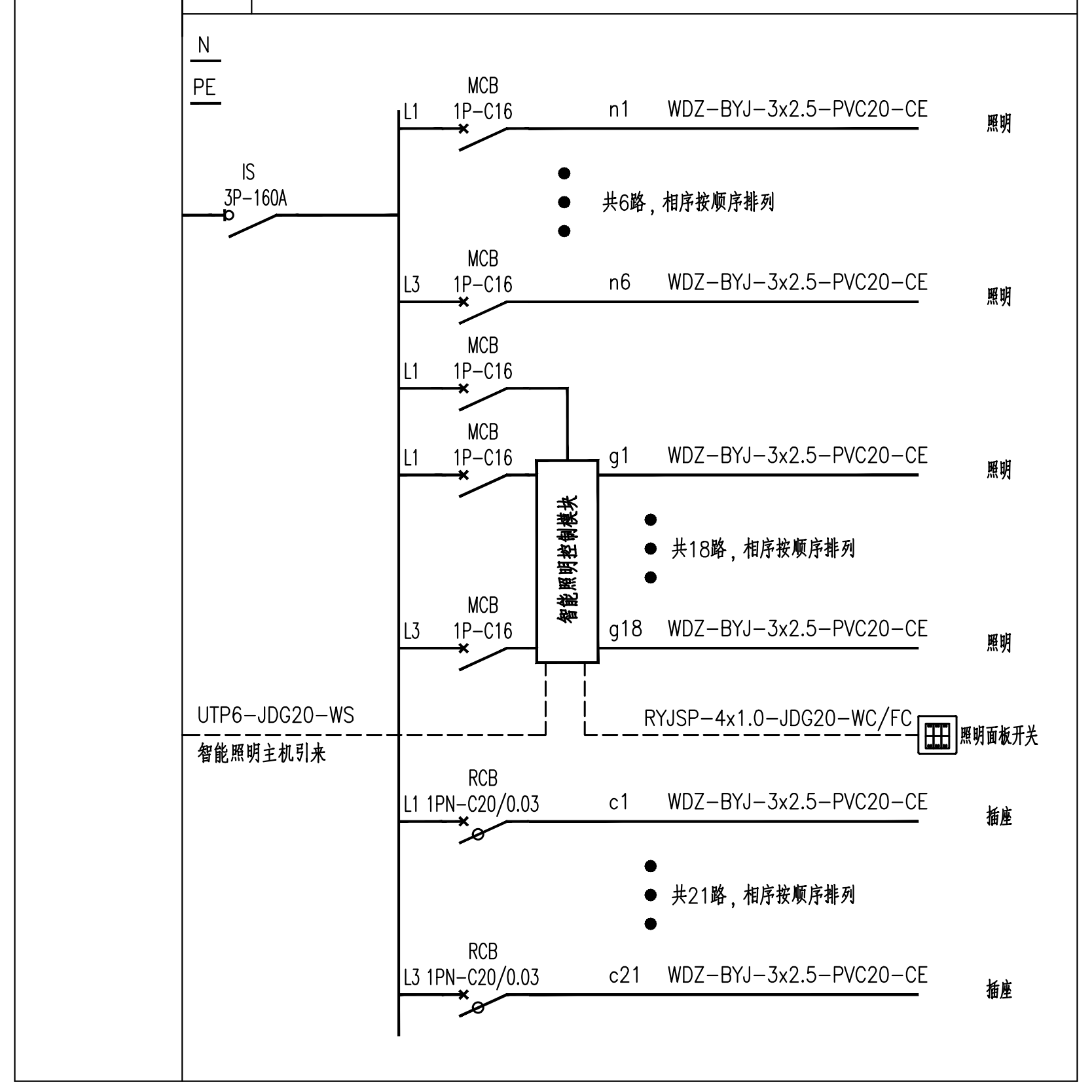
N
PE
IS 3P-160A
L1 MCB 1P-C16 n1 WDZ-BYJ-3x2.5-PVC20-CE 照明
共6路，相序按顺序排列
L3 MCB 1P-C16 n6 WDZ-BYJ-3x2.5-PVC20-CE 照明
L1 MCB 1P-C16
L1 MCB 1P-C16 g1 WDZ-BYJ-3x2.5-PVC20-CE 照明
智能照明控制模块
共18路，相序按顺序排列
L3 MCB 1P-C16 g18 WDZ-BYJ-3x2.5-PVC20-CE 照明
UTP6-JDG20-WS
智能照明主机引来
RYJSP-4x1.0-JDG20-WC/FC 照明面板开关
RCB L1 1PN-C20/0.03 c1 WDZ-BYJ-3x2.5-PVC20-CE 插座
共21路，相序按顺序排列
RCB L3 1PN-C20/0.03 c21 WDZ-BYJ-3x2.5-PVC20-CE 插座

编号	2AL7b			型号、尺寸	600X1800X350（宽*高*深）	
负荷	Pe=50.00 kW	Kc=1.00	cosØ=0.85	备注	照明配电箱	
指标	Pj=50.00 kW	Ij=89.4 A			数量	共1台
安装方式	距地0.2m，落地安装					
注意事项：	注1：多余回路为备用					

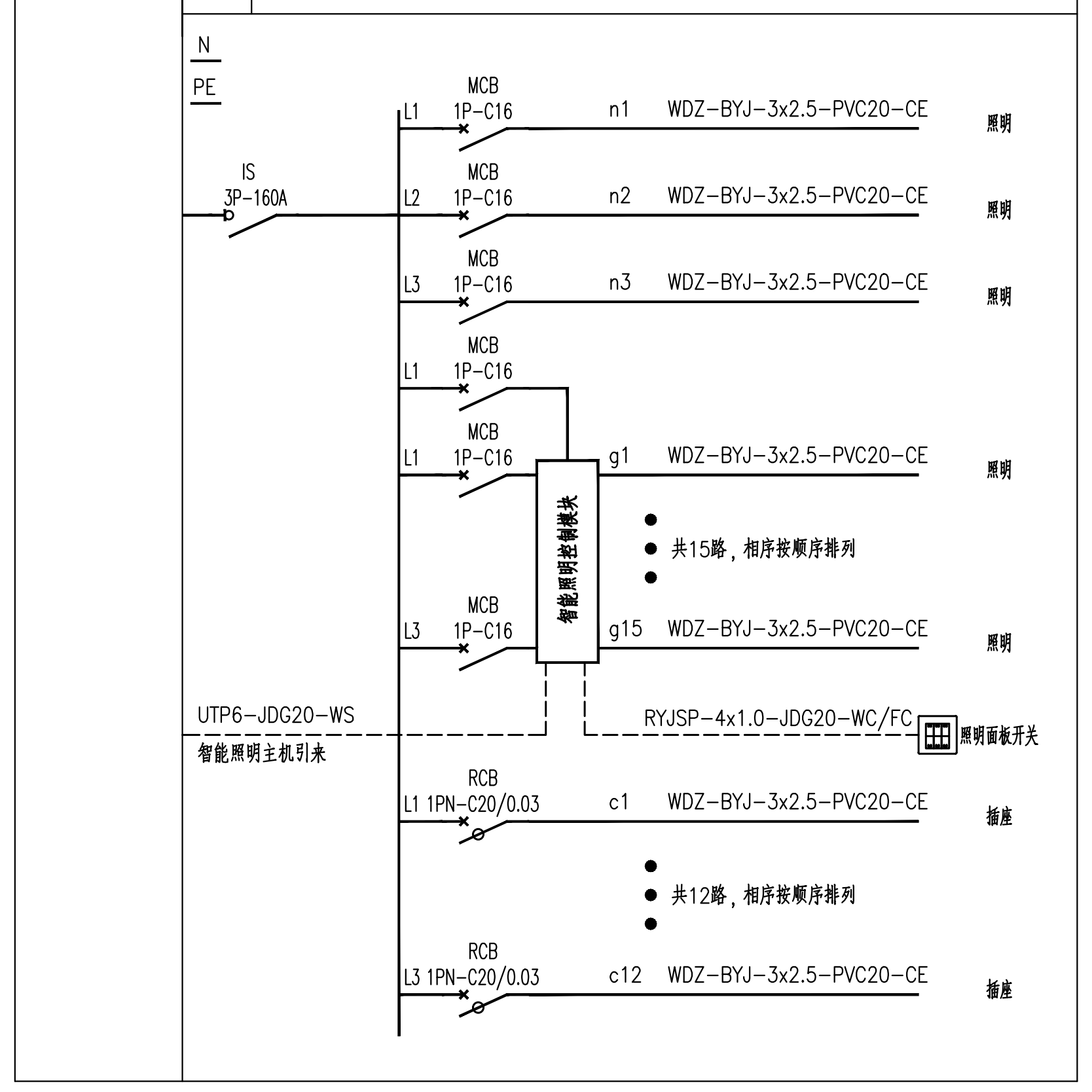
N
PE
IS 3P-160A
L1 MCB 1P-C16 n1 WDZ-BYJ-3x2.5-PVC20-CE 照明
L2 MCB 1P-C16 n2 WDZ-BYJ-3x2.5-PVC20-CE 照明
L3 MCB 1P-C16 n3 WDZ-BYJ-3x2.5-PVC20-CE 照明
L1 MCB 1P-C16
L1 MCB 1P-C16 g1 WDZ-BYJ-3x2.5-PVC20-CE 照明
智能照明控制模块
共15路，相序按顺序排列
L3 MCB 1P-C16 g15 WDZ-BYJ-3x2.5-PVC20-CE 照明
UTP6-JDG20-WS
智能照明主机引来
RYJSP-4x1.0-JDG20-WC/FC 照明面板开关
RCB L1 1PN-C20/0.03 c1 WDZ-BYJ-3x2.5-PVC20-CE 插座
共12路，相序按顺序排列
RCB L3 1PN-C20/0.03 c12 WDZ-BYJ-3x2.5-PVC20-CE 插座

编号	1GD6			型号、尺寸	600X1200X250（宽*高*深）	
负荷	Pe=20.00 kW	Kc=1.00	cosØ=0.85	备注	公区照明配电箱	
指标	Pj=20.00 kW	Ij=35.8 A			数量	共1台
安装方式	距地0.2m，落地安装					
注意事项：	注1：多余回路为备用					

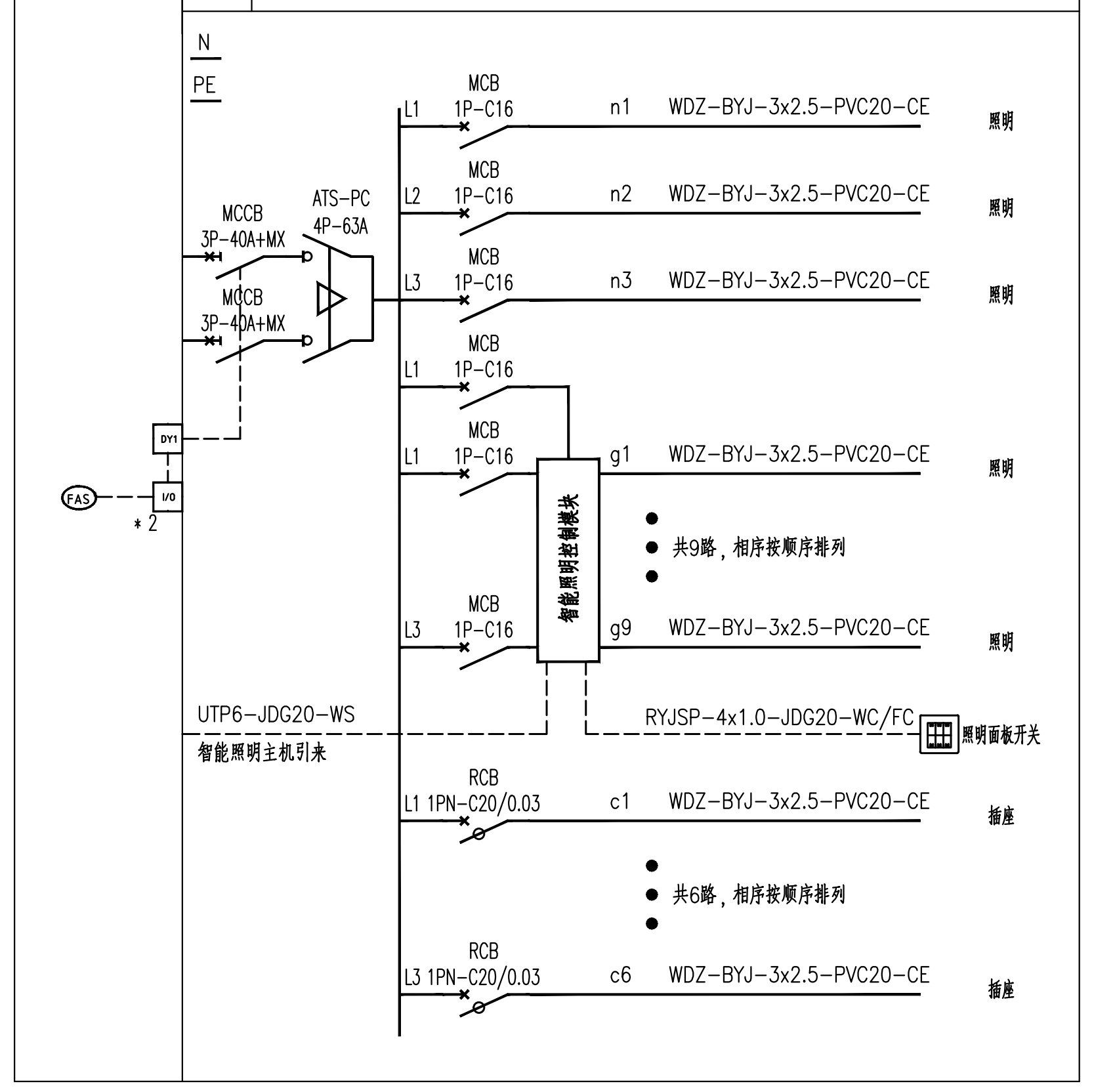
N
PE
MCCB 3P-40A+MX
MCCB 3P-40A+MX
ATS-PC 4P-63A
DY1
I/O
FAS
*2
L1 MCB 1P-C16 n1 WDZ-BYJ-3x2.5-PVC20-CE 照明
L2 MCB 1P-C16 n2 WDZ-BYJ-3x2.5-PVC20-CE 照明
L3 MCB 1P-C16 n3 WDZ-BYJ-3x2.5-PVC20-CE 照明
L1 MCB 1P-C16
L1 MCB 1P-C16 g1 WDZ-BYJ-3x2.5-PVC20-CE 照明
智能照明控制模块
共9路，相序按顺序排列
L3 MCB 1P-C16 g9 WDZ-BYJ-3x2.5-PVC20-CE 照明
UTP6-JDG20-WS
智能照明主机引来
RYJSP-4x1.0-JDG20-WC/FC 照明面板开关
RCB L1 1PN-C20/0.03 c1 WDZ-BYJ-3x2.5-PVC20-CE 插座
共6路，相序按顺序排列
RCB L3 1PN-C20/0.03 c6 WDZ-BYJ-3x2.5-PVC20-CE 插座

编号	1GD7			型号、尺寸	600X1200X250（宽*高*深）	
负荷	Pe=20.00 kW	Kc=1.00	cosØ=0.85	备注	公区照明配电箱	
指标	Pj=20.00 kW	Ij=35.8 A			数量	共1台
安装方式	距地0.2m，落地安装					
注意事项：	注1：多余回路为备用					

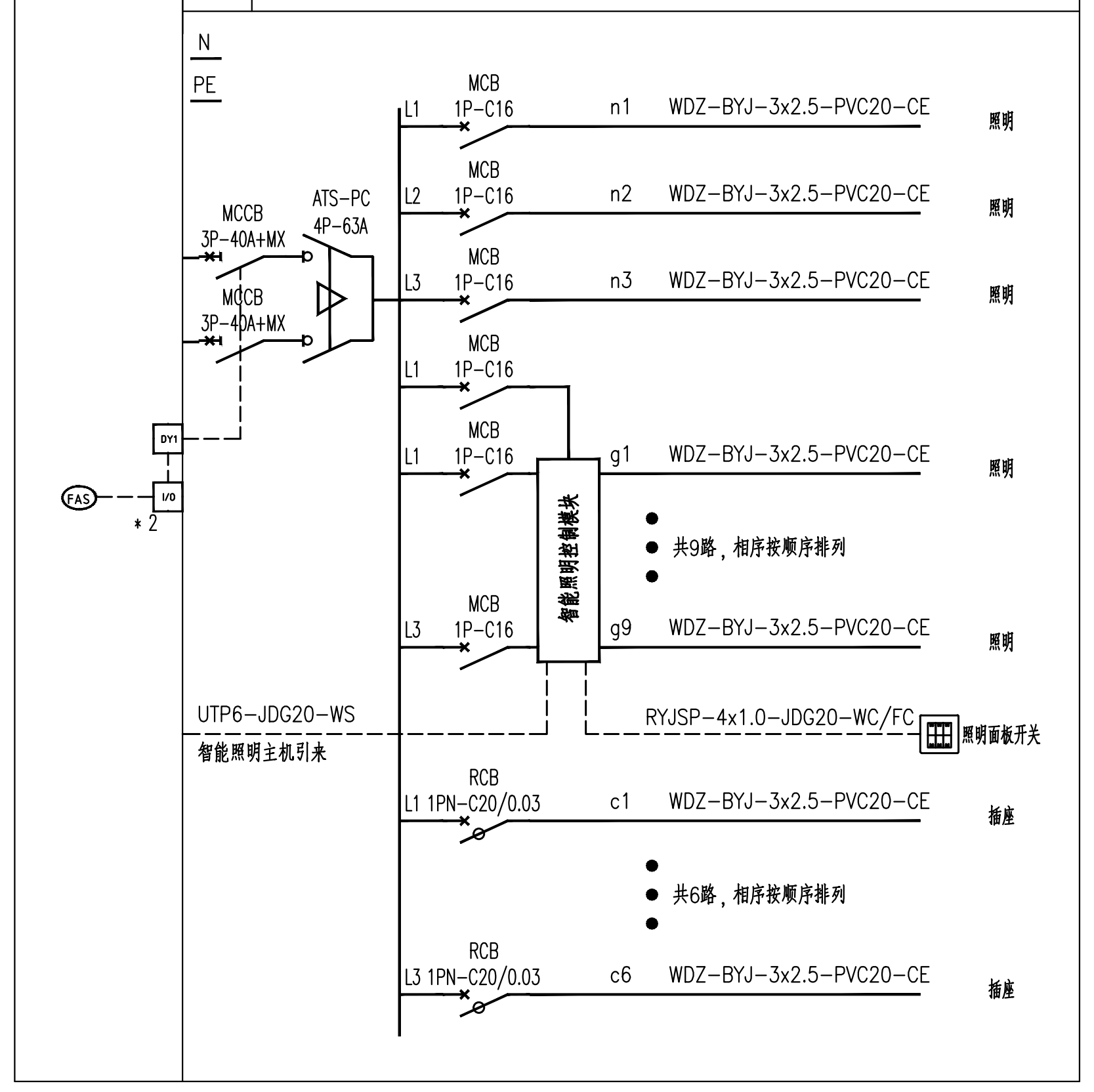
N
PE
MCCB 3P-40A+MX
MCCB 3P-40A+MX
ATS-PC 4P-63A
DY1
I/O
FAS
*2
L1 MCB 1P-C16 n1 WDZ-BYJ-3x2.5-PVC20-CE 照明
L2 MCB 1P-C16 n2 WDZ-BYJ-3x2.5-PVC20-CE 照明
L3 MCB 1P-C16 n3 WDZ-BYJ-3x2.5-PVC20-CE 照明
L1 MCB 1P-C16
L1 MCB 1P-C16 g1 WDZ-BYJ-3x2.5-PVC20-CE 照明
智能照明控制模块
共9路，相序按顺序排列
L3 MCB 1P-C16 g9 WDZ-BYJ-3x2.5-PVC20-CE 照明
UTP6-JDG20-WS
智能照明主机引来
RYJSP-4x1.0-JDG20-WC/FC 照明面板开关
RCB L1 1PN-C20/0.03 c1 WDZ-BYJ-3x2.5-PVC20-CE 插座
共6路，相序按顺序排列
RCB L3 1PN-C20/0.03 c6 WDZ-BYJ-3x2.5-PVC20-CE 插座

编号	1GD8			型号、尺寸	600X1200X250（宽*高*深）	
负荷	Pe=20.00 kW	Kc=1.00	cosØ=0.85	备注	公区照明配电箱	
指标	Pj=20.00 kW	Ij=35.8 A			数量	共1台
安装方式	距地0.2m，落地安装					
注意事项：	注1：多余回路为备用					

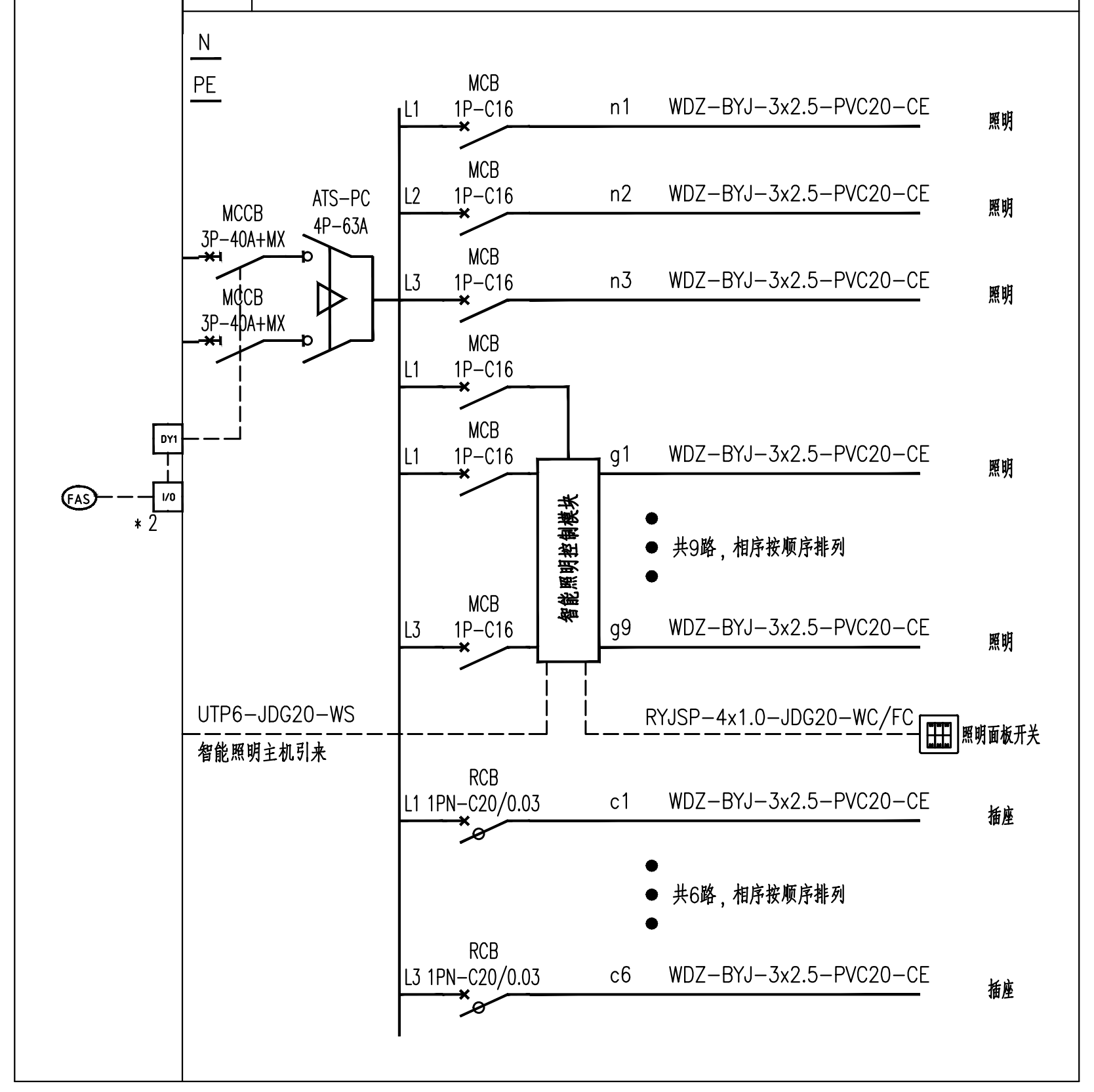
N
PE
MCCB 3P-40A+MX
MCCB 3P-40A+MX
ATS-PC 4P-63A
DY1
I/O
FAS
*2
L1 MCB 1P-C16 n1 WDZ-BYJ-3x2.5-PVC20-CE 照明
L2 MCB 1P-C16 n2 WDZ-BYJ-3x2.5-PVC20-CE 照明
L3 MCB 1P-C16 n3 WDZ-BYJ-3x2.5-PVC20-CE 照明
L1 MCB 1P-C16
L1 MCB 1P-C16 g1 WDZ-BYJ-3x2.5-PVC20-CE 照明
智能照明控制模块
共9路，相序按顺序排列
L3 MCB 1P-C16 g9 WDZ-BYJ-3x2.5-PVC20-CE 照明
UTP6-JDG20-WS
智能照明主机引来
RYJSP-4x1.0-JDG20-WC/FC 照明面板开关
RCB L1 1PN-C20/0.03 c1 WDZ-BYJ-3x2.5-PVC20-CE 插座
共6路，相序按顺序排列
RCB L3 1PN-C20/0.03 c6 WDZ-BYJ-3x2.5-PVC20-CE 插座

编号	2GD6			型号、尺寸	600X1200X250（宽*高*深）	
负荷	Pe=20.00 kW	Kc=1.00	cosØ=0.85	备注	公区照明配电箱	
指标	Pj=20.00 kW	Ij=35.8 A			数量	共1台
安装方式	距地0.2m，落地安装					
注意事项：	注1：多余回路为备用					

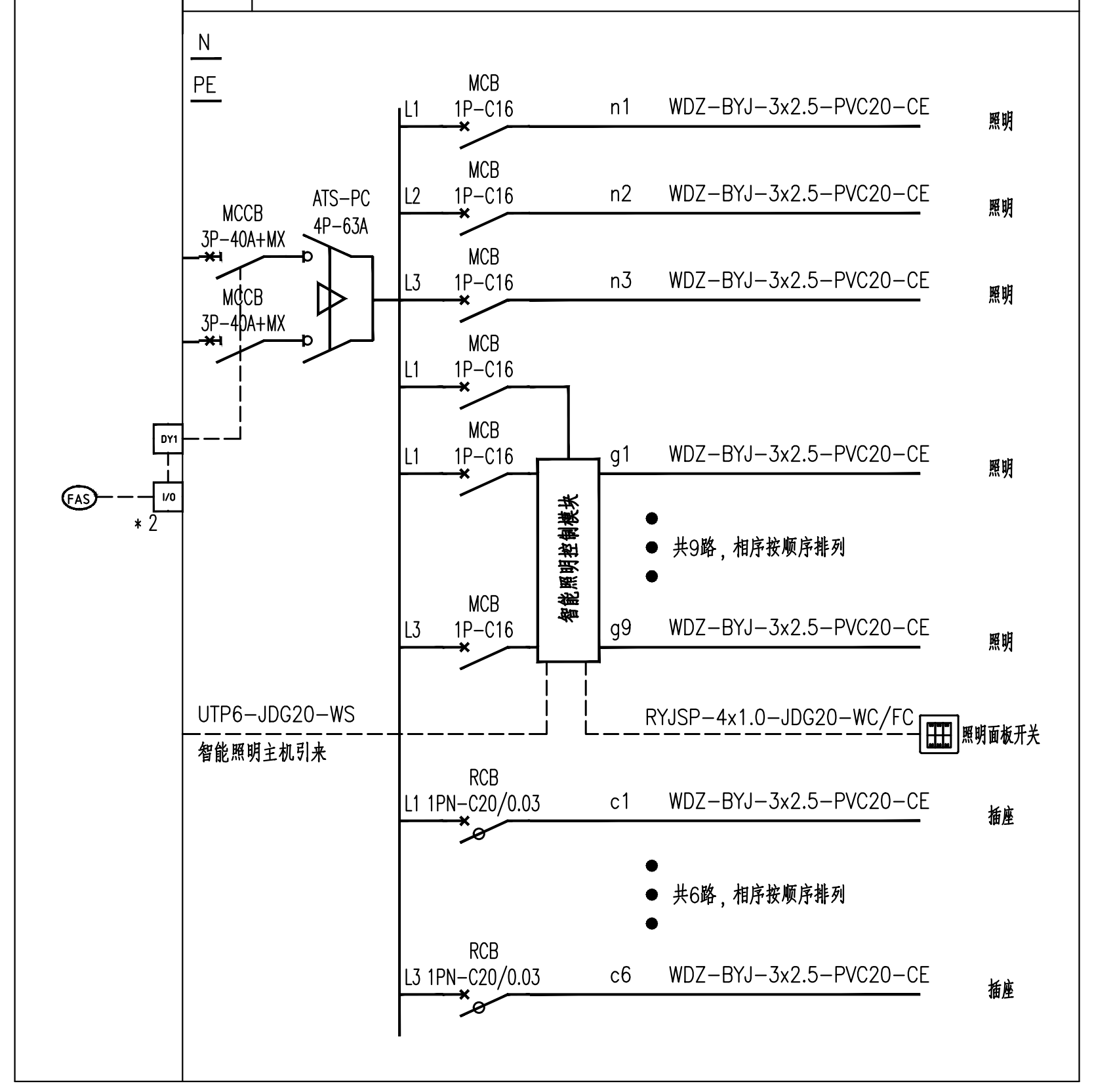
N
PE
MCCB 3P-40A+MX
MCCB 3P-40A+MX
ATS-PC 4P-63A
DY1
I/O
FAS
*2
L1 MCB 1P-C16 n1 WDZ-BYJ-3x2.5-PVC20-CE 照明
L2 MCB 1P-C16 n2 WDZ-BYJ-3x2.5-PVC20-CE 照明
L3 MCB 1P-C16 n3 WDZ-BYJ-3x2.5-PVC20-CE 照明
L1 MCB 1P-C16
L1 MCB 1P-C16 g1 WDZ-BYJ-3x2.5-PVC20-CE 照明
智能照明控制模块
共9路，相序按顺序排列
L3 MCB 1P-C16 g9 WDZ-BYJ-3x2.5-PVC20-CE 照明
UTP6-JDG20-WS
智能照明主机引来
RYJSP-4x1.0-JDG20-WC/FC 照明面板开关
RCB L1 1PN-C20/0.03 c1 WDZ-BYJ-3x2.5-PVC20-CE 插座
共6路，相序按顺序排列
RCB L3 1PN-C20/0.03 c6 WDZ-BYJ-3x2.5-PVC20-CE 插座

编号	1GD7			型号、尺寸	600X1200X250（宽*高*深）	
负荷	Pe=20.00 kW	Kc=1.00	cosØ=0.85	备注	公区照明配电箱	
指标	Pj=20.00 kW	Ij=35.8 A			数量	共1台
安装方式	距地0.2m，落地安装					
注意事项：	注1：多余回路为备用					

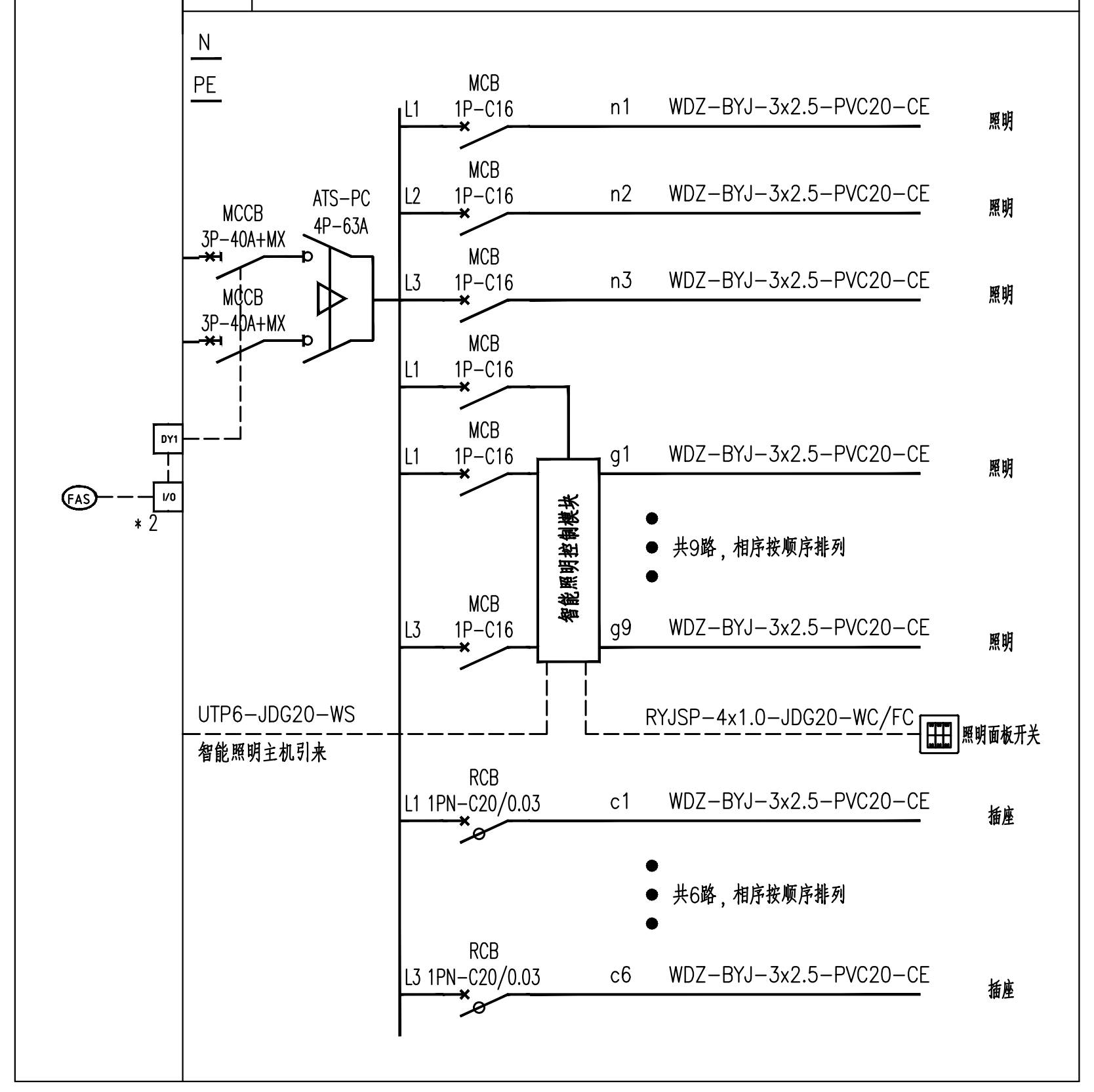
N
PE
MCCB 3P-40A+MX
MCCB 3P-40A+MX
ATS-PC 4P-63A
DY1
I/O
FAS
*2
L1 MCB 1P-C16 n1 WDZ-BYJ-3x2.5-PVC20-CE 照明
L2 MCB 1P-C16 n2 WDZ-BYJ-3x2.5-PVC20-CE 照明
L3 MCB 1P-C16 n3 WDZ-BYJ-3x2.5-PVC20-CE 照明
L1 MCB 1P-C16
L1 MCB 1P-C16 g1 WDZ-BYJ-3x2.5-PVC20-CE 照明
智能照明控制模块
共9路，相序按顺序排列
L3 MCB 1P-C16 g9 WDZ-BYJ-3x2.5-PVC20-CE 照明
UTP6-JDG20-WS
智能照明主机引来
RYJSP-4x1.0-JDG20-WC/FC 照明面板开关
RCB L1 1PN-C20/0.03 c1 WDZ-BYJ-3x2.5-PVC20-CE 插座
共6路，相序按顺序排列
RCB L3 1PN-C20/0.03 c6 WDZ-BYJ-3x2.5-PVC20-CE 插座

中国建筑西北设计研究院有限公司
CHINA NORTHWEST BUILDING DESIGN RESEARCH INSTITUTE CO.,LTD
设计证书编号：A161002630

合作单位：
COOPERATION

出图专用章
RELEASE STAMP

注册执业人 REGISTERED PRACTITIONER	
注册证书号 REGISTERED CERTIFICATE NO.	
注册印章号 REGISTERED SIGNET NO.	

注册执业章
REGISTERED PRACTICE SIGNET

建设单位
CLIENT
西安石油大学

设计号 PROJECT NO.	24-137		
工程名称 PROJECT NAME	西安石油大学鄠邑校区图书馆装修设计项目		
子项名称 SUB PROJECT			
图名 TITLE	配电箱系统图一		
项目总负责人 PROJECT LEADER	胡滨		
	冯瑾		
审定 APPROVED BY	刘溦	刘溦	
审核 CHECKED BY	曾烨	曾烨	
专业负责人 DIVISION CHIEF	张少雄	张少雄	
校对 PROCESSED BY	薛鹏飞	薛鹏飞	
设计 DESIGNED BY	张少雄	张少雄	
制图 DRAWING BY	张少雄	张少雄	
图别 DWG. TYPE	电施	图号 DWG. NO.	102
版本号 VER. NO.	01	日期 DATE	2025.02
条形码 BARCODE			