说明：

1、门身采用镀锌钢板饰面。

2、此门为左开门，右开门图为此图对称件。

3、此电动门门夹盖为外挂式安装。

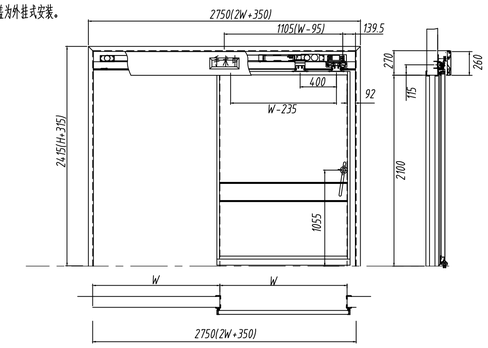

设计编号：GYM1

外挂自动门安装加固大样

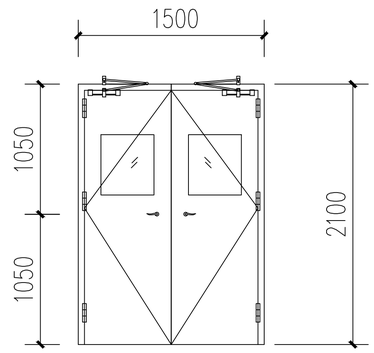

设计编号：GM3

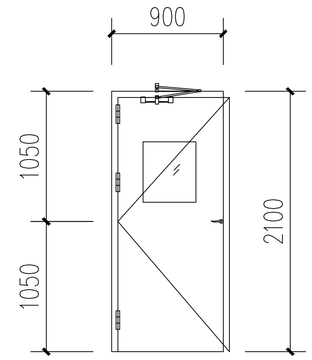

设计编号：GM2

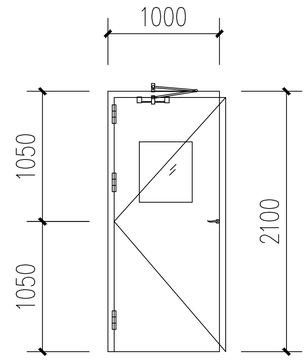

设计编号：GM1

备注：框1.5镀锌钢板、扇中厚型铝、表面喷涂抗静电粉末，5mm 安全玻璃，门两侧设不锈钢执手，液压闭门器；钢制密闭观察窗、双层6 厚钢化玻璃，两侧与墙板平齐

成品安装门大样图

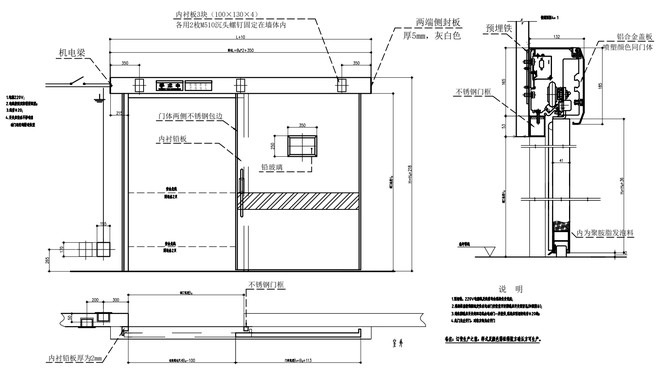

设计编号：

PbGYM1

医用自动趟门（防辐射）安装大样

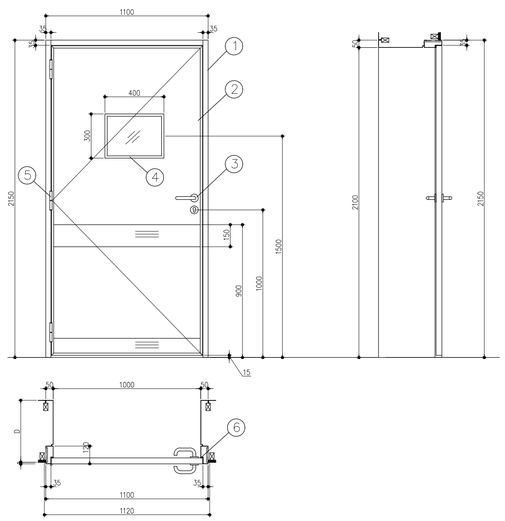

设计编号：PbGM1

医用手动气密封平开门(防辐射)安装大样

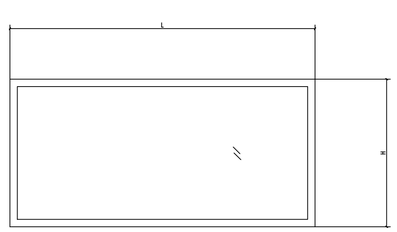

钢制密闭观察窗、双层6厚钢化玻璃，两侧与墙板平齐

净化成品密闭观察窗大样图

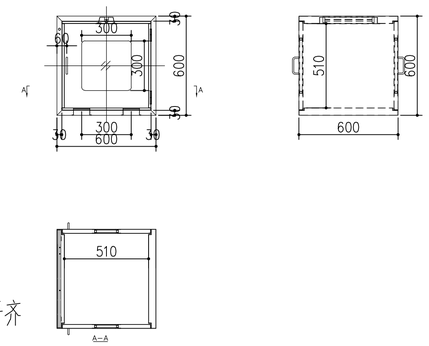

双门互锁传递窗（单个）大样图

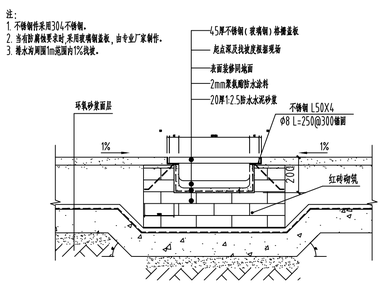

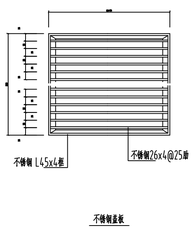

室内排水沟做法

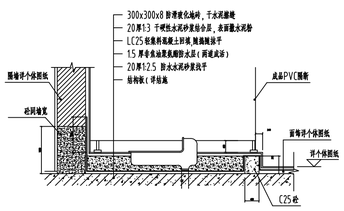

蹲便器安装示意

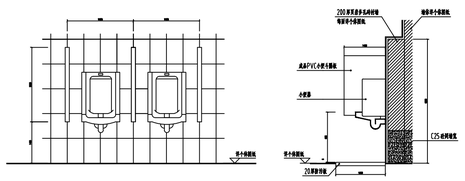

小便器安装示意

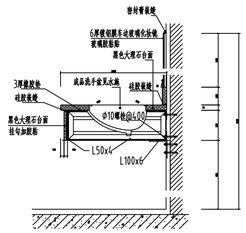

洗手台安装示意

备 注：

本图未加盖本院出图专用章无效

出图签章

执业签章

建设单位

设计单位

中建七局第四建筑有限公司

The Fourth Construction Co.,Ltd.of CSCEC 7th Division

证书编号：建筑行业甲级A161012764

地址：西安市未央区文景北路16号白桦林国际A座　邮政编码：710016

电话：029－83666685　传真：029－83666862

网址：Http://www.cscec7bd.cn　E-mail：sgs7b@cscec.com

工程名称　陕西省医疗器械检验检测能力建设项目

子项名称　实验室工艺改造及装修设计

图纸名称

安装大样图(三)

审　定	李俊杰	
审　核	杨建华	
项目负责人	段斐斐	
专业负责人	段斐斐	
	李玉龙	
校　对	段斐斐	
设　计	赵　冰	
制　图	赵　冰	
设计号	2020XB12001	
设计阶段	装修设计	比例 1:100
图　别	建筑	图号 建施-004
版　次	第 1 版	日期 2021.4

专业	会签人
建筑	
结构	
给排水	
暖通	
电气	