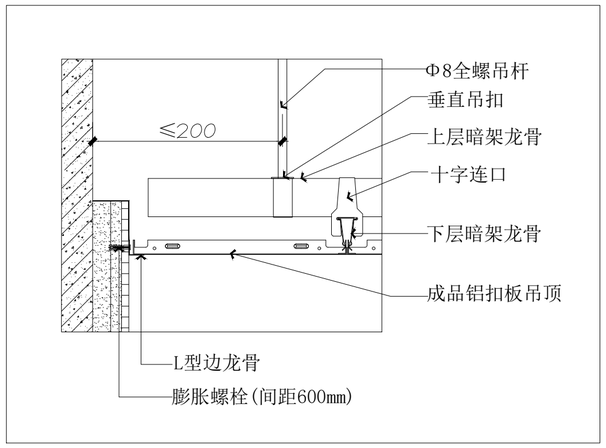

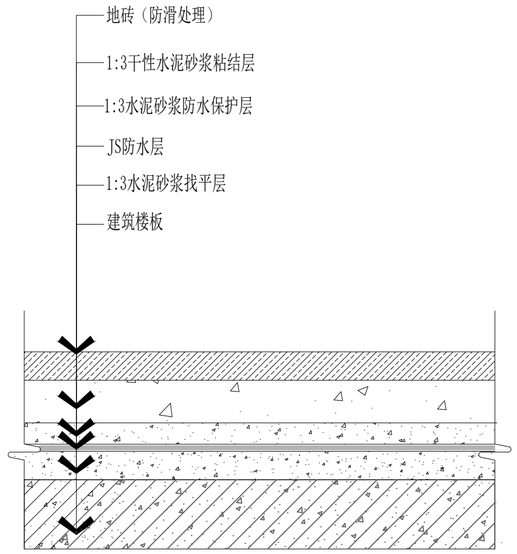

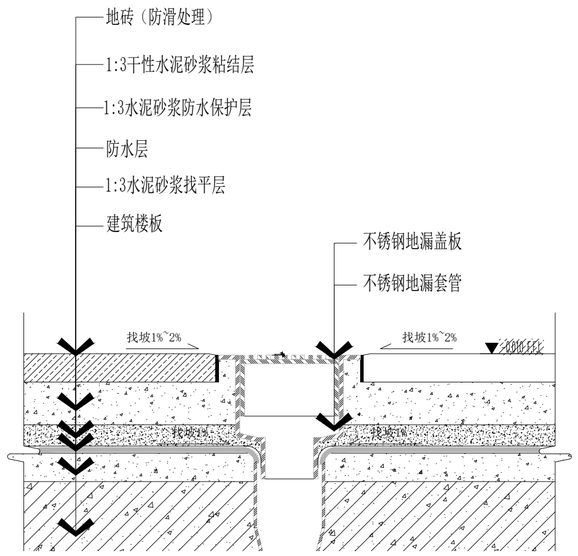

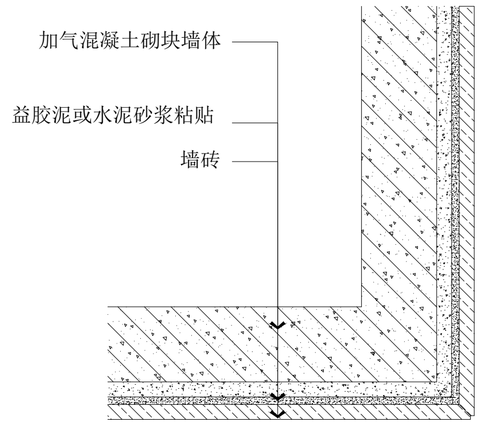

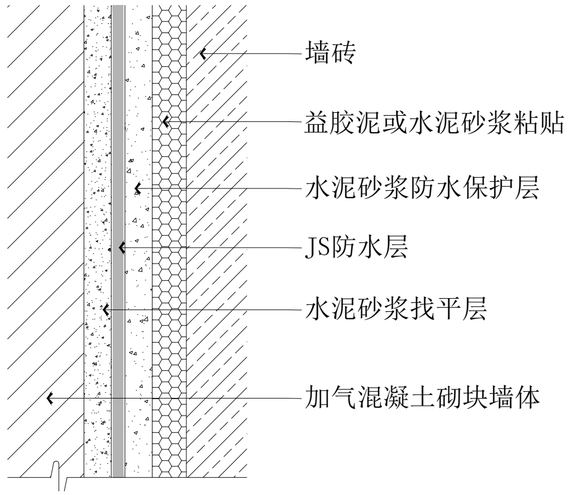

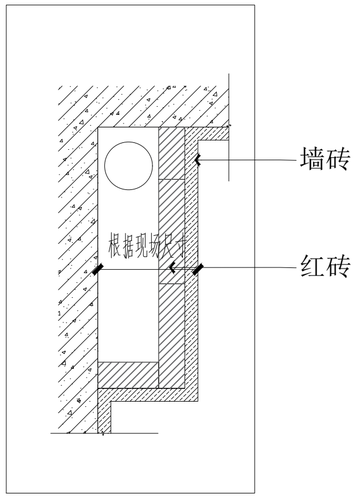

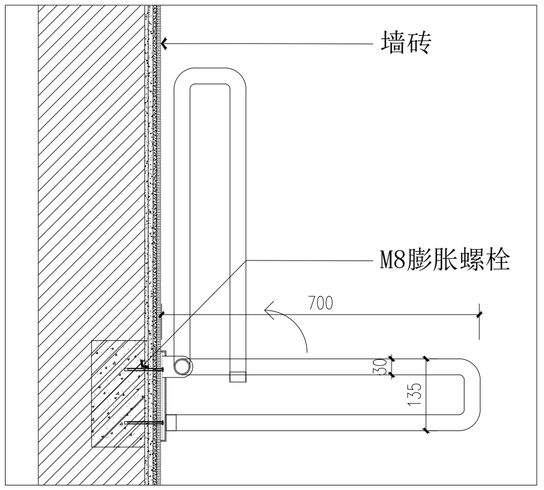

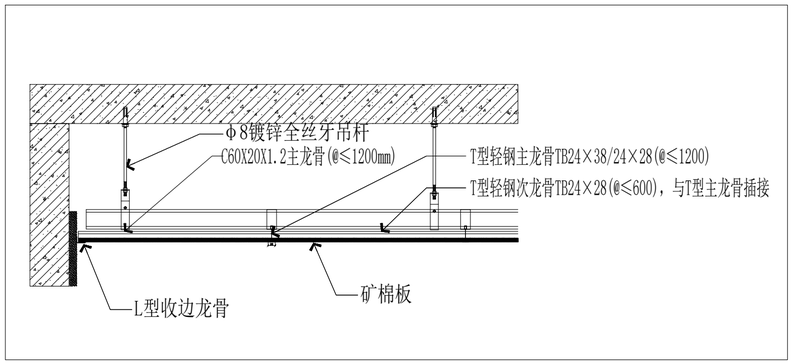

暖通	给排水	工艺	自控
建筑	结构	电气	通讯

附注
DESCRIPTIONS

图审公司章

修改原因
REVISION REASON

注册专用章：LOGIN SPECIAL SEAL

出图专用章：MAP OUT SPECIAL SEAL

审定 APPROVED BY	马创立	马创立
审核 EXAMINED BY	姜友坚	姜友坚
项目负责人 DESIGN DIRECTOR	姜友坚	姜友坚
专业负责人 CHIEF ENGL	蓝易硕	蓝易硕
校对 CHECKED BY	蓝易硕	蓝易硕
设计 DESIGNED BY	周浩	周浩
制图 DRAWN BY	周浩	周浩

建设单位
CLIENT
周至县马召中心卫生院

项目名称
PROJECT
周至县马召镇中心卫生院建设项目

子项名称 SUB-PROJECT 住院部提升改造

图名 TITLE **节点图**

工程编号 PROJECT NO.	HZ2022-SX-017	设计阶段 DESIGN STAGE	施工图
版次 EDITION No.	1	专业 DRAWING TYPE	建筑·装饰
日期 DATE	2025.09	图号 DRAWING No.	DY-01

禾泽都林 HESOMS International Design Institute

禾泽都林设计集团有限公司
HESOMS DESIGN GROUP COMPANY.LTD

国家甲级工程设计证书编号：A233012588
NATIONAL ARCHITECTURAL DESIGN LICENSE No.A233012588

本图不盖出图专用章和注册专用章视为无效