# 2025年西乡县茶树种质资源圃

# 扩繁温室建设项目

九州同尚(西安)规划设计有限公司

JIUZHOUTONGSHANG(XIAN) PLANNING & Design Co.,Ltd.

建筑工程乙级 A261152516

2025 年 11 月

西乡县茶树种质资源圃扩繁温室建设项目

| | |
|---|---|
| | |
| | 西乡县茶产业发展中心 |
| | JZTS2025-006 |
| | 施工图 |
| | 杨业庆 |

| 序号 | 图号 | 图纸名称 | 图幅 | 版本号 | | 序号 | 图号 | 图纸名称 | 图幅 | 版本号 | |
|---|---|---|---|---|---|---|---|---|---|---|---|
| | 建筑 | | | | | 23 | 结施—14 | 湿帘水池结构大样图 | A3 | V1.0 | |
| 01 | 建施—01 | 建筑设计说明 | A3 | V1.0 | | | 安装工程 | | | | |
| 02 | 建施—02 | 大棚平面图 | A3 | V1.0 | | 24 | 安装SM | 电气与给排水设计总说明 | A2 | V1.0 | |
| 03 | 建施—03 | 北、南立面图、剖面图 | A3 | V1.0 | | | 电气 | | | | |
| 04 | 建施—04 | 西、东立面图、剖面图 | A3 | V1.0 | | 25 | 电施—01 | 大棚智能、视频监控平面图 | A3 | V1.0 | |
| 05 | 建施—05 | 屋面水槽平面布置图 | A3 | V1.0 | | 26 | 电施—02 | 大棚电气平面图 | A3 | V1.0 | |
| 06 | 建施—06 | 苗床平面布置图 | A3 | V1.0 | | 27 | 电施—03 | 大棚屋面电气平面图 | A3 | V1.0 | |
| 07 | 建施—07 | 外遮阳传动系统平面图 | A3 | V1.0 | | 28 | 电施—04 | 温室供暖平面布置图 | A3 | V1.0 | |
| 08 | 建施—08 | 外遮阳幕布平面图 | A3 | V1.0 | | 29 | 电施—05 | 电气系统图 | A3 | V1.0 | |
| 09 | 建施—09 | 顶开窗平面布置图 | A3 | V1.0 | | | 给排水 | | | | |
| | 结构 | | | | | 30 | 水施—01 | 大棚湿帘给排水平面图 | A3 | V1.0 | |
| 10 | 结施—01 | 地基平面图 | A3 | V1.0 | | 31 | 水施—02 | 大棚雨水平面图 | A3 | V1.0 | |
| 11 | 结施—02 | 基础及预埋件大样图 | A3 | V1.0 | | 32 | 水施—03 | 温室洒水车平面图 | A3 | V1.0 | |
| 12 | 结施—03 | 结构装配图一 | A3 | V1.0 | | 33 | 水施—04 | 给排水系统图 | A3 | V1.0 | |
| 13 | 结施—04 | 结构装配图二 | A3 | V1.0 | | | | | A3 | V1.0 | |
| 14 | 结施—05 | 结构装配图三 | A3 | V1.0 | | | | | | | |
| 15 | 结施—06 | 横向格构架平面布置图 | A3 | V1.0 | | | | | | | |
| 16 | 结施—07 | 外遮阳柱网平面布置图 | A3 | V1.0 | | | | | | | |
| 17 | 结施—08 | 外遮阳结构装配图一 | A3 | V1.0 | | | | | | | |
| 18 | 结施—09 | 外遮阳结构装配图二 | A3 | V1.0 | | | | | | | |
| 19 | 结施—10 | 内遮阳结构装配图 | A3 | V1.0 | | | | | | | |
| 20 | 结施—11 | 负压风机结构装配图 | A3 | V1.0 | | | | | | | |
| 21 | 结施—12 | 屋面结构装配图 | A3 | V1.0 | | | | | | | |
| 22 | 结施—13 | 墙面结构装配图 | A3 | V1.0 | | | | | | | |

九州同尚(西安)规划设计有限公司
JIUZHOUTONGSHANG(XIAN) PLANNING & Design Co.,Ltd.
JZTSP

# 建筑设计说明

一设计依据

1.甲方提供的项目相关资料。

2.经过甲方确认的设计方案。

3.国家现行的有关建筑设计规范、规程和规定。

3.1 GB/T 51183-2016《农业温室结构荷载规范》

3.2 GB/T 51424-2022《农业温室结构设计标准》

3.3 GB/T 18621-2002《温室通风降温设计规范》

3.4 GB 50288-2018《灌溉与排水工程设计标准》

3.5 GB/T 50085-2007《喷灌工程技术规范》

3.6 国家及陕西省现行的其他相关规范及标准。

二工程概况

1.工程名称：温室项目

2.轴线面积:307.2㎡。

3.结构类型：轻钢结构。

4.建筑层数：单层。

5.建筑高度:6.5m。

6.耐火等级：三级。

7.设计使用年限:20年。

三设计标高

本工程室内地面设计标高为±0.000 ，相对绝对标高现场确定，室内外高差 0.15m。

四选用图集

本工程设计采用华北标建筑构造通用图集08BJ1-1 系列。

五工程做法

1.墙体:

1.1 建筑墙体所采用砖标号及砂浆标号均见结构施工说明。

2.骨架及覆盖:

2.1本工程骨架采用镀锌轻钢骨架，基础矮墙以上结构连接详见结构施工图。

2.2本工程温室四周采用 5+6+5mm中空钢化玻璃覆盖。顶部采用 8mmPC 阳光板覆盖。温室立面和顶面覆盖连接详见设备施工图。

3.门窗:

3.1门窗选型详见“门窗表”备注。

4.外装修:

4.1 外装修设计和做法索引见立面图及节点详图。

5.预留洞口

5.1 水电预留洞口详见各专业图纸。

6.建筑设备:

6.1顶部设有开窗，开窗处设防虫网。

6.2温室西侧设有风机，东侧设有湿帘。

6.3温室西侧共设有 4 台排风风机，分组控制。

6.4温室配置有单层内遮阳系统、外遮阳系统等。

6.5设备部分具体安装详见设备施工图。

6.6温室排水方式为外排水。

六其它

1施工应严格按图施工，埋件及洞口应及时留设并保证位置及标高的准确性，避免后凿。

2施工过程中应尽量避免对结构镀锌层的破坏。

3施工过程中还应时刻注意现场的防火问题。

4施工过程中如有疑问请及时与设计单位联系。

5施工中应严格执行国家施工质量验收规范。

## 室内外做法表参照

| 类别 | 名称 | 编号 | 适用范围 | 备注 |
|---|---|---|---|---|
| 外墙 | 水泥砂浆墙面 | 外墙4A | 全部 | 1、6厚1:2.5水泥砂浆罩面;<br>2、12厚1:3水泥砂浆打底扫毛或划出纹道 |
| 内墙 | 水泥砂浆墙面 | 内墙2A | 全部 | 1、5厚1:2.5水泥砂浆找平抹光;<br>2、9厚1:3水泥砂浆打底扫毛或划出纹倒。 |
| 散水 | 混凝土散水 | | 全部 | 见基础剖面JC大样图 |
| 种植区地面 | 种植图地面 | | 温室各分区 | 原有土壤 |

项目其他配置采购设备表:

| 设备名称 | 技术参数 | 数量 |
|---|---|---|
| 链条式开沟机（抽槽机） | 1.发动机功率>9kw，动力类型柴油；2.双链条，材质碳钢；3.启动方式为电启动；<br>4.链条升降为电控全液压。 | 1台 |
| 田园管理机 | 1.燃油机功率>4kw，动力类型为柴油；2.配套刀片式开沟装置和培土装置，可耕作宽度≥30厘米；<br>3.结构形式为双轴轮式。 | 2台 |
| 茶树修剪机（单人） | 1、总重量≤5.8kg 2、二冲程汽油机。排量≥24CC,功率>0.8KW 3、往复式切割，刀刃长度≥750mm，有效割幅≥750mm 4、撕裂率≤0.9%，漏剪率≤0.5%，耳旁噪音≤95dB(A)。 | 2台 |
| 弥雾机（烟雾机） | 1.外形：主机肩挂手提、药箱背负；2.药箱容量：≥15升；3.动力类型：汽油，油箱容量≥1.5升;<br>4.启动方式：电子、手动双模式；5.整机净重≤7.8KG；6.配套喷药防护用具。 | 2台 |


JZTSP

九州同尚(西安)规划设计有限公司

JIUZHOUTONGSHANG(XIAN) PLANNING & Design Co.,Ltd.


| 资质内容 | 证书编号 |
|---|---|
| 建筑行业建筑工程乙级 | A261152516 |
| 市政行业道路工程乙级 | A261152516 |
| 风景园林工程设计专项乙级 | A261152516 |

备 注
Notes


本图纸版权,属九州同尚规划设计有限公司所有。
本图纸需手续齐全方可作为设计依据；不得用于本工程以外范围。


注册执业栏

| | |
|---|---|
| 姓 名 | 单毓明 |
| 注册证书号码 | 051200516 |
| 注册印章号码 | 6115251-S005 |

设计编号

建设单位:

西乡县茶产业发展中心

| | |
|---|---|
| 工程名称 | 西乡县茶树种质资源圃扩繁温室建设项目 |
| 子项名称 | 19.2*16.0m阳光板温室 |

图名:

建筑设计说明

| | | |
|---|---|---|
| 项目负责人 | 杨业庆 | 杨业庆 |
| 专业负责人 | 单毓明 | 杨业庆 |
| 设 计 | 王 杰 | 郑超 |
| 校 对 | 赵海莲 | 张然然 |
| 审 核 | 杨业庆 | 单毓明 |
| 审 定 | 单毓明 | 杨业庆 |

| | | | |
|---|---|---|---|
| 设计阶段 | 施工图 | 图 号 | 建施01 |
| 版 本 号 | V1.0 | 日 期 | 2025.11 |

会签栏
Joint Check up

| 总 图 | 建 筑 | 结 构 | 给排水 | 电 气 | 暖 通 |
|---|---|---|---|---|---|
| | ■ | | | | |


版 权 说 明

本图纸版权,属九州同尚规划设计有限公司所有。
盖章有效，未经书面许可不得另行他用。

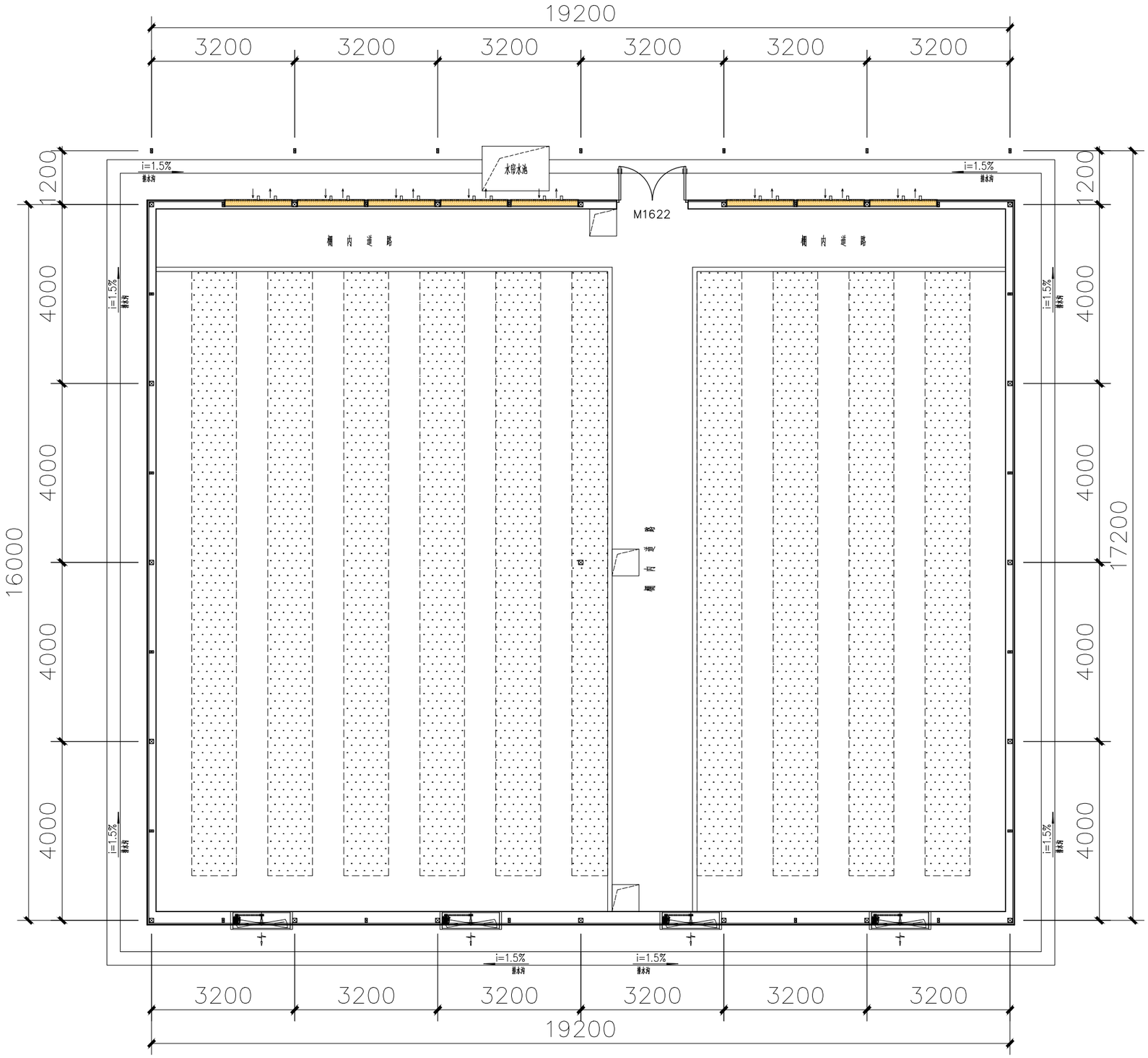


大棚平面图 1:100

备注：排水沟最高点沟深150mm，且以1.5%的坡度坡向水帘水池。

JZTSP

九州同尚(西安)规划设计有限公司

JIUZHOUTONGSHANG(XIAN) PLANNING & Design Co.,Ltd.

| 资质内容 | 证书编号 |
|---|---|
| 建筑行业建筑工程乙级 | A261152516 |
| 市政行业道路工程乙级 | A261152516 |
| 风景园林工程设计专项乙级 | A261152516 |

备 注
Notes

本图纸版权,属九州同尚规划设计有限公司所有。
本图纸需手续齐全方可作为设计依据；不得用于本工程以外范围。

注册执业栏

| | |
|---|---|
| 姓 名 | 单毓明 |
| 注册证书号码 | 051200516 |
| 注册印章号码 | 6115251-S005 |

设计编号

建设单位：

西乡县茶产业发展中心

| | |
|---|---|
| 工程名称 | 西乡县茶树种质资源圃扩繁温室建设项目 |
| 子项名称 | 19.2*16.0m阳光板温室 |

图名：

大棚平面图

| | | |
|---|---|---|
| 项目负责人 | 杨业庆 | 杨业庆 |
| 专业负责人 | 单毓明 | 杨业庆 |
| 设 计 | 王 杰 | 郑超 |
| 校 对 | 赵海莲 | 张慧敏 |
| 审 核 | 杨业庆 | 单毓明 |
| 审 定 | 单毓明 | 杨业庆 |

| | | | |
|---|---|---|---|
| 设计阶段 | 施工图 | 图 号 | 建施02 |
| 版 本 号 | V1.0 | 日 期 | 2025.11 |

会签栏
Joint Check up

| 总 图 | 建 筑 | 结 构 | 给排水 | 电 气 | 暖 通 |
|---|---|---|---|---|---|
| | ■ | | | | |

版 权 说 明

本图纸版权,属九州同尚规划设计有限公司所有。
盖章有效，未经书面许可不得另行他用。

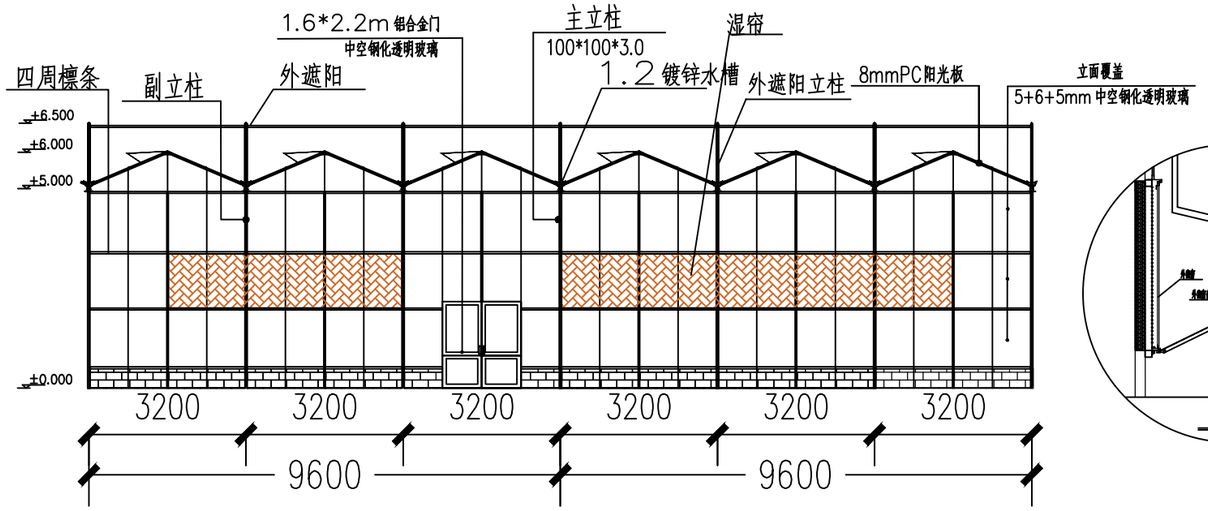


北立面图

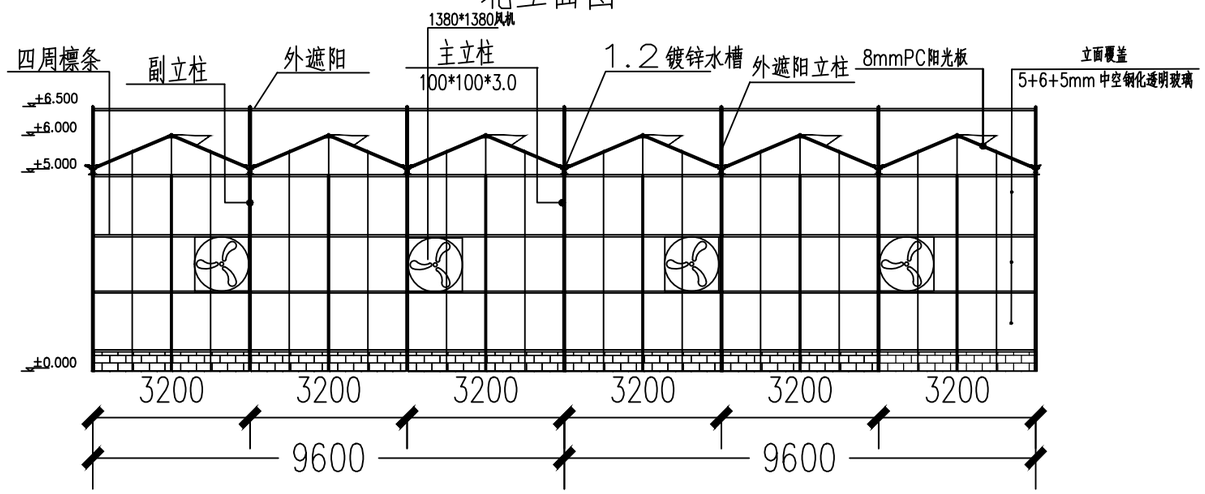


南立面图

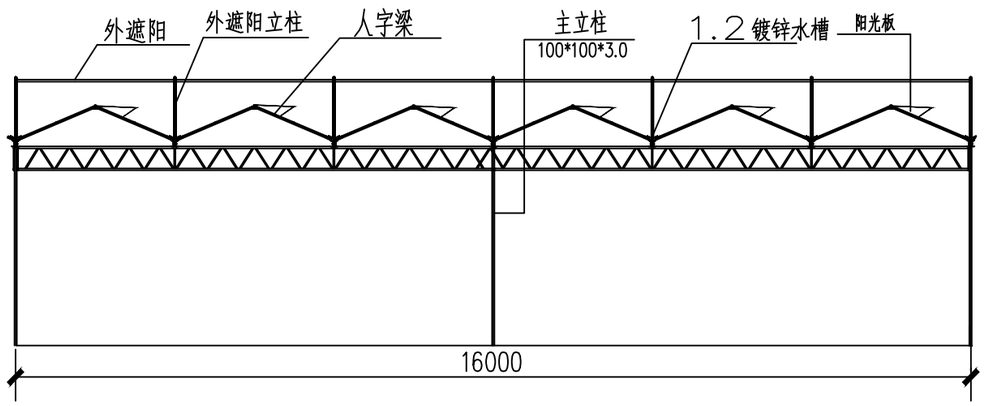


剖面图

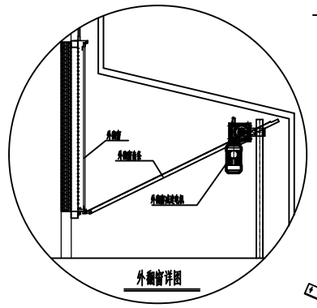


外帘详图

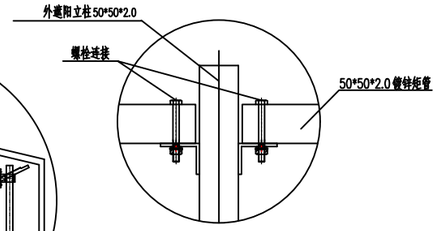


外遮阳杆件连接大样

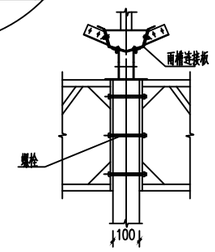


檐架立柱连接大样

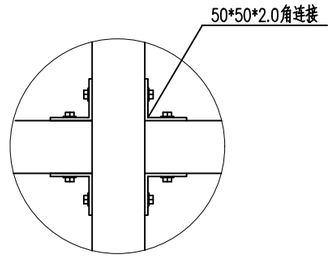


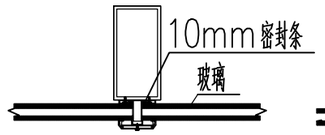


玻璃安装大样图

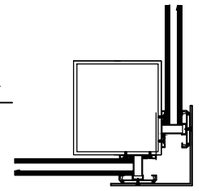

四角玻璃安装大样图

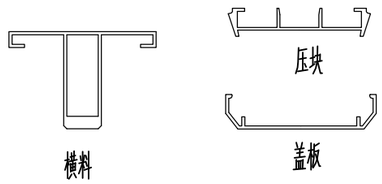


铝合金三件套安装示意

| 类型 | 名称 | 规格 | 材质（工艺） | 强度 |
|---|---|---|---|---|
| 钢柱 | 主立柱 | 100*100*3.0 | 热镀锌、磨砂、喷塑钢构件 | Q235B |
| | 副立柱 | 100*50*3.0 | 热镀锌、磨砂、喷塑钢构件 | Q235B |
| | 端面中间竖支撑 | 50*50*2.0 | 热镀锌、磨砂、喷塑钢构件 | Q235B |
| | 外遮阳立柱 | 50*50*2.0 | 热镀锌、磨砂、喷塑钢构件 | Q235B |
| | 四周檩条 | 50*50*2.0 | 热镀锌、磨砂、喷塑钢构件 | Q235B |
| | 外遮阳横杆 | 50*50*2.0 | 热镀锌、磨砂、喷塑钢构件 | Q235B |
| | 风机竖杆 | 50*50*2.0 | 热镀锌、磨砂、喷塑钢构件 | Q235B |

JZTSP

九州同尚(西安)规划设计有限公司
JIUZHOUTONGSHANG(XIAN) PLANNING & Design Co.,Ltd.

| 资质内容 | 证书编号 |
|---|---|
| 建筑行业建筑工程乙级 | A261152516 |
| 市政行业道路工程乙级 | A261152516 |
| 风景园林工程设计专项乙级 | A261152516 |

备 注
Notes

本图纸版权,属九州同尚规划设计有限公司所有。
本图纸需手续齐全方可作为设计依据；不得用于本工程以外范围。

注册执业栏

| | |
|---|---|
| 姓 名 | 单毓明 |
| 注册证书号码 | 051200516 |
| 注册印章号码 | 6115251-S005 |
| 设计编号 | |

建设单位：

西乡县茶产业发展中心

| | |
|---|---|
| 工程名称 | 西乡县茶树种质资源圃扩繁温室建设项目 |
| 子项名称 | 19.2*16.0m阳光板温室 |

图名：

北、南立面图、剖面图

| | | |
|---|---|---|
| 项目负责人 | 杨业庆 | 杨业庆 |
| 专业负责人 | 单毓明 | 杨业庆 |
| 设 计 | 王 杰 | 郑超 |
| 校 对 | 赵海莲 | 张然然 |
| 审 核 | 杨业庆 | 单毓明 |
| 审 定 | 单毓明 | 杨业庆 |

| | | | |
|---|---|---|---|
| 设计阶段 | 施工图 | 图 号 | 建施03 |
| 版 本 号 | V1.0 | 日 期 | 2025.11 |

会签栏
Joint Check up

| 总 图 | 建 筑 | 结 构 | 给排水 | 电 气 | 暖 通 |
|---|---|---|---|---|---|
| | ■ | | | | |

版 权 说 明
本图纸版权,属九州同尚规划设计有限公司所有。
盖章有效，未经书面许可不得另行他用。

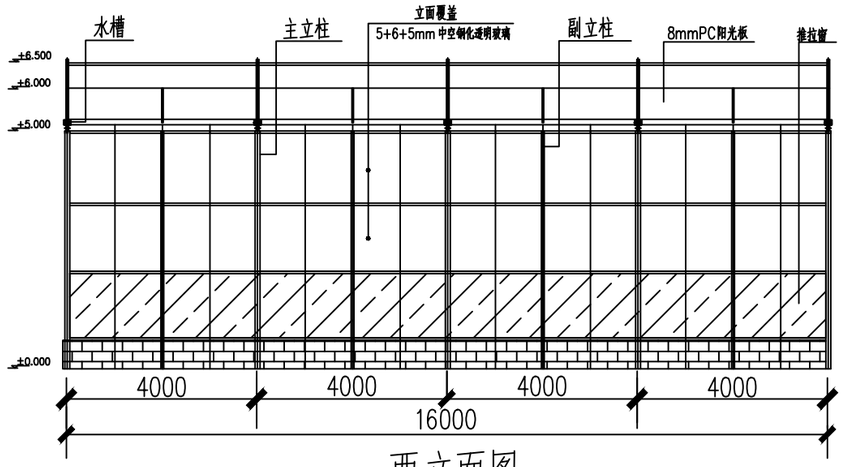


西立面图

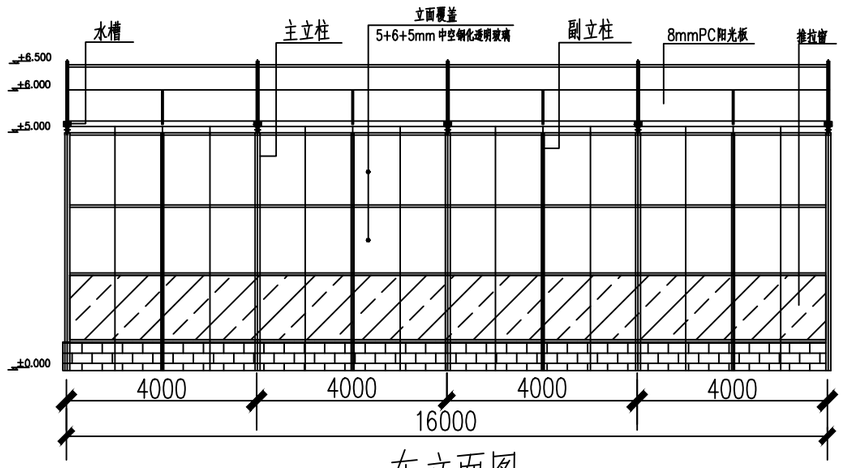


东立面图

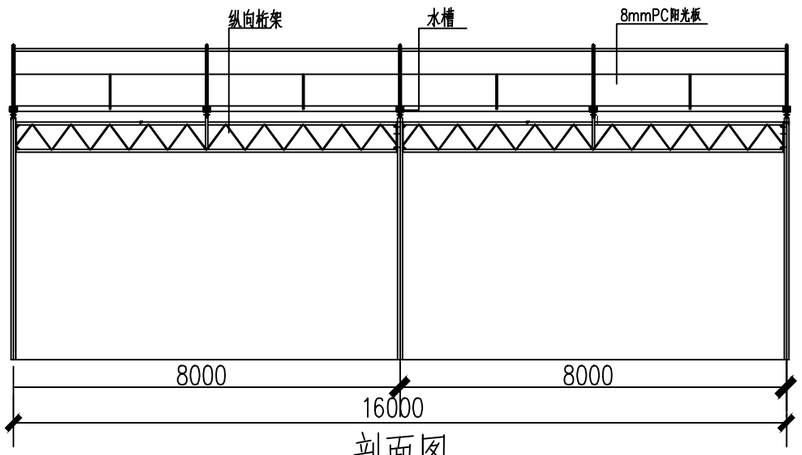


剖面图

JZTSP

九州同尚(西安)规划设计有限公司

JIUZHOUTONGSHANG(XIAN) PLANNING & Design Co.,Ltd.

| 资质内容 | 证书编号 |
|---|---|
| 建筑行业建筑工程乙级 | A261152516 |
| 市政行业道路工程乙级 | A261152516 |
| 风景园林工程设计专项乙级 | A261152516 |

备 注
Notes

本图纸版权,属九州同尚规划设计有限公司所有。
本图纸需手续齐全方可作为设计依据；不得用于本工程以外范围。

注册执业栏

| | |
|---|---|
| 姓　　名 | 单毓明 |
| 注册证书号码 | 051200516 |
| 注册印章号码 | 6115251-S005 |

设计编号

建设单位：

西乡县茶产业发展中心

| | |
|---|---|
| 工程名称 | 2025年西乡县茶树种质资源圃扩繁温室建设项目 |
| 子项名称 | 19.2*16.0m阳光板温室 |

图名：

西、东立面图、剖面图

| | | |
|---|---|---|
| 项目负责人 | 杨业庆 | 杨业庆 |
| 专业负责人 | 单毓明 | 杨业庆 |
| 设　计 | 王　杰 | 郑超 |
| 校　对 | 赵海莲 | 张熙盈 |
| 审　核 | 杨业庆 | 单毓明 |
| 审　定 | 单毓明 | 杨业庆 |

| | | | |
|---|---|---|---|
| 设计阶段 | 施工图 | 图 号 | 建施04 |
| 版 本 号 | V1.0 | 日 期 | 2025.11 |

会签栏
Joint Check up

| 总 图 | 建 筑 | 结 构 | 给排水 | 电 气 | 暖 通 |
|---|---|---|---|---|---|
| | ■ | | | | |

版 权 说 明

本图纸版权,属九州同尚规划设计有限公司所有。
盖章有效，未经书面许可不得另行他用。

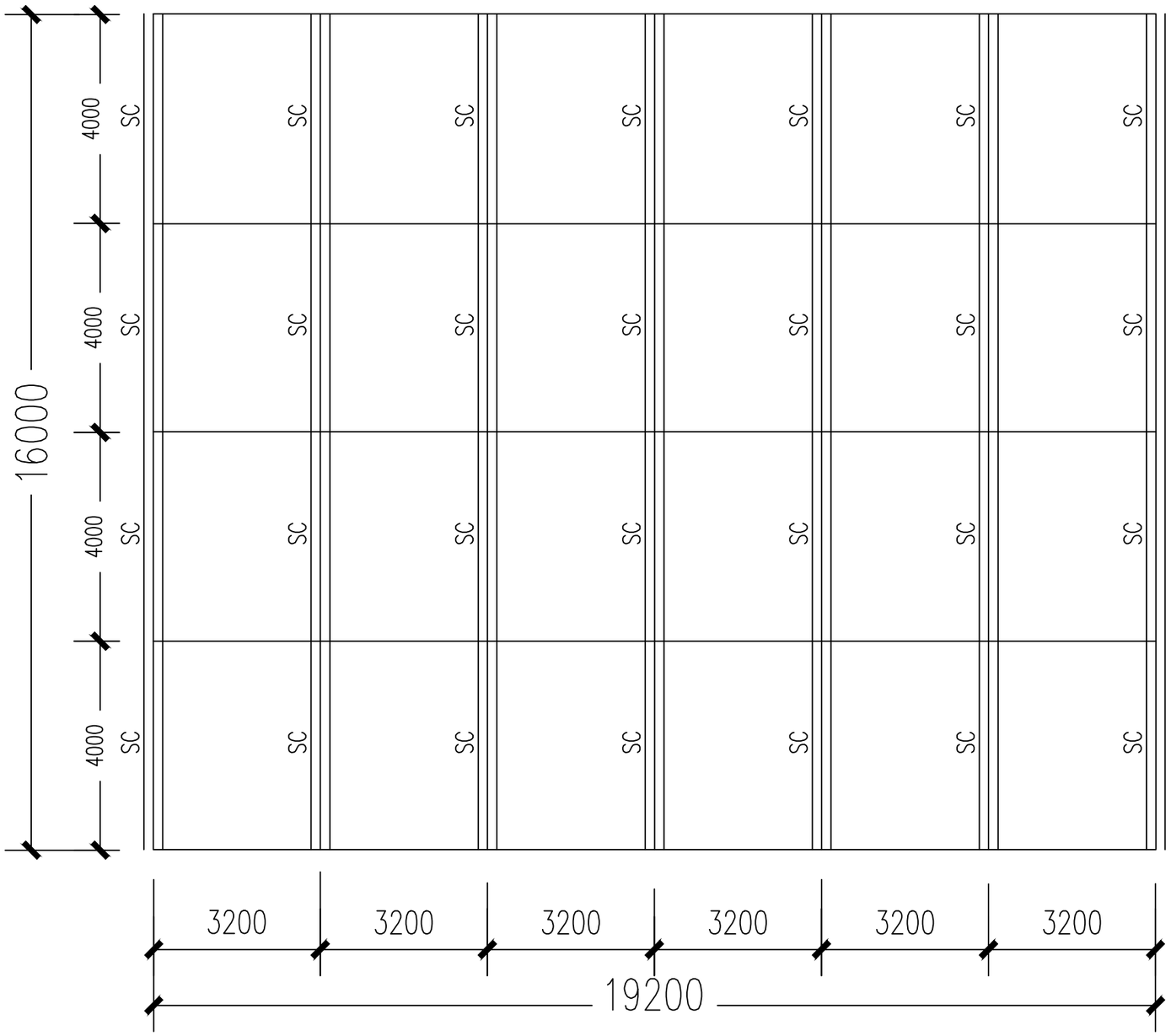


屋面水槽平面布置图

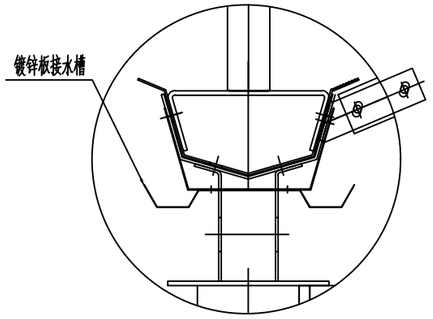


接水槽连接大样

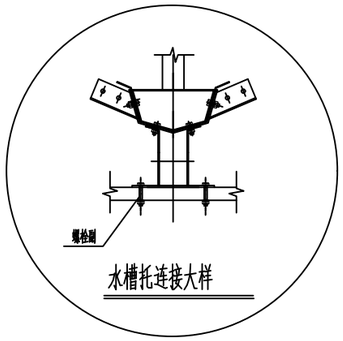


水槽托连接大样


JZTSP

九州同尚(西安)规划设计有限公司

JIUZHOUTONGSHANG(XIAN) PLANNING & Design Co.,Ltd.


| 资质内容 | 证书编号 |
|---|---|
| 建筑行业建筑工程乙级 | A261152516 |
| 市政行业道路工程乙级 | A261152516 |
| 风景园林工程设计专项乙级 | A261152516 |

备 注
Notes


本图纸版权,属九州同尚规划设计有限公司所有。
本图纸需手续齐全方可作为设计依据;不得用于本工程以外范围。


注册执业栏

| | |
|---|---|
| 姓　　名 | 单毓明 |
| 注册证书号码 | 051200516 |
| 注册印章号码 | 6115251-S005 |

设计编号

建设单位:

西乡县茶产业发展中心

| | |
|---|---|
| 工程名称 | 2025年西乡县茶树种质资源圃扩繁温室建设项目 |
| 子项名称 | 19.2*16.0m阳光板温室 |

图名:

屋面水槽平面布置图

| | | |
|---|---|---|
| 项目负责人 | 杨业庆 | 杨业庆 |
| 专业负责人 | 单毓明 | 杨业庆 |
| 设　计 | 王　杰 | 郑超 |
| 校　对 | 赵海莲 | 张熙盈 |
| 审　核 | 杨业庆 | 单毓明 |
| 审　定 | 单毓明 | 杨业庆 |

| | | | |
|---|---|---|---|
| 设计阶段 | 施工图 | 图 号 | 建施05 |
| 版 本 号 | V1.0 | 日 期 | 2025.11 |

会签栏
Joint Check up

| 总 图 | 建 筑 | 结 构 | 给排水 | 电 气 | 暖 通 |
|---|---|---|---|---|---|
| | ■ | | | | |


版 权 说 明

本图纸版权,属九州同尚规划设计有限公司所有。
盖章有效,未经书面许可不得另行他用。

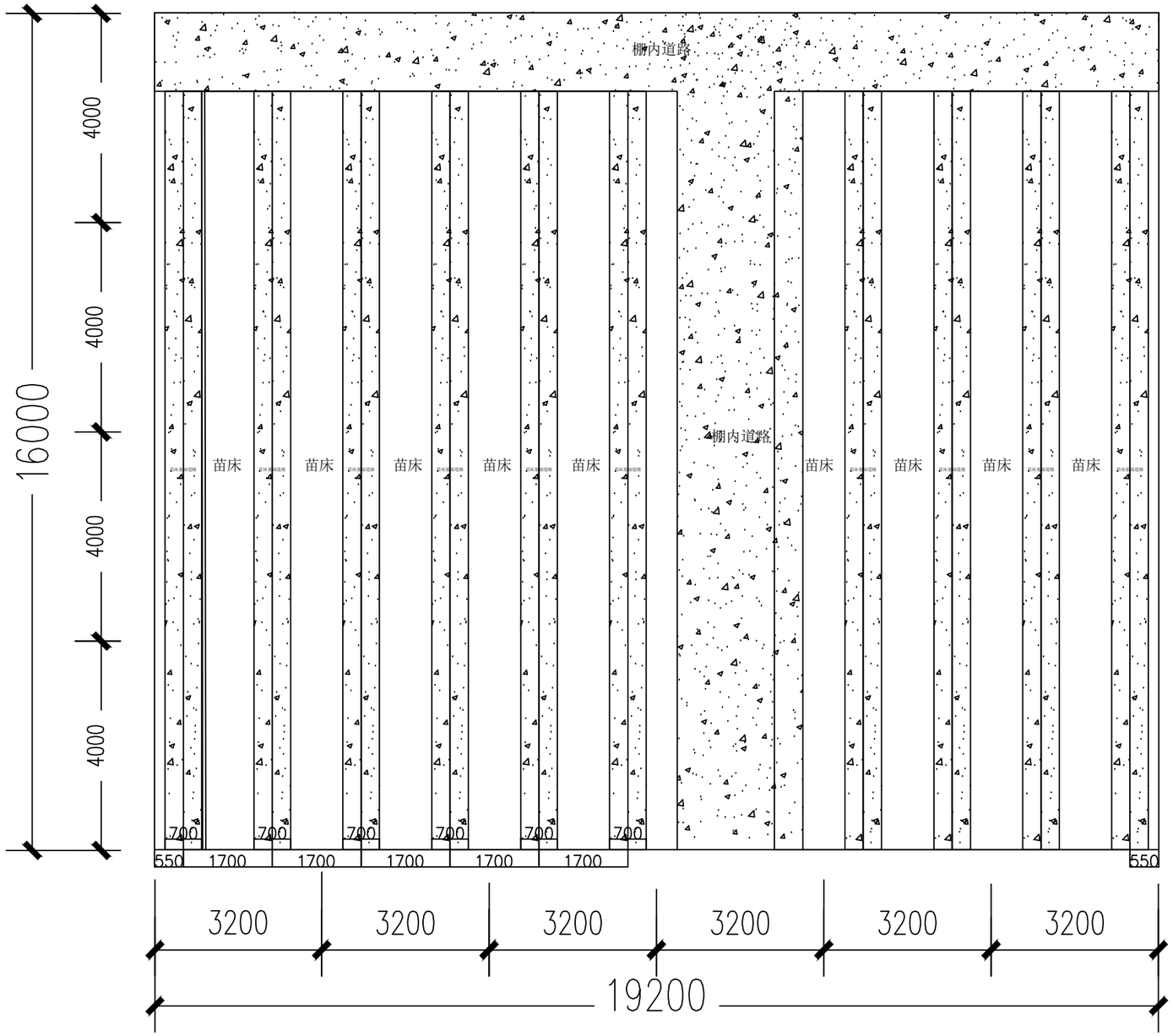


# 苗床平面布置图

JZTSP

九州同尚(西安)规划设计有限公司
JIUZHOUTONGSHANG(XIAN) PLANNING & Design Co.,Ltd.

| 资质内容 | 证书编号 |
|---|---|
| 建筑行业建筑工程乙级 | A261152516 |
| 市政行业道路工程乙级 | A261152516 |
| 风景园林工程设计专项乙级 | A261152516 |

备 注
Notes
本图纸版权,属九州同尚规划设计有限公司所有。
本图纸需手续齐全方可作为设计依据；不得用于本工程以外范围。

注册执业栏

| | |
|---|---|
| 姓 名 | 单毓明 |
| 注册证书号码 | 051200516 |
| 注册印章号码 | 6115251-S005 |

设计编号

建设单位：
西乡县茶产业发展中心

| | |
|---|---|
| 工程名称 | 2025年西乡县茶树种质资源圃扩繁温室建设项目 |
| 子项名称 | 19.2*16.0m阳光板温室 |

图名：
苗床平面布置图

| | | |
|---|---|---|
| 项目负责人 | 杨业庆 | 杨业庆 |
| 专业负责人 | 单毓明 | 杨业庆 |
| 设 计 | 王 杰 | 郑超 |
| 校 对 | 赵海莲 | 张熙盈 |
| 审 核 | 杨业庆 | 单毓明 |
| 审 定 | 单毓明 | 杨业庆 |

| | | | |
|---|---|---|---|
| 设计阶段 | 施工图 | 图 号 | 建施06 |
| 版 本 号 | V1.0 | 日 期 | 2025.11 |

会签栏
Joint Check up

| 总 图 | 建 筑 | 结 构 | 给排水 | 电 气 | 暖 通 |
|---|---|---|---|---|---|
| | ■ | | | | |

版 权 说 明
本图纸版权,属九州同尚规划设计有限公司所有。
盖章有效，未经书面许可不得另行他用。

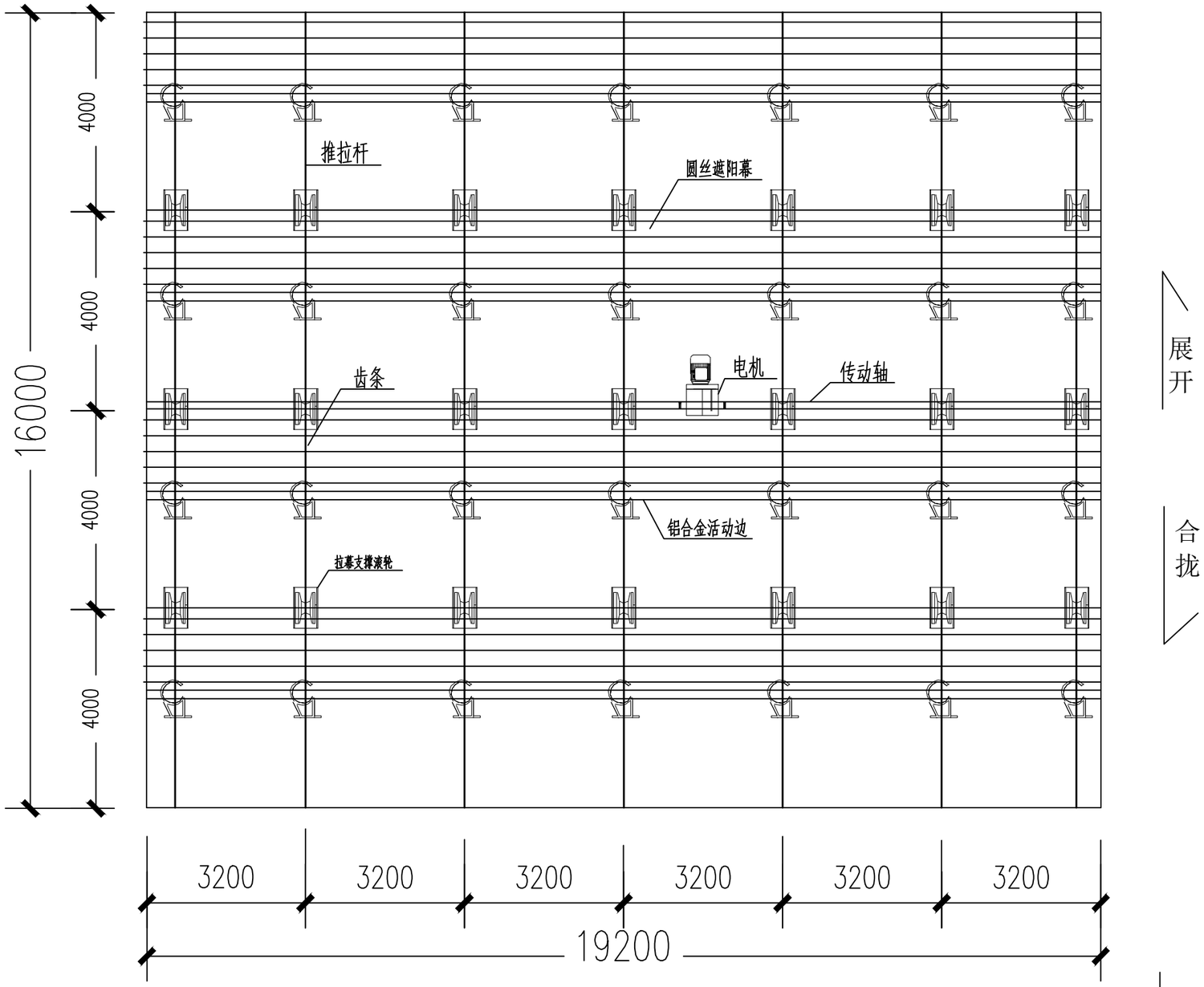


外遮阳传动系统平面图

展开

合拢

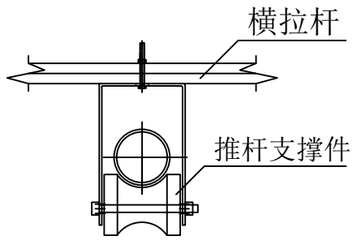


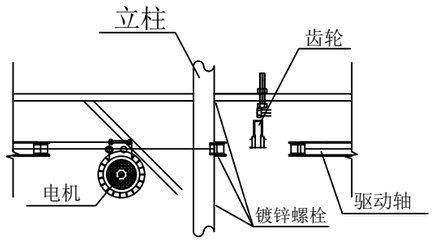


JZTSP

九州同尚(西安)规划设计有限公司

JIUZHOUTONGSHANG(XIAN) PLANNING & Design Co.,Ltd.

| 资质内容 | 证书编号 |
|---|---|
| 建筑行业建筑工程乙级 | A261152516 |
| 市政行业道路工程乙级 | A261152516 |
| 风景园林工程设计专项乙级 | A261152516 |

备 注
Notes

本图纸版权,属九州同尚规划设计有限公司所有。
本图纸需手续齐全方可作为设计依据;不得用于本工程以外范围。

注册执业栏

| | |
|---|---|
| 姓 名 | 单毓明 |
| 注册证书号码 | 051200516 |
| 注册印章号码 | 6115251-S005 |

设计编号

建设单位:

西乡县茶产业发展中心

| | |
|---|---|
| 工程名称 | 2025年西乡县茶树种质资源圃扩繁温室建设项目 |
| 子项名称 | 19.2*16.0m阳光板温室 |

图名:

外遮阳传动系统平面图

| | | |
|---|---|---|
| 项目负责人 | 杨业庆 | 杨业庆 |
| 专业负责人 | 单毓明 | 杨业庆 |
| 设 计 | 王 杰 | 郑超 |
| 校 对 | 赵海莲 | 张慧敏 |
| 审 核 | 杨业庆 | 单毓明 |
| 审 定 | 单毓明 | 杨业庆 |

| | | | |
|---|---|---|---|
| 设计阶段 | 施工图 | 图 号 | 建施07 |
| 版 本 号 | V1.0 | 日 期 | 2025.11 |

会签栏
Joint Check up

| 总 图 | 建 筑 | 结 构 | 给排水 | 电 气 | 暖 通 |
|---|---|---|---|---|---|
| | ■ | | | | |

版 权 说 明

本图纸版权,属九州同尚规划设计有限公司所有。
盖章有效,未经书面许可不得另行他用。

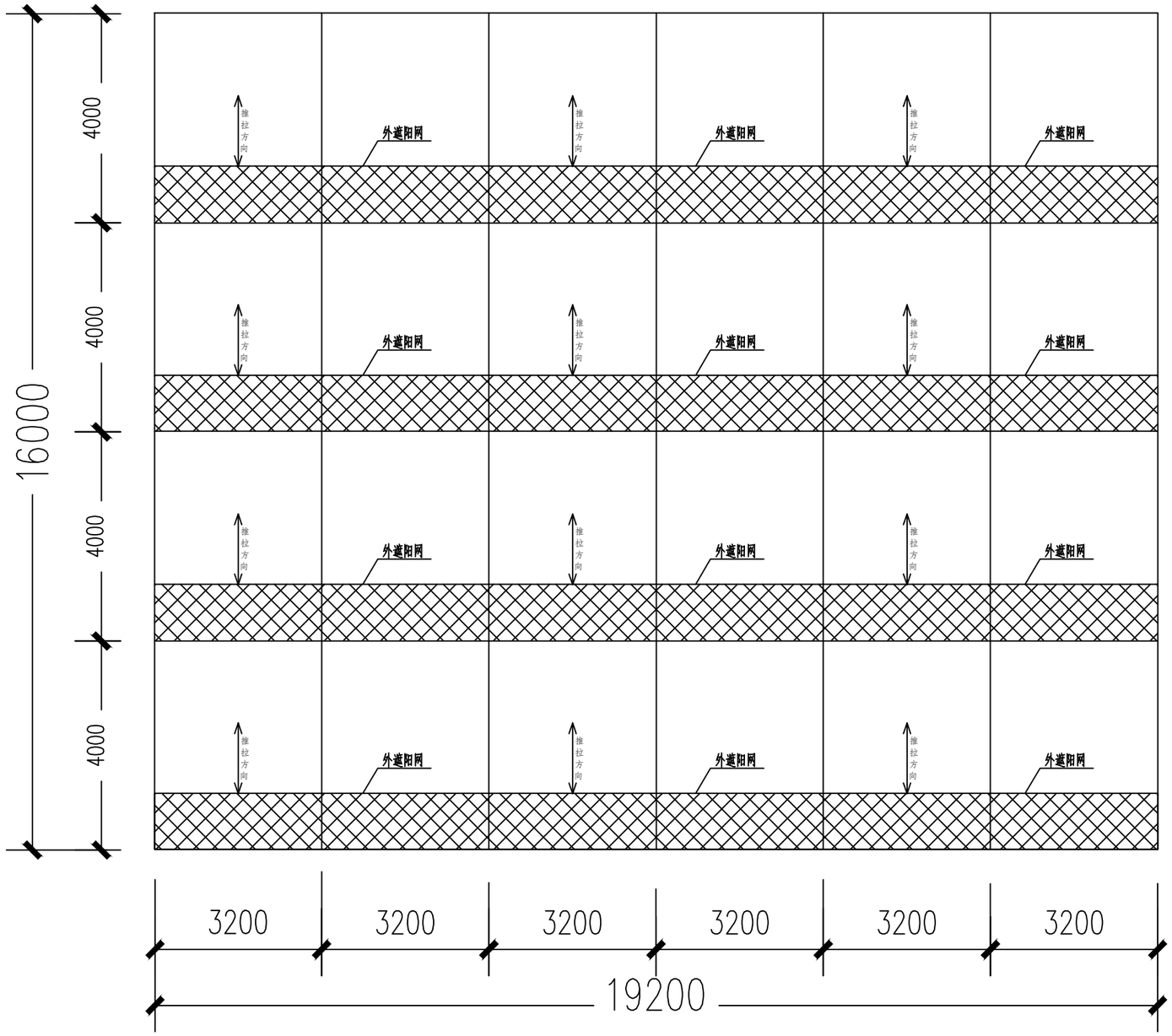


外遮阳幕布平面图

JZTSP

九州同尚(西安)规划设计有限公司

JIUZHOUTONGSHANG(XIAN) PLANNING & Design Co.,Ltd.

| 资质内容 | 证书编号 |
|---|---|
| 建筑行业建筑工程乙级 | A261152516 |
| 市政行业道路工程乙级 | A261152516 |
| 风景园林工程设计专项乙级 | A261152516 |

备 注
Notes

本图纸版权,属九州同尚规划设计有限公司所有。
本图纸需手续齐全方可作为设计依据；不得用于本工程以外范围。

注册执业栏

| | |
|---|---|
| 姓　　名 | 单毓明 |
| 注册证书号码 | 051200516 |
| 注册印章号码 | 6115251-S005 |

设计编号

建设单位：

西乡县茶产业发展中心

| | |
|---|---|
| 工程名称 | 2025年西乡县茶树种质资源圃扩繁温室建设项目 |
| 子项名称 | 19.2*16.0m阳光板温室 |

图名：

外遮阳幕布平面图

| | | |
|---|---|---|
| 项目负责人 | 杨业庆 | 杨业庆 |
| 专业负责人 | 单毓明 | 杨业庆 |
| 设　计 | 王　杰 | 郑超 |
| 校　对 | 赵海莲 | 张然然 |
| 审　核 | 杨业庆 | 单毓明 |
| 审　定 | 单毓明 | 杨业庆 |

| | | | |
|---|---|---|---|
| 设计阶段 | 施工图 | 图 号 | 建施08 |
| 版 本 号 | V1.0 | 日 期 | 2025.11 |

会签栏
Joint Check up

| 总 图 | 建 筑 | 结 构 | 给排水 | 电 气 | 暖 通 |
|---|---|---|---|---|---|
| | ■ | | | | |

版 权 说 明

本图纸版权,属九州同尚规划设计有限公司所有。
盖章有效，未经书面许可不得另行他用。

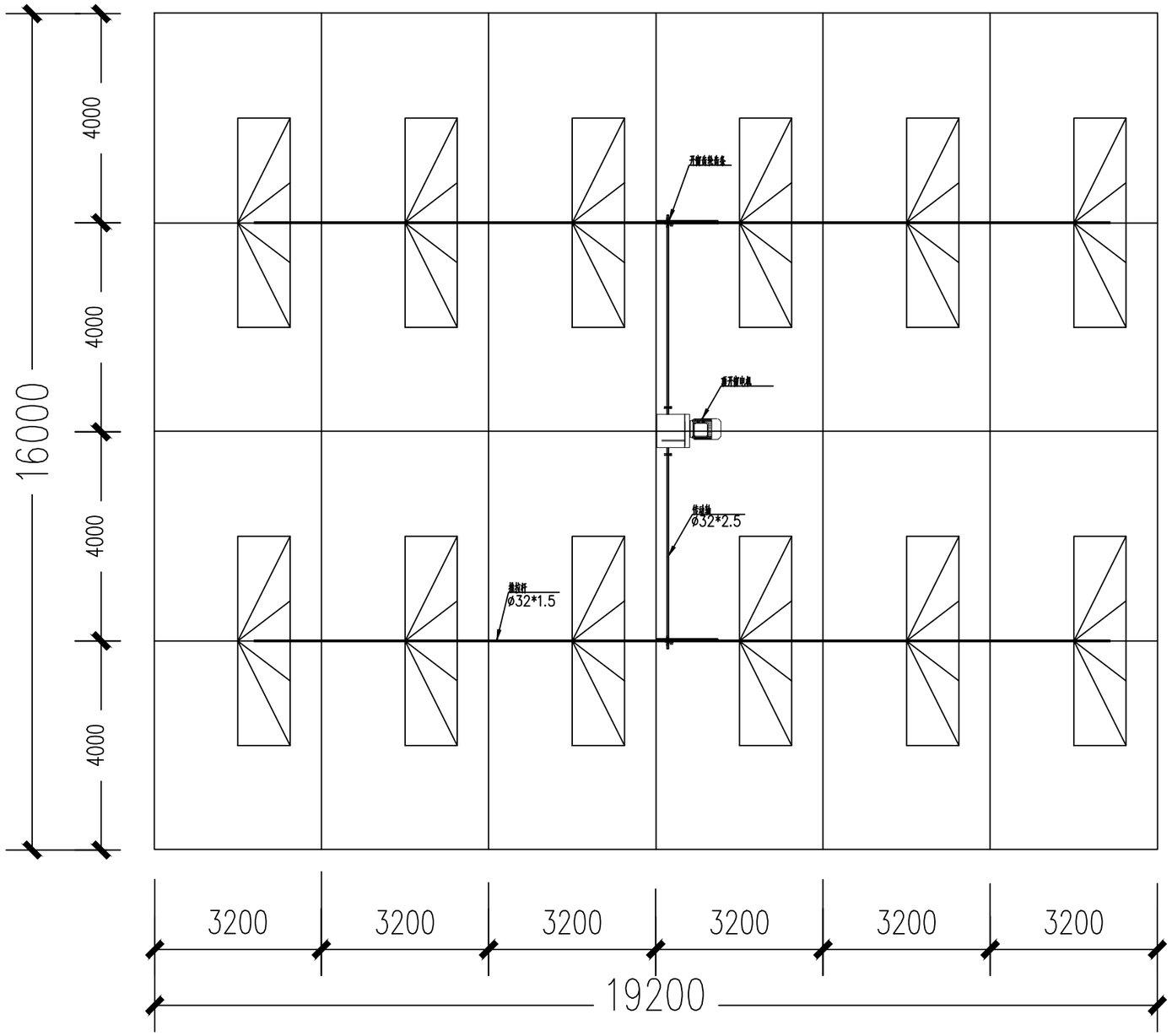


# 顶开窗平面布置图

JZTSP

九州同尚(西安)规划设计有限公司

JIUZHOUTONGSHANG(XIAN) PLANNING & Design Co.,Ltd.

| 资质内容 | 证书编号 |
|---|---|
| 建筑行业建筑工程乙级 | A261152516 |
| 市政行业道路工程乙级 | A261152516 |
| 风景园林工程设计专项乙级 | A261152516 |

备 注
Notes

本图纸版权,属九州同尚规划设计有限公司所有。
本图纸需手续齐全方可作为设计依据；不得用于本工程以外范围。

注册执业栏

| | |
|---|---|
| 姓 名 | 单毓明 |
| 注册证书号码 | 051200516 |
| 注册印章号码 | 6115251-S005 |

设计编号

建设单位：

西乡县茶产业发展中心

| | |
|---|---|
| 工程名称 | 2025年西乡县茶树种质资源圃扩繁温室建设项目 |
| 子项名称 | 19.2*16.0m阳光板温室 |

图名：

顶开窗平面布置图

| | | |
|---|---|---|
| 项目负责人 | 杨业庆 | 杨业庆 |
| 专业负责人 | 单毓明 | 杨业庆 |
| 设 计 | 王 杰 | 郑超 |
| 校 对 | 赵海莲 | 张然然 |
| 审 核 | 杨业庆 | 单毓明 |
| 审 定 | 单毓明 | 杨业庆 |

| | | | |
|---|---|---|---|
| 设计阶段 | 施工图 | 图 号 | 建施09 |
| 版 本 号 | V1.0 | 日 期 | 2025.11 |

会签栏
Joint Check up

| 总 图 | 建 筑 | 结 构 | 给排水 | 电 气 | 暖 通 |
|---|---|---|---|---|---|
| | ■ | | | | |

版 权 说 明

本图纸版权,属九州同尚规划设计有限公司所有。
盖章有效，未经书面许可不得另行他用。

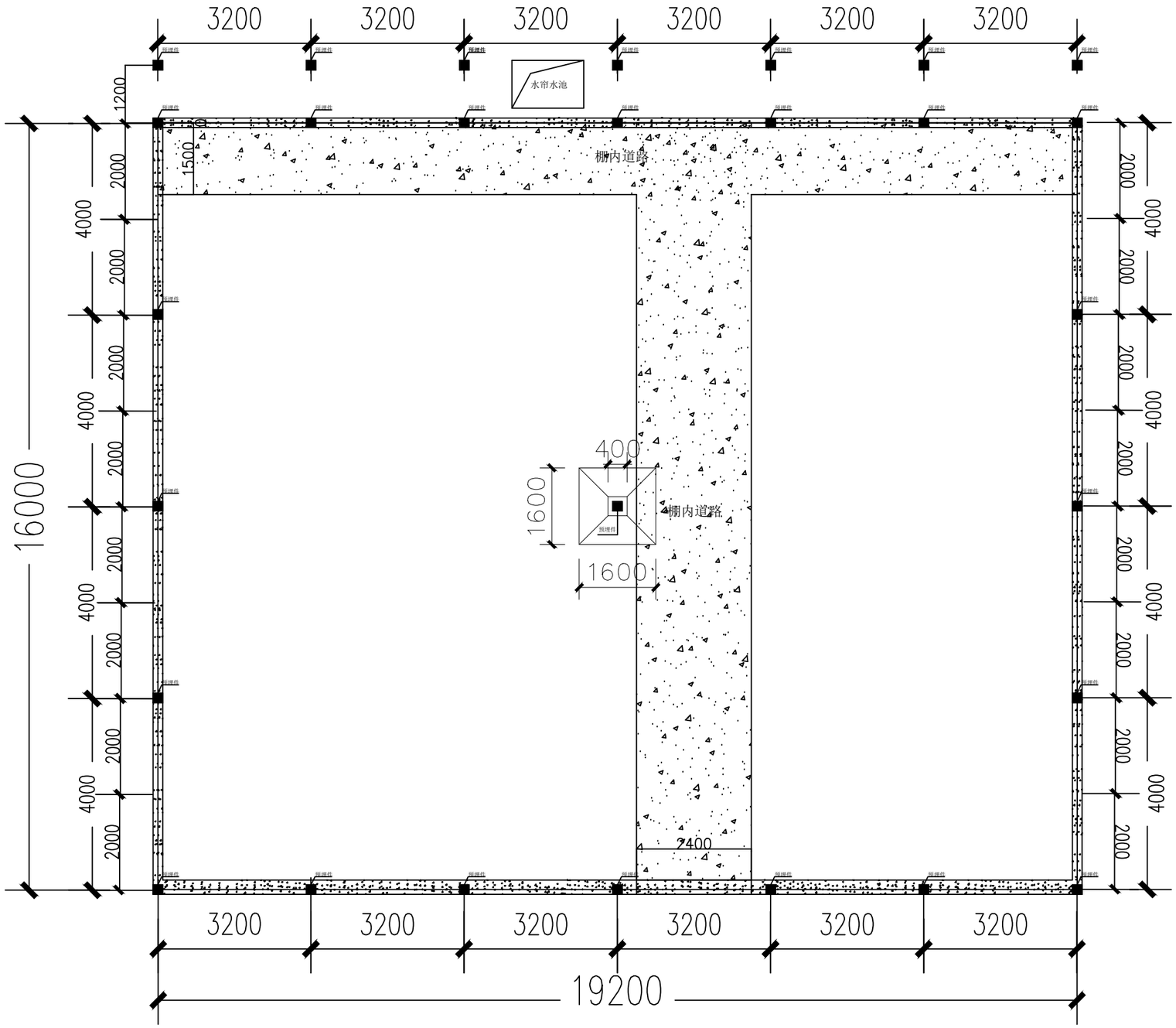


# 地基平面图

说明：四周条基700高240宽钢筋砼基础

条基下部做700mm宽300mm高C30砼基底并置于持力层，基础回填土应分层密实

棚内道路为150mm厚C20砼硬化道路

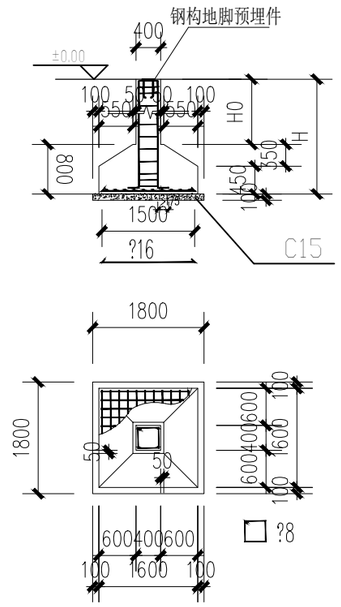


独立基础大样 1:100

备注：图中H0和H尺寸视现场原土深度地质情况调整。
柱筋：?8@100/150,4?16
底筋：双向 ?16,@150

JZTSP

九州同尚(西安)规划设计有限公司
JIUZHOUTONGSHANG(XIAN) PLANNING & Design Co.,Ltd.

| 资质内容 | 证书编号 |
|---|---|
| 建筑行业建筑工程乙级 | A261152516 |
| 市政行业道路工程乙级 | A261152516 |
| 风景园林工程设计专项乙级 | A261152516 |

备 注
Notes

本图纸版权,属九州同尚规划设计有限公司所有。
本图纸需手续齐全方可作为设计依据；不得用于本工程以外范围。

注册执业栏

| | |
|---|---|
| 姓 名 | 单毓明 |
| 注册证书号码 | 051200516 |
| 注册印章号码 | 6115251-S005 |

设计编号

建设单位：

西乡县茶产业发展中心

| | |
|---|---|
| 工程名称 | 西乡县茶树种质资源圃扩繁温室建设项目 |
| 子项名称 | 19.2*16.0m阳光板温室 |

图名：

地基平面图

| | | |
|---|---|---|
| 项目负责人 | 杨业庆 | 杨业庆 |
| 专业负责人 | 单毓明 | 单毓明 |
| 设 计 | 王 杰 | 王杰 |
| 校 对 | 赵海莲 | 赵海莲 |
| 审 核 | 杨业庆 | 杨业庆 |
| 审 定 | 单毓明 | 单毓明 |

| | | | |
|---|---|---|---|
| 设计阶段 | 施工图 | 图 号 | 结施01 |
| 版 本 号 | V1.0 | 日 期 | 2025.11 |

会签栏
Joint Check up

| 总 图 | 建 筑 | 结 构 | 给排水 | 电 气 | 暖 通 |
|---|---|---|---|---|---|
| | | ■ | | | |

版 权 说 明
本图纸版权,属九州同尚规划设计有限公司所有。
盖章有效，未经书面许可不得另行他用。

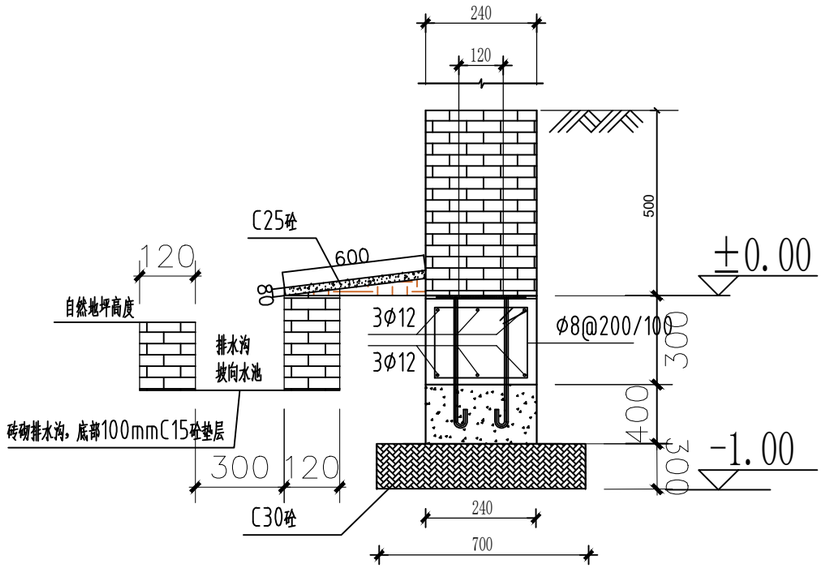


基础剖面JC

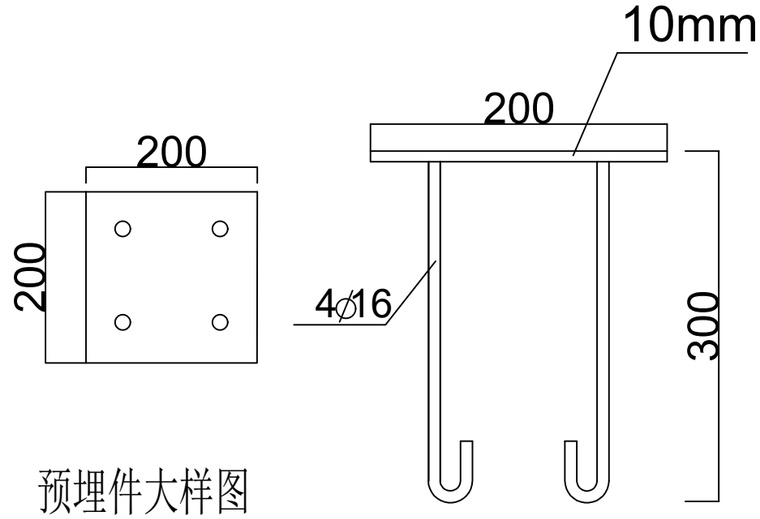


预埋件大样图

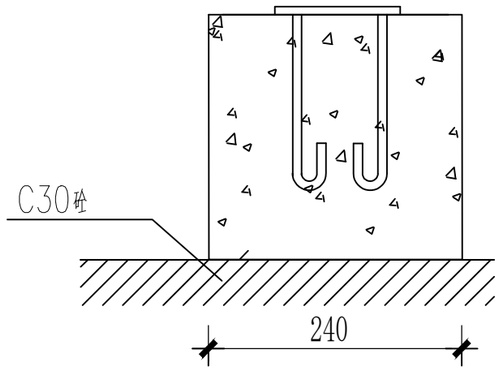


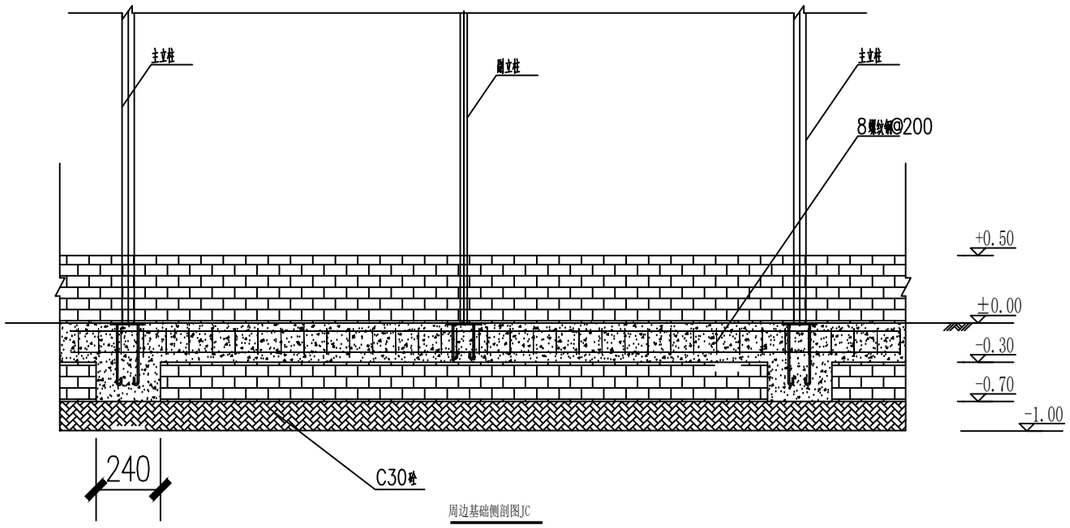


周边基础侧剖图JC

JZTSP

九州同尚(西安)规划设计有限公司
JIUZHOUTONGSHANG(XIAN) PLANNING & Design Co.,Ltd.

| 资质内容 | 证书编号 |
|---|---|
| 建筑行业建筑工程乙级 | A261152516 |
| 市政行业道路工程乙级 | A261152516 |
| 风景园林工程设计专项乙级 | A261152516 |

备 注
Notes

本图纸版权,属九州同尚规划设计有限公司所有。
本图纸需手续齐全方可作为设计依据；不得用于本工程以外范围。

注册执业栏

| | |
|---|---|
| 姓　　名 | 单毓明 |
| 注册证书号码 | 051200516 |
| 注册印章号码 | 6115251-S005 |
| 设计编号 | |

建设单位：

西乡县茶产业发展中心

| | |
|---|---|
| 工程名称 | 西乡县茶树种质资源圃扩繁温室建设项目 |
| 子项名称 | 19.2*16.0m阳光板温室 |

图名：

基础及预埋件大样图

| | | |
|---|---|---|
| 项目负责人 | 杨业庆 | 杨业庆 |
| 专业负责人 | 单毓明 | 单毓明 |
| 设　计 | 王　杰 | 王杰 |
| 校　对 | 赵海莲 | 赵海莲 |
| 审　核 | 杨业庆 | 杨业庆 |
| 审　定 | 单毓明 | 单毓明 |

| | | | |
|---|---|---|---|
| 设计阶段 | 施工图 | 图 号 | 结施02 |
| 版 本 号 | V1.0 | 日 期 | 2025.11 |

会签栏
Joint Check up

| 总 图 | 建 筑 | 结 构 | 给排水 | 电 气 | 暖 通 |
|---|---|---|---|---|---|
| | | ■ | | | |

版 权 说 明

本图纸版权,属九州同尚规划设计有限公司所有。
盖章有效，未经书面许可不得另行他用。

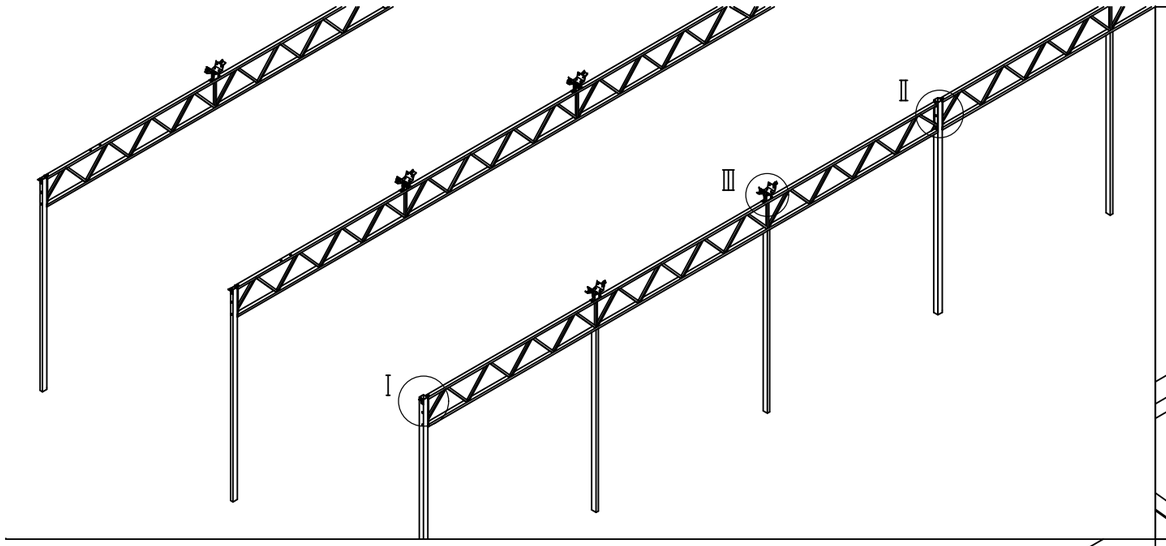


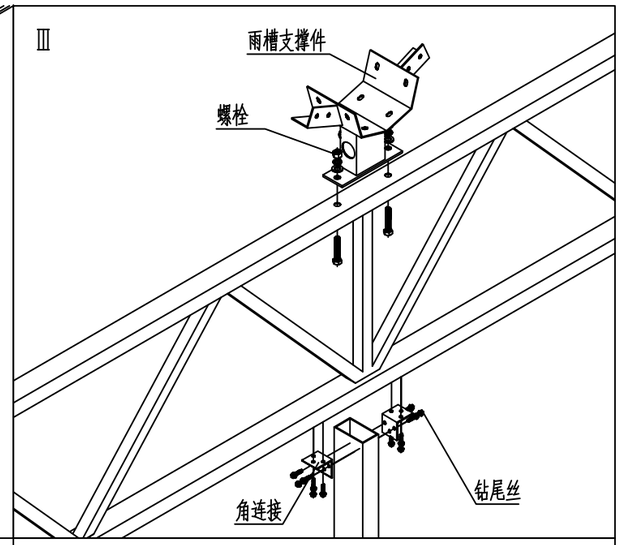


## 说明：

1.事先将螺栓向上穿在格构架端头安装雨槽支撑件的孔中（图中未示出），并将位于格构架中部的雨槽支撑件在地面组装好，靠端面的两排格构架上安装端部中间用雨槽支撑件，且使此两排雨槽支撑件上的钢丝绳拉环相对其余格构架上安装内部中间用雨槽支撑件。

2.格构架的安装方向：对照顶窗分布图，格构架带齿条副安装孔的一端朝向开窗方向。3.在连栋方向上，格构架应尽量一次安装到位。4.图中只示出端部中间雨槽支撑件、格构架和端面立柱的安装，其余与此相似。5、端面没有格构架。

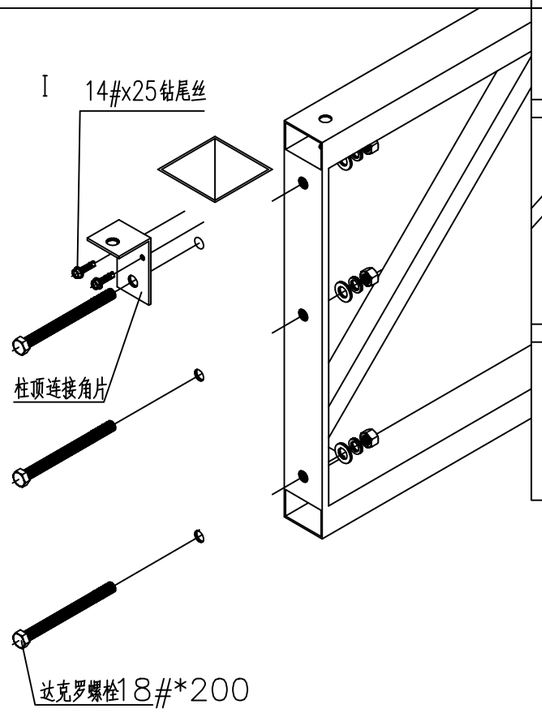


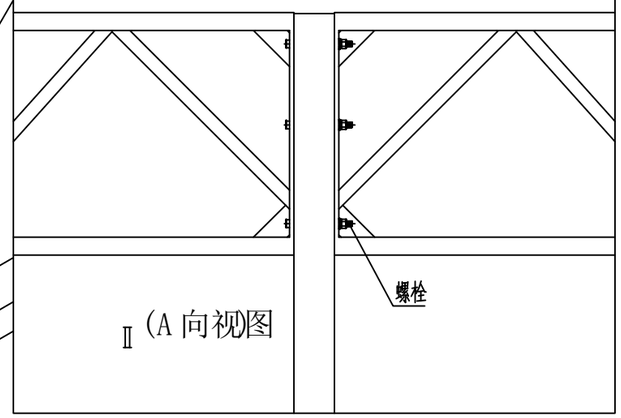



JZTSP

九州同尚(西安)规划设计有限公司

JIUZHOUTONGSHANG(XIAN) PLANNING & Design Co.,Ltd.


| 资质内容 | 证书编号 |
|---|---|
| 建筑行业建筑工程乙级 | A261152516 |
| 市政行业道路工程乙级 | A261152516 |
| 风景园林工程设计专项乙级 | A261152516 |

备 注
Notes


本图纸版权,属九州同尚规划设计有限公司所有。
本图纸需手续齐全方可作为设计依据；不得用于本工程以外范围。


注册执业栏

| | |
|---|---|
| 姓　　名 | 单毓明 |
| 注册证书号码 | 051200516 |
| 注册印章号码 | 6115251-S005 |
| 设计编号 | |

建设单位：

西乡县茶产业发展中心

| | |
|---|---|
| 工程名称 | 2025年西乡县茶树种质资源圃扩繁温室建设项目 |
| 子项名称 | 19.2*16.0m阳光板温室 |

图名：

结构装配图一

| | | |
|---|---|---|
| 项目负责人 | 杨业庆 | 杨业庆 |
| 专业负责人 | 单毓明 | 单毓明 |
| 设　计 | 王　杰 | 王杰 |
| 校　对 | 赵海莲 | 赵海莲 |
| 审　核 | 杨业庆 | 杨业庆 |
| 审　定 | 单毓明 | 单毓明 |

| | | | |
|---|---|---|---|
| 设计阶段 | 施工图 | 图 号 | 结施03 |
| 版 本 号 | V1.0 | 日 期 | 2025.11 |

会签栏
Joint Check up

| 总 图 | 建 筑 | 结 构 | 给排水 | 电 气 | 暖 通 |
|---|---|---|---|---|---|
| | | ■ | | | |


版 权 说 明

本图纸版权,属九州同尚规划设计有限公司所有。
盖章有效，未经书面许可不得另行他用。

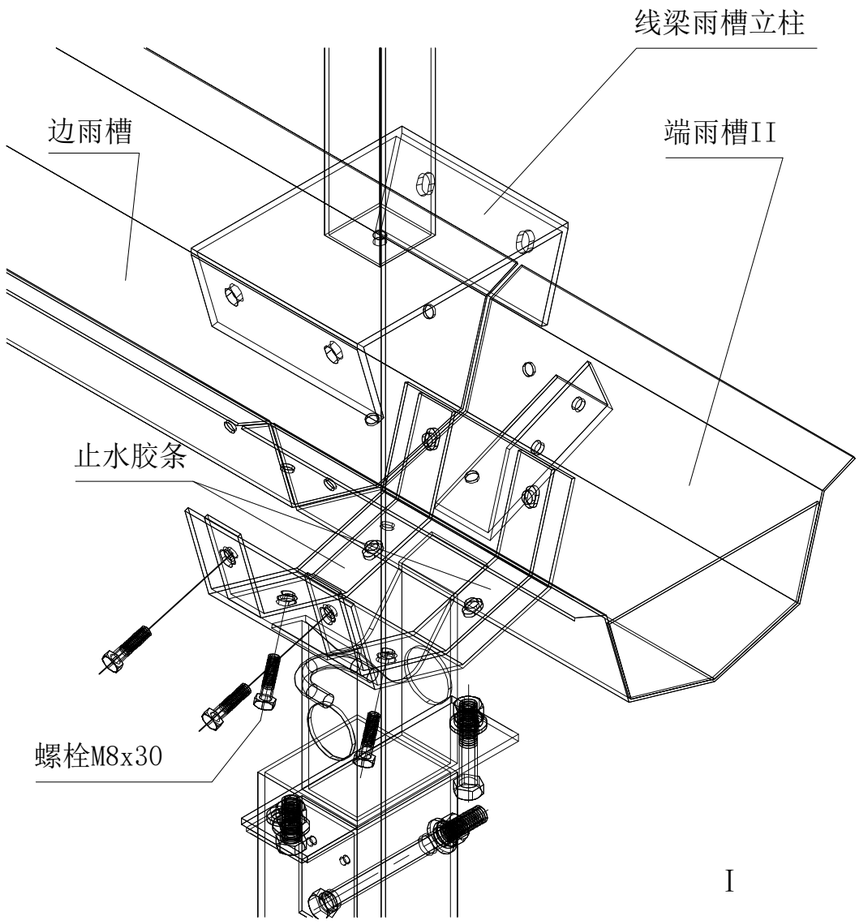


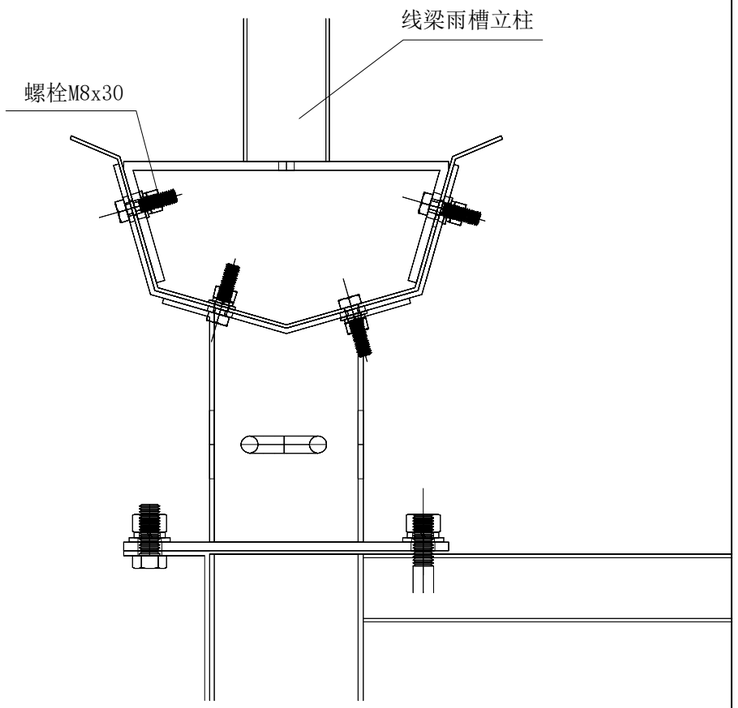



JZTSP

九州同尚(西安)规划设计有限公司

JIUZHOUTONGSHANG(XIAN) PLANNING & Design Co.,Ltd.


| 资质内容 | 证书编号 |
|---|---|
| 建筑行业建筑工程乙级 | A261152516 |
| 市政行业道路工程乙级 | A261152516 |
| 风景园林工程设计专项乙级 | A261152516 |

备 注
Notes


本图纸版权,属九州同尚规划设计有限公司所有。
本图纸需手续齐全方可作为设计依据；不得用于本工程以外范围。


注册执业栏

| | |
|---|---|
| 姓　　名 | 单毓明 |
| 注册证书号码 | 051200516 |
| 注册印章号码 | 6115251-S005 |

设计编号

建设单位：

西乡县茶产业发展中心

| | |
|---|---|
| 工程名称 | 2025年西乡县茶树种质资源圃扩繁温室建设项目 |
| 子项名称 | 19.2*16.0m阳光板温室 |

图名：

结构装配图二

| | | |
|---|---|---|
| 项目负责人 | 杨业庆 | 杨业庆 |
| 专业负责人 | 单毓明 | 单毓明 |
| 设　计 | 王　杰 | 王杰 |
| 校　对 | 赵海莲 | 赵海莲 |
| 审　核 | 杨业庆 | 杨业庆 |
| 审　定 | 单毓明 | 单毓明 |

| | | | |
|---|---|---|---|
| 设计阶段 | 施工图 | 图 号 | 结施04 |
| 版 本 号 | V1.0 | 日 期 | 2025.11 |

会签栏
Joint Check up

| 总 图 | 建 筑 | 结 构 | 给排水 | 电 气 | 暖 通 |
|---|---|---|---|---|---|
| | | ■ | | | |


版 权 说 明

本图纸版权,属九州同尚规划设计有限公司所有。
盖章有效，未经书面许可不得另行他用。

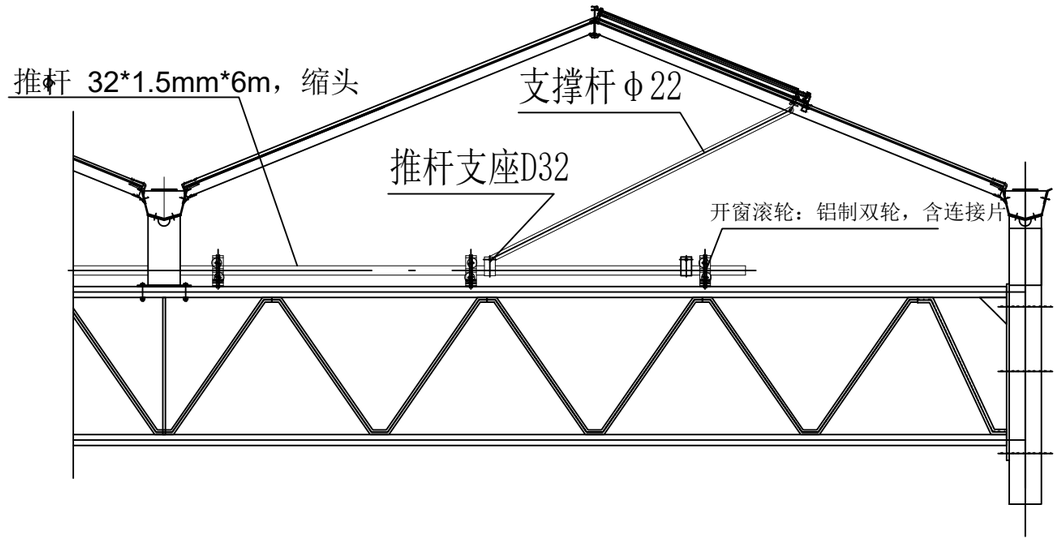


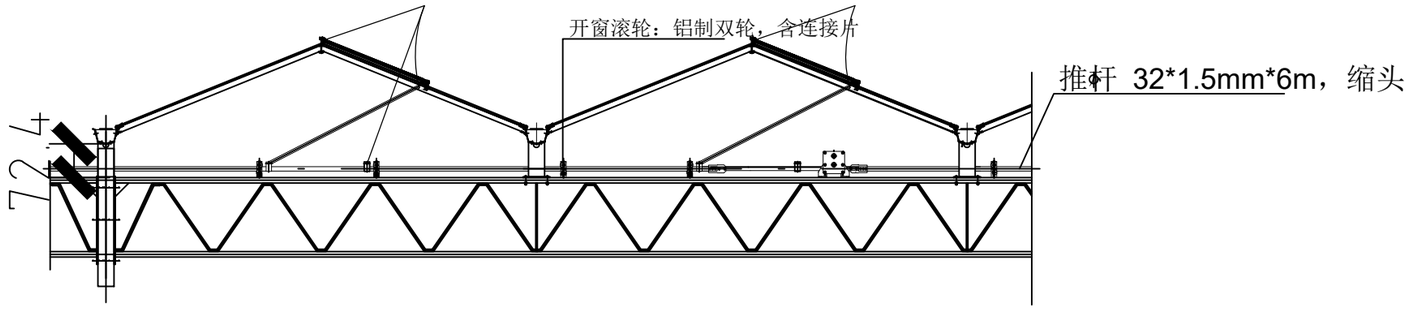


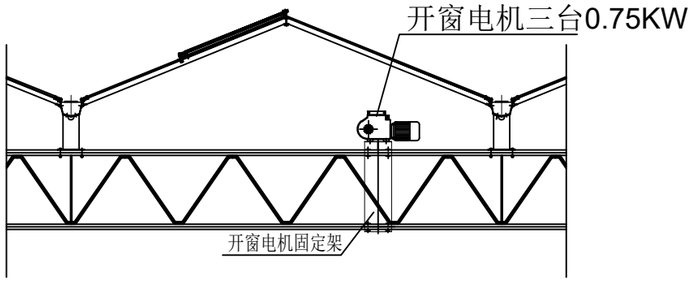


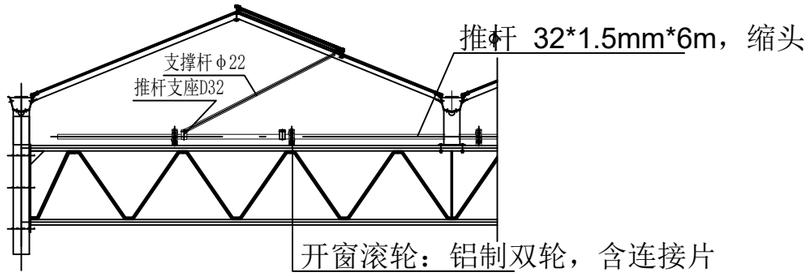


JZTSP

九州同尚(西安)规划设计有限公司
JIUZHOUTONGSHANG(XIAN) PLANNING & Design Co.,Ltd.

| 资质内容 | 证书编号 |
|---|---|
| 建筑行业建筑工程乙级 | A261152516 |
| 市政行业道路工程乙级 | A261152516 |
| 风景园林工程设计专项乙级 | A261152516 |

备 注
Notes

本图纸版权,属九州同尚规划设计有限公司所有。
本图纸需手续齐全方可作为设计依据；不得用于本工程以外范围。

注册执业栏

| | |
|---|---|
| 姓　　名 | 单毓明 |
| 注册证书号码 | 051200516 |
| 注册印章号码 | 6115251-S005 |
| 设计编号 | |

建设单位：

西乡县茶产业发展中心

| | |
|---|---|
| 工程名称 | 2025年西乡县茶树种质资源圃扩繁温室建设项目 |
| 子项名称 | 19.2*16.0m阳光板温室 |

图名：

结构装配图三

| | | |
|---|---|---|
| 项目负责人 | 杨业庆 | 杨业庆 |
| 专业负责人 | 单毓明 | 单毓明 |
| 设　计 | 王　杰 | 王杰 |
| 校　对 | 赵海莲 | 赵海莲 |
| 审　核 | 杨业庆 | 杨业庆 |
| 审　定 | 单毓明 | 单毓明 |

| | | | |
|---|---|---|---|
| 设计阶段 | 施工图 | 图 号 | 结施05 |
| 版 本 号 | V1.0 | 日 期 | 2025.11 |

会签栏
Joint Check up

| 总 图 | 建 筑 | 结 构 | 给排水 | 电 气 | 暖 通 |
|---|---|---|---|---|---|
| | | ■ | | | |

版 权 说 明

本图纸版权,属九州同尚规划设计有限公司所有。
盖章有效，未经书面许可不得另行他用。

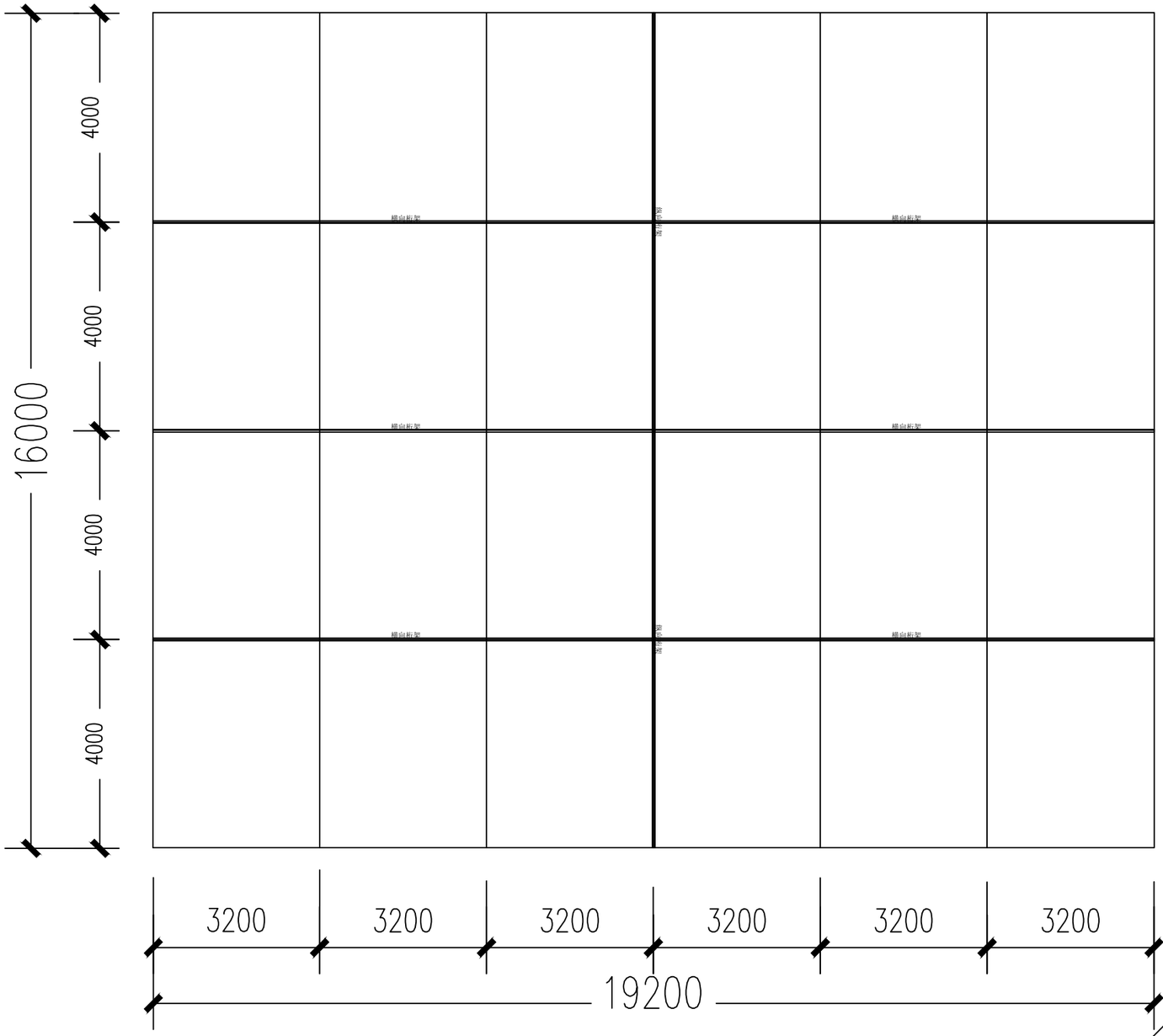


横向格构架平面布置图

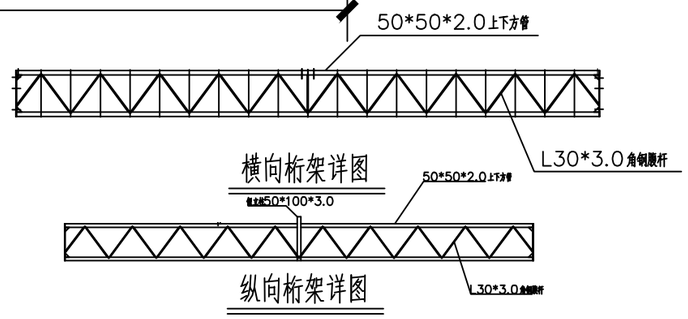


JZTSP

九州同尚(西安)规划设计有限公司

JIUZHOUTONGSHANG(XIAN) PLANNING & Design Co.,Ltd.

| 资质内容 | 证书编号 |
|---|---|
| 建筑行业建筑工程乙级 | A261152516 |
| 市政行业道路工程乙级 | A261152516 |
| 风景园林工程设计专项乙级 | A261152516 |

备 注
Notes

本图纸版权,属九州同尚规划设计有限公司所有。
本图纸需手续齐全方可作为设计依据；不得用于本工程以外范围。

注册执业栏

| | |
|---|---|
| 姓　　名 | 单毓明 |
| 注册证书号码 | 051200516 |
| 注册印章号码 | 6115251-S005 |
| 设计编号 | |

建设单位：

西乡县茶产业发展中心

| | |
|---|---|
| 工程名称 | 2025年西乡县茶树种质资源圃扩繁温室建设项目 |
| 子项名称 | 19.2*16.0m阳光板温室 |

图名：

横向格构架平面布置图

| | | |
|---|---|---|
| 项目负责人 | 杨业庆 | 杨业庆 |
| 专业负责人 | 单毓明 | 单毓明 |
| 设　计 | 王　杰 | 王杰 |
| 校　对 | 赵海莲 | 赵海莲 |
| 审　核 | 杨业庆 | 杨业庆 |
| 审　定 | 单毓明 | 单毓明 |

| | | | |
|---|---|---|---|
| 设计阶段 | 施工图 | 图 号 | 结施06 |
| 版 本 号 | V1.0 | 日 期 | 2025.11 |

会签栏
Joint Check up

| 总 图 | 建 筑 | 结 构 | 给排水 | 电 气 | 暖 通 |
|---|---|---|---|---|---|
| | | ■ | | | |


版 权 说 明

本图纸版权,属九州同尚规划设计有限公司所有。
盖章有效，未经书面许可不得另行他用。

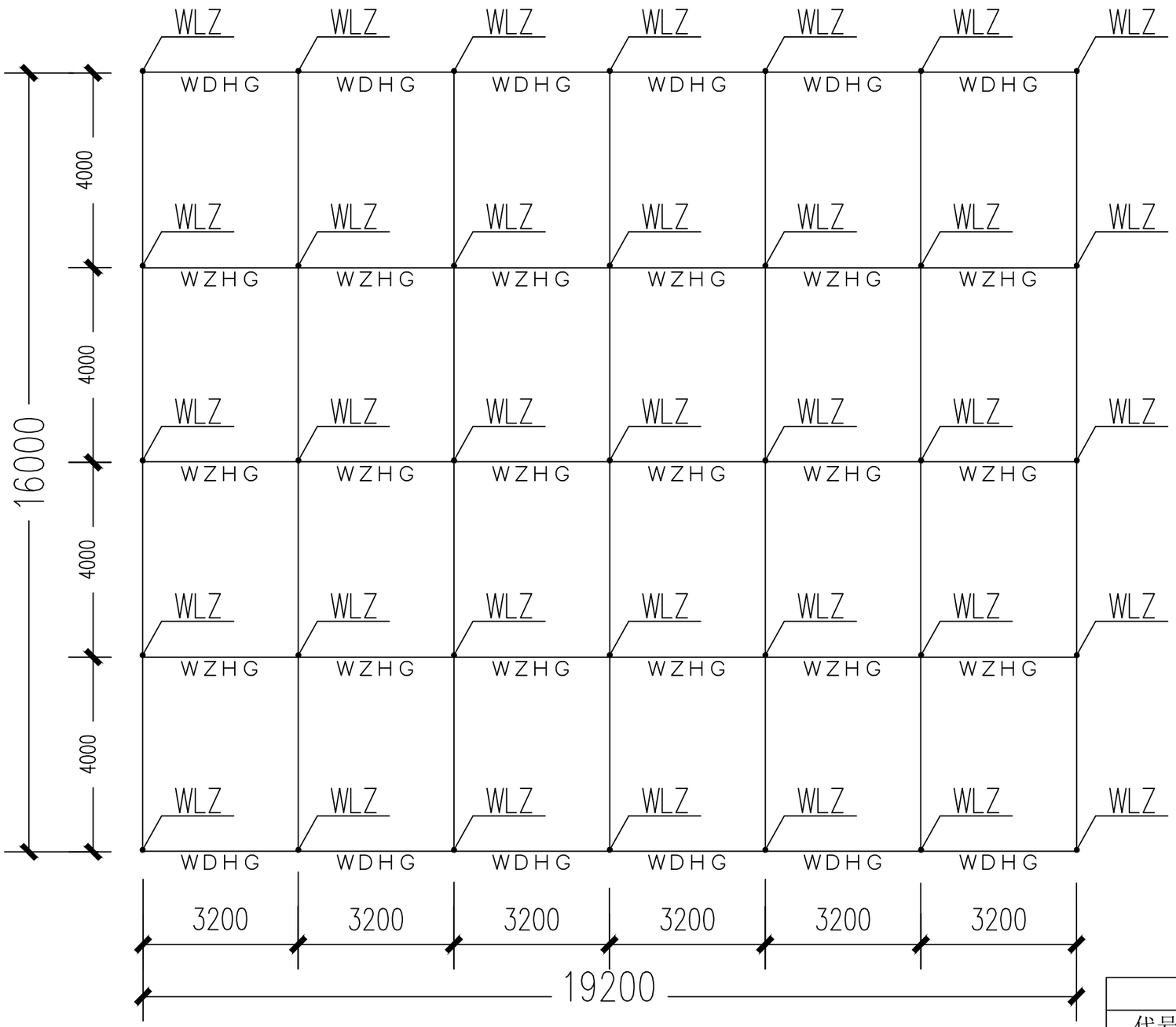


外遮阳柱网平面布置图

| 钢构件明细表 | | |
|---|---|---|
| 代号 | 名称 | 备注 |
| WLZ | 外遮阳立柱 | 50*50*2.0 |
| WDHG | 外遮阳端立柱 | 50*50*2.0 |
| WZHG | 外遮阳纵立柱 | 50*30*2.0 |

JZTSP

九州同尚(西安)规划设计有限公司

JIUZHOUTONGSHANG(XIAN) PLANNING & Design Co.,Ltd.

| 资质内容 | 证书编号 |
|---|---|
| 建筑行业建筑工程乙级 | A261152516 |
| 市政行业道路工程乙级 | A261152516 |
| 风景园林工程设计专项乙级 | A261152516 |

备 注
Notes

本图纸版权,属九州同尚规划设计有限公司所有。
本图纸需手续齐全方可作为设计依据;不得用于本工程以外范围。

注册执业栏

| | |
|---|---|
| 姓 名 | 单毓明 |
| 注册证书号码 | 051200516 |
| 注册印章号码 | 6115251-S005 |
| 设计编号 | |

建设单位:

西乡县茶产业发展中心

| | |
|---|---|
| 工程名称 | 2025年西乡县茶树种质资源圃扩繁温室建设项目 |
| 子项名称 | 19.2*16.0m阳光板温室 |

图名:

外遮阳柱网平面布置图

| | | |
|---|---|---|
| 项目负责人 | 杨业庆 | 杨业庆 |
| 专业负责人 | 单毓明 | 单毓明 |
| 设 计 | 王 杰 | 王杰 |
| 校 对 | 赵海莲 | 赵海莲 |
| 审 核 | 杨业庆 | 杨业庆 |
| 审 定 | 单毓明 | 单毓明 |

| | | | |
|---|---|---|---|
| 设计阶段 | 施工图 | 图 号 | 结施07 |
| 版 本 号 | V1.0 | 日 期 | 2025.11 |

会签栏
Joint Check up

| 总 图 | 建 筑 | 结 构 | 给排水 | 电 气 | 暖 通 |
|---|---|---|---|---|---|
| | | ■ | | | |

版 权 说 明

本图纸版权,属九州同尚规划设计有限公司所有。
盖章有效,未经书面许可不得另行他用。

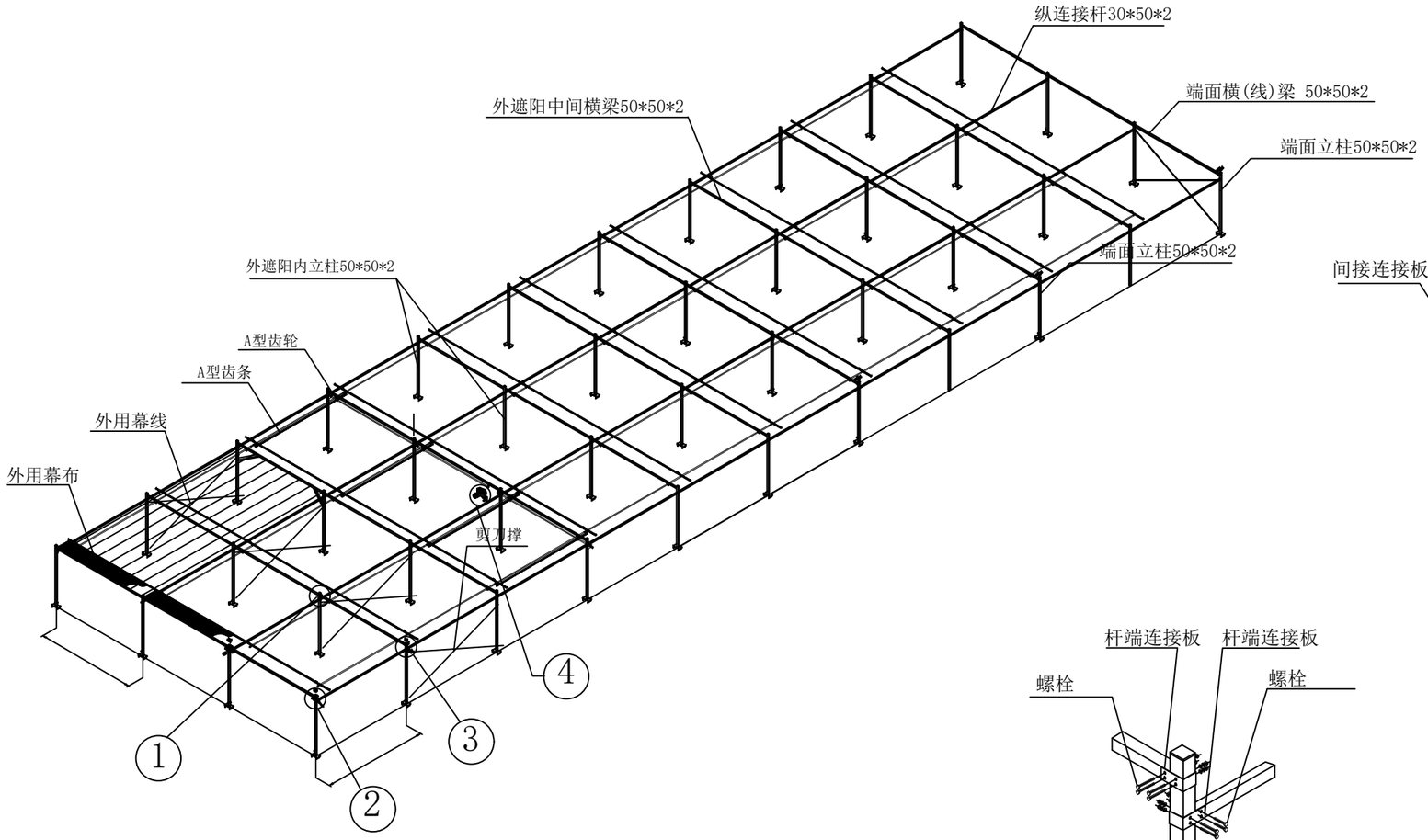


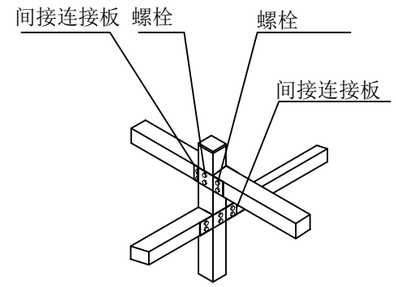


① 详图

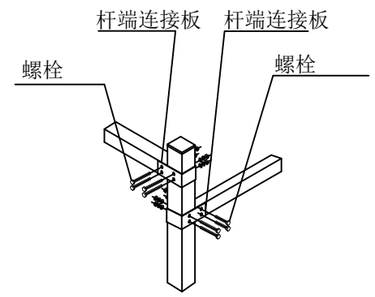


② 详图

## 设计及技术说明：

1、上幕线间距0.5m,下幕线间距0.5m。
2、幕线卡丝间距0.5m。
3、推拉杆缩口处用12#x25自攻钉连接。
4、注意"齿条连接"安装方位。
5、幕杆间用连接板及铆钉连接。
6、传动轴间用抱箍及螺栓连接。
7、幕布用卡丝卡于幕杆中。
8、多跨斜拉撑位于自两个端面分别起算。

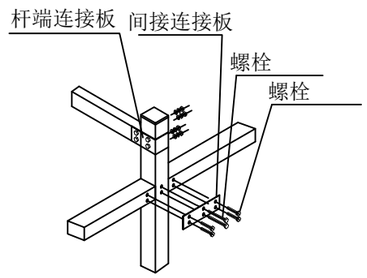


③ 详图

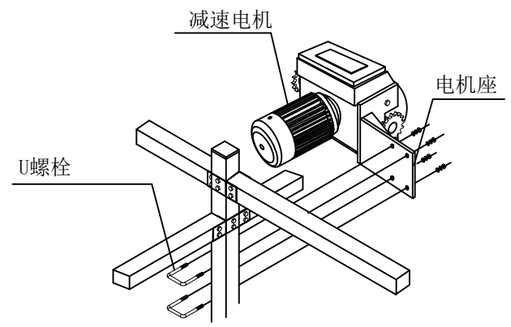


④ 详图

JZTSP

九州同尚(西安)规划设计有限公司
JIUZHOUTONGSHANG(XIAN) PLANNING & Design Co.,Ltd.

| 资质内容 | 证书编号 |
|---|---|
| 建筑行业建筑工程乙级 | A261152516 |
| 市政行业道路工程乙级 | A261152516 |
| 风景园林工程设计专项乙级 | A261152516 |

备 注
Notes

本图纸版权,属九州同尚规划设计有限公司所有。
本图纸需手续齐全方可作为设计依据；不得用于本工程以外范围。

注册执业栏

| | |
|---|---|
| 姓 名 | 单毓明 |
| 注册证书号码 | 051200516 |
| 注册印章号码 | 6115251-S005 |

设计编号

建设单位：
西乡县茶产业发展中心

| | |
|---|---|
| 工程名称 | 2025年西乡县茶树种质资源圃扩繁温室建设项目 |
| 子项名称 | 19.2*16.0m阳光板温室 |

图名：
外遮阳结构装配图一

| | | |
|---|---|---|
| 项目负责人 | 杨业庆 | 杨业庆 |
| 专业负责人 | 单毓明 | 单毓明 |
| 设 计 | 王 杰 | 王杰 |
| 校 对 | 赵海莲 | 赵海莲 |
| 审 核 | 杨业庆 | 杨业庆 |
| 审 定 | 单毓明 | 单毓明 |

| | | | |
|---|---|---|---|
| 设计阶段 | 施工图 | 图 号 | 结施08 |
| 版 本 号 | V1.0 | 日 期 | 2025.11 |

会签栏
Joint Check up

| 总 图 | 建 筑 | 结 构 | 给排水 | 电 气 | 暖 通 |
|---|---|---|---|---|---|
| | | ■ | | | |

版 权 说 明
本图纸版权,属九州同尚规划设计有限公司所有。
盖章有效，未经书面许可不得另行他用。

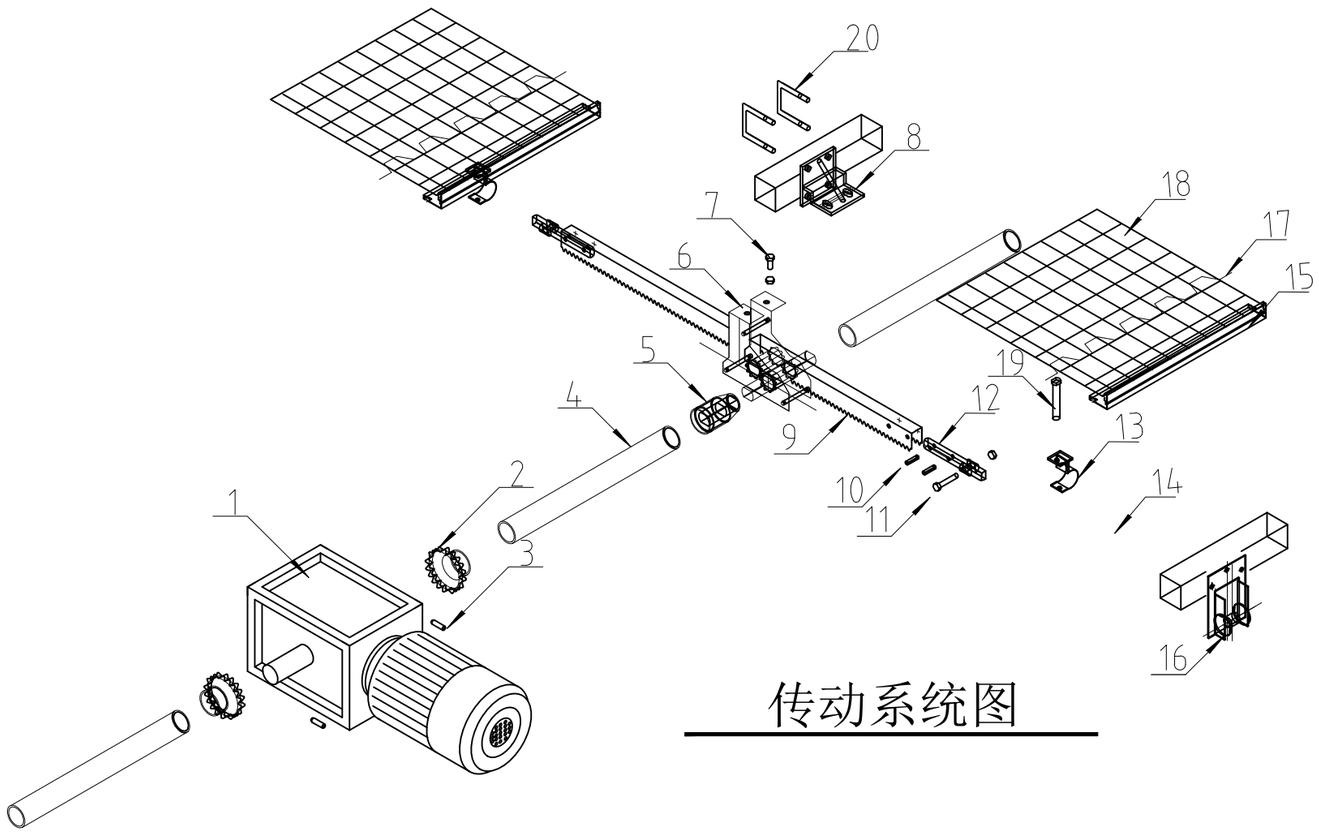


# 传动系统图

| 编号 | 名称 | 规格 | 备注 |
|---|---|---|---|
| 20 | U型卡 | 59*65 | 配螺母 |
| 19 | T型螺栓 | M6*75 | 配防松螺母 |
| 18 | 遮阳网 | 圆丝 | 75% |
| 17 | 卡簧 | | |
| 16 | 支撑滚轮 | 单轴型 | |
| 15 | 驱动边型材 | | 专用铝合金 |
| 14 | 推杆 | Φ32X1.5 | |
| 13 | 推杆导杆连接卡 | Φ32 | |
| 12 | 拉幕齿条推杆接头 | Φ32 | |
| 11 | 螺栓 | M8*45 | 配防松螺母 |
| 10 | 弹性圆柱销 | Ø6*26mm | |
| 9 | 齿条 | L=3965mm | |
| 8 | A型齿轮支座 | | |
| 7 | 螺栓 | M8*25 | 配螺母 |
| 6 | A型拉幕齿轮 | i=1.8:1 | |
| 5 | 焊合接口 | | |
| 4 | 镀锌驱动轴 | Φ32X2.5 | |
| 3 | 顶丝 | M8*25 | |
| 2 | 联轴器 | | |
| 1 | 减速电机 | 0.75kw | |

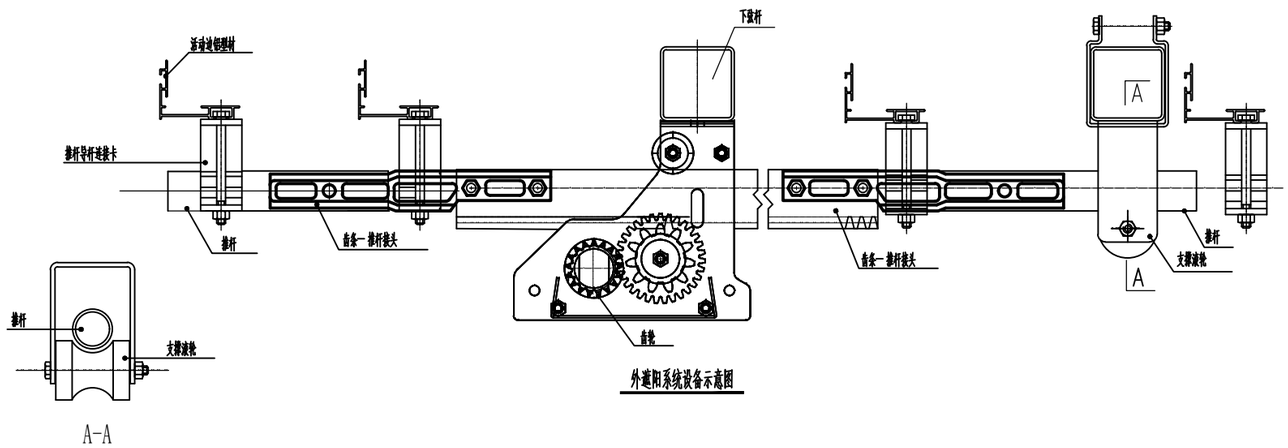


外遮阳系统设备示意图

A-A

J Z T S P

九州同尚(西安)规划设计有限公司

JIUZHOUTONGSHANG(XIAN) PLANNING & Design Co.,Ltd.

| 资质内容 | 证书编号 |
|---|---|
| 建筑行业建筑工程乙级 | A261152516 |
| 市政行业道路工程乙级 | A261152516 |
| 风景园林工程设计专项乙级 | A261152516 |

备 注
Notes

本图纸版权,属九州同尚规划设计有限公司所有。
本图纸需手续齐全方可作为设计依据；不得用于本工程以外范围。

注册执业栏

| | |
|---|---|
| 姓　　名 | 单毓明 |
| 注册证书号码 | 051200516 |
| 注册印章号码 | 6115251-S005 |
| 设计编号 | |

建设单位：

西乡县茶产业发展中心

| | |
|---|---|
| 工程名称 | 2025年西乡县茶树种质资源圃扩繁温室建设项目 |
| 子项名称 | 19.2*16.0m阳光板温室 |

图名：

外遮阳结构装配图二

| | | |
|---|---|---|
| 项目负责人 | 杨业庆 | 杨业庆 |
| 专业负责人 | 单毓明 | 单毓明 |
| 设　计 | 王　杰 | 王杰 |
| 校　对 | 赵海莲 | 赵海莲 |
| 审　核 | 杨业庆 | 杨业庆 |
| 审　定 | 单毓明 | 单毓明 |

| | | | |
|---|---|---|---|
| 设计阶段 | 施工图 | 图 号 | 结施09 |
| 版 本 号 | V1.0 | 日 期 | 2025.11 |

会签栏
Joint Check up

| 总 图 | 建 筑 | 结 构 | 给排水 | 电 气 | 暖 通 |
|---|---|---|---|---|---|
| | | ■ | | | |

版 权 说 明

本图纸版权,属九州同尚规划设计有限公司所有。
盖章有效，未经书面许可不得另行他用。

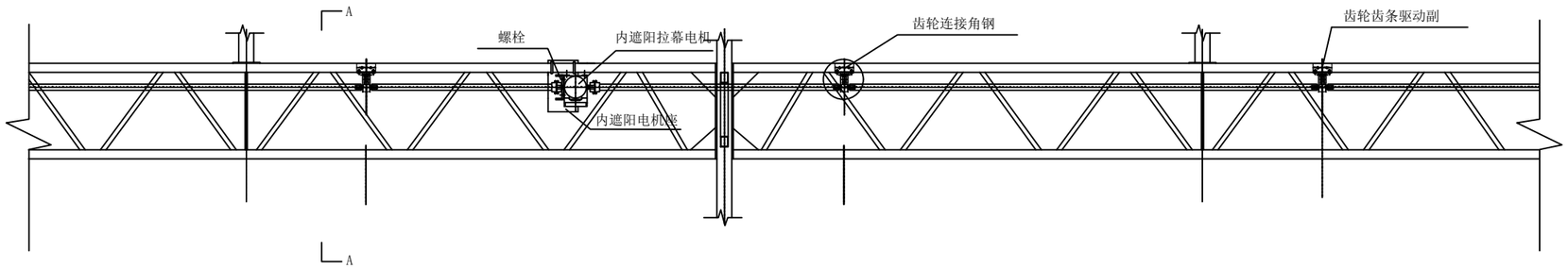


拉幕电机安装示意图

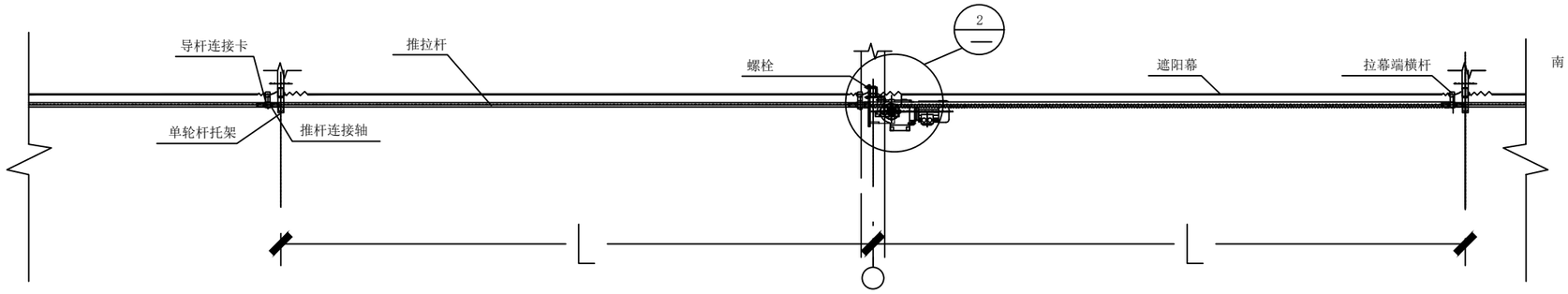


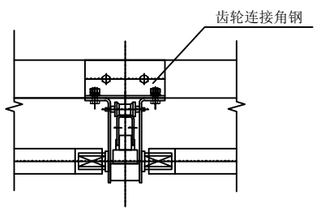


1

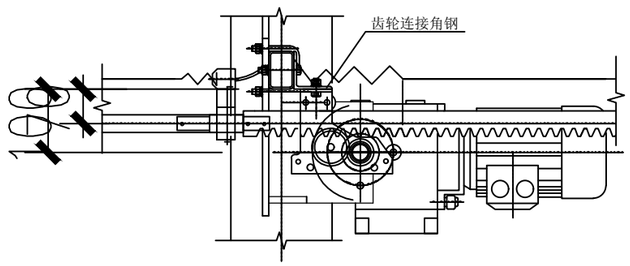


2

JZTSP

九州同尚(西安)规划设计有限公司
JIUZHOUTONGSHANG(XIAN) PLANNING & Design Co.,Ltd.

| 资质内容 | 证书编号 |
|---|---|
| 建筑行业建筑工程乙级 | A261152516 |
| 市政行业道路工程乙级 | A261152516 |
| 风景园林工程设计专项乙级 | A261152516 |

备 注
Notes
本图纸版权,属九州同尚规划设计有限公司所有。
本图纸需手续齐全方可作为设计依据；不得用于本工程以外范围。

注册执业栏

| | |
|---|---|
| 姓 名 | 单毓明 |
| 注册证书号码 | 051200516 |
| 注册印章号码 | 6115251-S005 |
| 设计编号 | |

建设单位：
西乡县茶产业发展中心

| | |
|---|---|
| 工程名称 | 2025年西乡县茶树种质资源圃扩繁温室建设项目 |
| 子项名称 | 19.2*16.0m阳光板温室 |

图名：
内遮阳结构装配图

| | | |
|---|---|---|
| 项目负责人 | 杨业庆 | 杨业庆 |
| 专业负责人 | 单毓明 | 单毓明 |
| 设 计 | 王 杰 | 王杰 |
| 校 对 | 赵海莲 | 赵海莲 |
| 审 核 | 杨业庆 | 杨业庆 |
| 审 定 | 单毓明 | 单毓明 |

| | | | |
|---|---|---|---|
| 设计阶段 | 施工图 | 图 号 | 结施10 |
| 版 本 号 | V1.0 | 日 期 | 2025.11 |

会签栏
Joint Check up

| 总 图 | 建 筑 | 结 构 | 给排水 | 电 气 | 暖 通 |
|---|---|---|---|---|---|
| | | ■ | | | |

版 权 说 明
本图纸版权,属九州同尚规划设计有限公司所有。
盖章有效，未经书面许可不得另行他用。

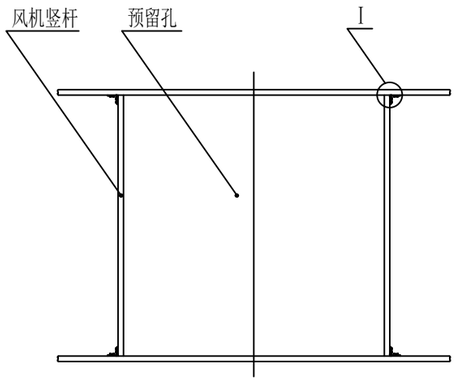


I
1:2.5

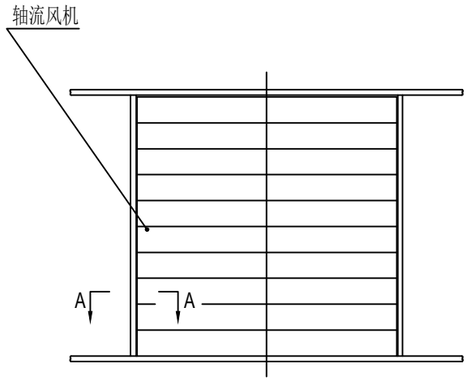


A-A
1:2.5

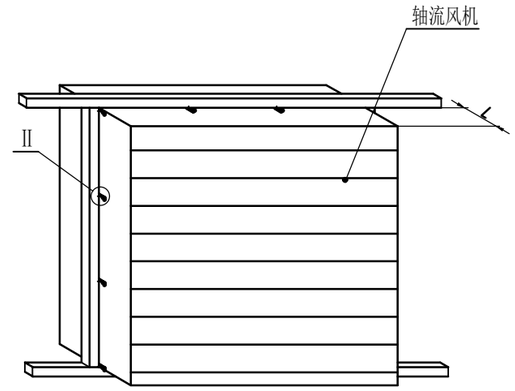


II
1:2.5

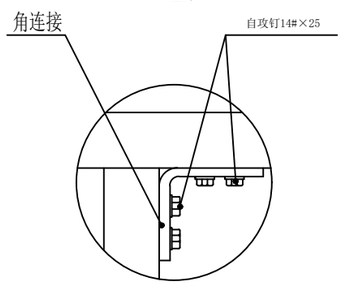


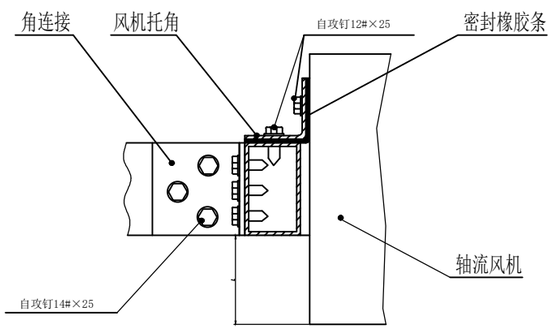


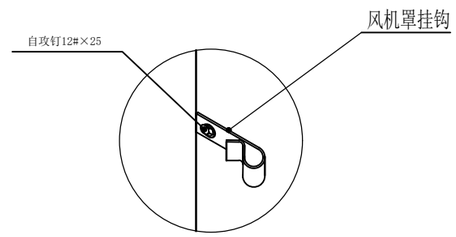


JZTSP

九州同尚(西安)规划设计有限公司
JIUZHOUTONGSHANG(XIAN) PLANNING & Design Co.,Ltd.

| 资质内容 | 证书编号 |
|---|---|
| 建筑行业建筑工程乙级 | A261152516 |
| 市政行业道路工程乙级 | A261152516 |
| 风景园林工程设计专项乙级 | A261152516 |

备 注
Notes

本图纸版权,属九州同尚规划设计有限公司所有。
本图纸需手续齐全方可作为设计依据；不得用于本工程以外范围。

注册执业栏

| | |
|---|---|
| 姓　　名 | 单毓明 |
| 注册证书号码 | 051200516 |
| 注册印章号码 | 6115251-S005 |

设计编号

建设单位：

西乡县茶产业发展中心

| | |
|---|---|
| 工程名称 | 2025年西乡县茶树种质资源圃扩繁温室建设项目 |
| 子项名称 | 19.2*16.0m阳光板温室 |

图名：

负压风机结构装配图

| | | |
|---|---|---|
| 项目负责人 | 杨业庆 | 杨业庆 |
| 专业负责人 | 单毓明 | 单毓明 |
| 设　计 | 王　杰 | 王杰 |
| 校　对 | 赵海莲 | 赵海莲 |
| 审　核 | 杨业庆 | 杨业庆 |
| 审　定 | 单毓明 | 单毓明 |

| | | | |
|---|---|---|---|
| 设计阶段 | 施工图 | 图 号 | 结施11 |
| 版 本 号 | V1.0 | 日 期 | 2025.11 |

会签栏
Joint Check up

| 总 图 | 建 筑 | 结 构 | 给排水 | 电 气 | 暖 通 |
|---|---|---|---|---|---|
| | | ■ | | | |

版 权 说 明

本图纸版权,属九州同尚规划设计有限公司所有。
盖章有效，未经书面许可不得另行他用。

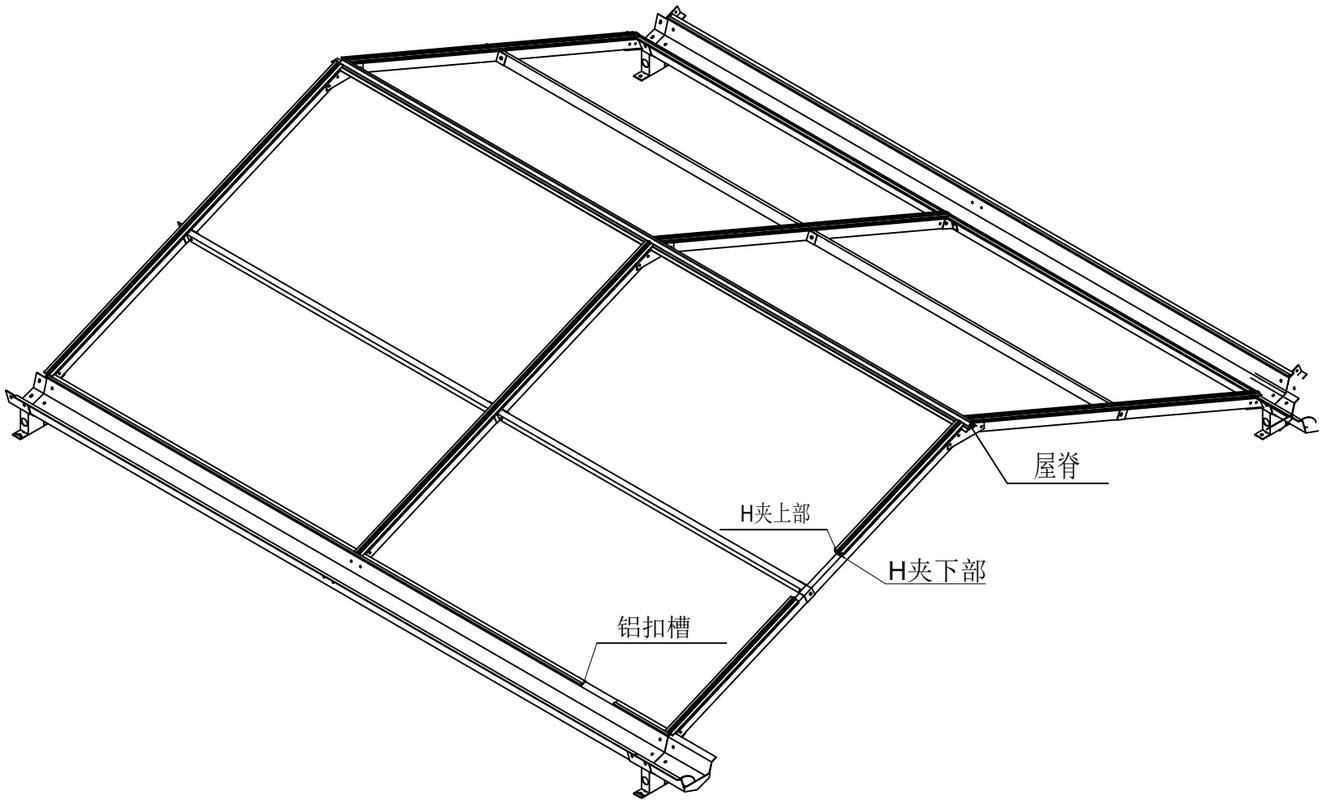

H夹上部

H夹下部

铝扣槽

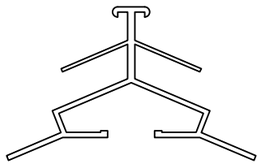

屋脊

JZTSP

九州同尚(西安)规划设计有限公司

JIUZHOUTONGSHANG(XIAN) PLANNING & Design Co.,Ltd.

| 资质内容 | 证书编号 |
|---|---|
| 建筑行业建筑工程乙级 | A261152516 |
| 市政行业道路工程乙级 | A261152516 |
| 风景园林工程设计专项乙级 | A261152516 |

备 注
Notes

本图纸版权,属九州同尚规划设计有限公司所有。
本图纸需手续齐全方可作为设计依据;不得用于本工程以外范围。

注册执业栏

| | |
|---|---|
| 姓 名 | 单毓明 |
| 注册证书号码 | 051200516 |
| 注册印章号码 | 6115251-S005 |

设计编号

建设单位:

西乡县茶产业发展中心

| | |
|---|---|
| 工程名称 | 2025年西乡县茶树种质资源圃扩繁温室建设项目 |
| 子项名称 | 19.2*16.0m阳光板温室 |

图名:

屋面结构装配图

| | | |
|---|---|---|
| 项目负责人 | 杨业庆 | 杨业庆 |
| 专业负责人 | 单毓明 | 单毓明 |
| 设 计 | 王 杰 | 王杰 |
| 校 对 | 赵海莲 | 赵海莲 |
| 审 核 | 杨业庆 | 杨业庆 |
| 审 定 | 单毓明 | 单毓明 |

| | | | |
|---|---|---|---|
| 设计阶段 | 施工图 | 图 号 | 结施12 |
| 版 本 号 | V1.0 | 日 期 | 2025.11 |

会签栏
Joint Check up

| 总 图 | 建 筑 | 结 构 | 给排水 | 电 气 | 暖 通 |
|---|---|---|---|---|---|
| | | ■ | | | |

版 权 说 明

本图纸版权,属九州同尚规划设计有限公司所有。
盖章有效,未经书面许可不得另行他用。

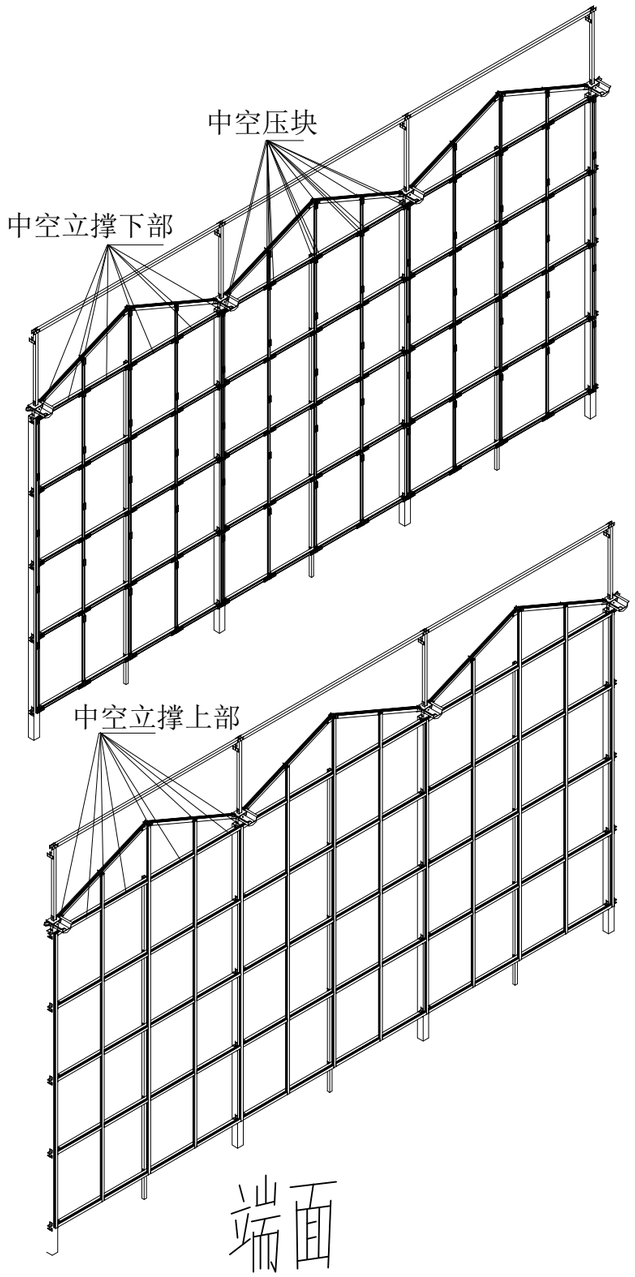


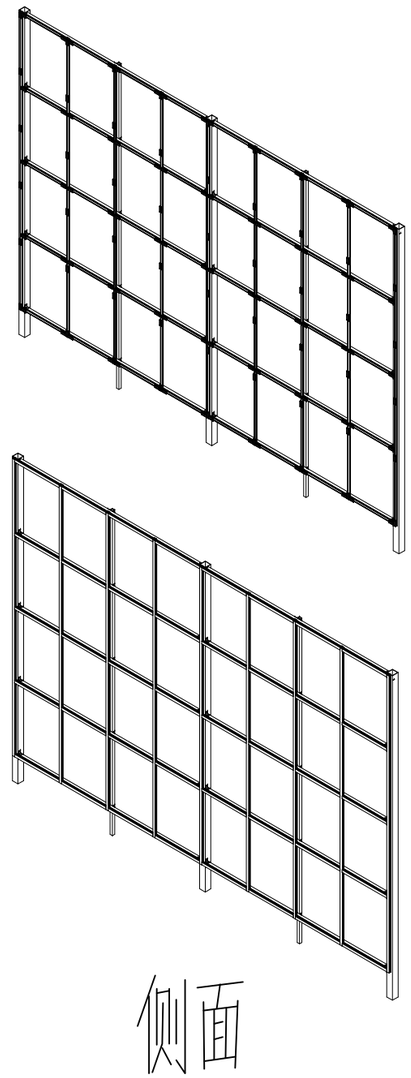


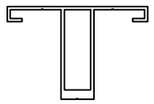

中空立撑下部

中空压块

中空立撑上部

JZTSP

九州同尚(西安)规划设计有限公司

JIUZHOUTONGSHANG(XIAN) PLANNING & Design Co.,Ltd.

| 资质内容 | 证书编号 |
|---|---|
| 建筑行业建筑工程乙级 | A261152516 |
| 市政行业道路工程乙级 | A261152516 |
| 风景园林工程设计专项乙级 | A261152516 |

备 注
Notes

本图纸版权,属九州同尚规划设计有限公司所有。
本图纸需手续齐全方可作为设计依据；不得用于本工程以外范围。

注册执业栏

| | |
|---|---|
| 姓　　名 | 单毓明 |
| 注册证书号码 | 051200516 |
| 注册印章号码 | 6115251-S005 |

设计编号

建设单位：

西乡县茶产业发展中心

| | |
|---|---|
| 工程名称 | 2025年西乡县茶树种质资源圃扩繁温室建设项目 |
| 子项名称 | 19.2*16.0m阳光板温室 |

图名：

墙面结构装配图

| | | |
|---|---|---|
| 项目负责人 | 杨业庆 | 杨业庆 |
| 专业负责人 | 单毓明 | 单毓明 |
| 设　计 | 王　杰 | 王杰 |
| 校　对 | 赵海莲 | 赵海莲 |
| 审　核 | 杨业庆 | 杨业庆 |
| 审　定 | 单毓明 | 单毓明 |

| | | | |
|---|---|---|---|
| 设计阶段 | 施工图 | 图 号 | 结施13 |
| 版 本 号 | V1.0 | 日 期 | 2025.11 |

会签栏
Joint Check up

| 总 图 | 建 筑 | 结 构 | 给排水 | 电 气 | 暖 通 |
|---|---|---|---|---|---|
| | | ■ | | | |

版 权 说 明

本图纸版权,属九州同尚规划设计有限公司所有。
盖章有效，未经书面许可不得另行他用。

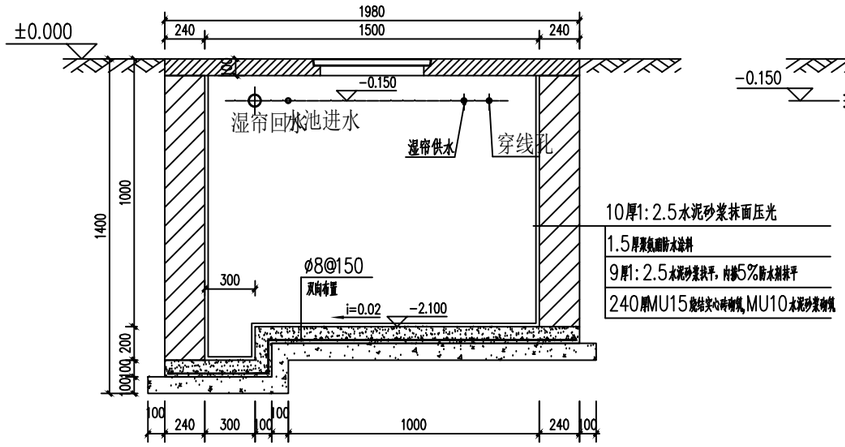


1-1 剖面

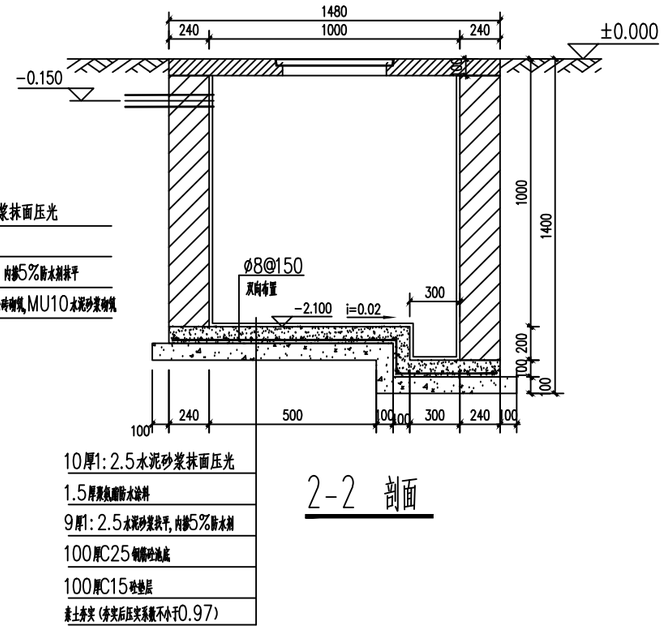


2-2 剖面

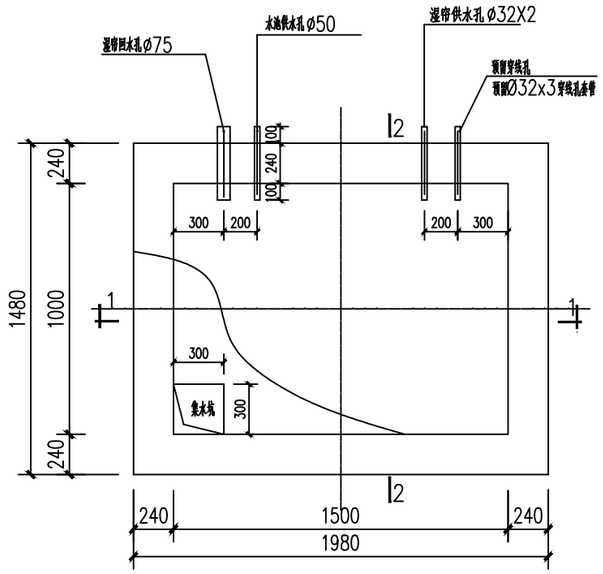


水池平面

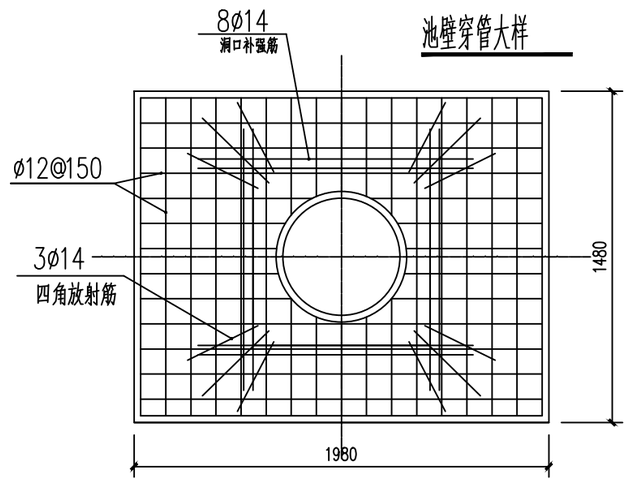


盖板配筋示意

水池说明:

1、水池用的套管的制作比实际安装管件提升一级直径尺寸，并在施工中预埋。
2、水池用　轻型井盖和盖座。
3、池底向集砂坑找坡　　，进水管与进水套管套之间密封；
4、水池盖板混凝土为　C25 100厚；池壁穿管均为　PVC
5、盖板钢筋双向　Ø12@150保护层厚度　20mm盖板顶面在浇筑混凝土时抹光。

JZTSP

九州同尚(西安)规划设计有限公司
JIUZHOUTONGSHANG(XIAN) PLANNING & Design Co.,Ltd.

| 资质内容 | 证书编号 |
|---|---|
| 建筑行业建筑工程乙级 | A261152516 |
| 市政行业道路工程乙级 | A261152516 |
| 风景园林工程设计专项乙级 | A261152516 |

备 注
Notes

本图纸版权,属九州同尚规划设计有限公司所有。
本图纸需手续齐全方可作为设计依据；不得用于本工程以外范围。

注册执业栏

| | |
|---|---|
| 姓　　名 | 单毓明 |
| 注册证书号码 | 051200516 |
| 注册印章号码 | 6115251-S005 |

设计编号

建设单位：

西乡县茶产业发展中心

| | |
|---|---|
| 工程名称 | 2025年西乡县茶树种质资源圃扩繁温室建设项目 |
| 子项名称 | 19.2*16.0m阳光板温室 |

图名：

湿帘水池结构大样图

| | | |
|---|---|---|
| 项目负责人 | 杨业庆 | 杨业庆 |
| 专业负责人 | 单毓明 | 单毓明 |
| 设　计 | 王　杰 | 王杰 |
| 校　对 | 赵海莲 | 赵海莲 |
| 审　核 | 杨业庆 | 杨业庆 |
| 审　定 | 单毓明 | 单毓明 |

| | | | |
|---|---|---|---|
| 设计阶段 | 施工图 | 图 号 | 结施14 |
| 版 本 号 | V1.0 | 日 期 | 2025.11 |

会签栏
Joint Check up

| 总 图 | 建 筑 | 结 构 | 给排水 | 电 气 | 暖 通 |
|---|---|---|---|---|---|
| | | ■ | | | |

版 权 说 明

本图纸版权,属九州同尚规划设计有限公司所有。
盖章有效，未经书面许可不得另行他用。

# 电气与给排水设计总说明

一.电气工程设计概况

本项目位于西乡县城关镇枣园湖茶试站内

二.设计依据

1.《民用建筑电气设计标准》（GB51348-2019）

2.《建筑物防雷设计规范》（GB 50057-2010）

3.《建筑物电子信息系统防雷技术规范》（GB 50343-2012）

4.《通用用电设备配电设计规范》（GB 50055-2011）

5.《建筑照明设计标准》（GB 50034-2013）

6.《公共建筑节能设计标准》（GB50189-2015）

7.《综合布线系统工程设计规范》（GB 50311-2016）

8.《建筑节能与可再生能源利用通用规范》（GB55015-2021）

9.《建筑电气与智能化通用规范》（ GB55024-2022）

10.《民用建筑电线电缆防火技术规程》（DBJ/T 15-226-2021）

11. 土建专业提供的设计图纸及设备专业提供的有关用电资料.

12. 其他有关国家及地方的现行规程,规范及标准(略).甲方提供的有关设计要求.

三.设计范围

1.电气照明及动力配电系统

2.视频监控系统

3.网络系统

四.变,配电系统

1.负荷等级:本工程用电为三级负荷.

2.供电电源及电压等级:本工程电源由业主低压配电房架空引来供电,电压等级为0.4KV.

3.功率因数补偿方式:与业主低压配电室电容补偿合用，采取在低压侧集中补偿的方式,要求补偿后功率因数达到0.90以上,无功功率补偿柜选用强迫通风方式电容器柜,循环分步自动投切并延时可调,可调节谐波.

4.保护设置:低压主进线开关采用长延时,短延时,接地故障和失压保护,低压馈线开关采用长延时和瞬时保护.

5.低压配电系统采用TN-S形式,220/380V放射式供电.

五.电气照明及动力配电系统

1.照明及动力系统采用380/220V三相五线制供电.

2.线路敷设:由配电房引出的电缆采用架空方式沿业主单位围墙引至温室大棚，大棚内主电缆采用穿管埋地敷设.其余部分穿管明敷设或桥架内敷设.

3.动力箱,控制箱明装，安装高度为:落地安装或挂墙安装，落地安装时底部做300mm高基础，挂墙安装为距地1.5m.

4.灯具安装:按照图纸注明高度安装.

5.电气线路敷设应避开炉灶,烟囱等高温部位及其他可能受高温作业影响的部位,不应直接敷设在可燃物上.

6.导管和电缆槽盒内配电电线的总截面面积不应超过导管或电缆槽盒内截面面积的40%;电缆槽盒内控制线缆的总截面面积不应超过电缆槽盒内截面面积的50%.

六.建筑物防雷,接地及安全

1.接地及安全

1).本工程按二类防雷等级设计.

2).本工程低压配电系统接地型式采用TN-S系统.N线与PE线应严格分开.

3).梯架,托盘和槽盒全长不大于30m时,不应少于2处与保护导体可靠连接;全长大于30m时,每隔20m~30m应增加一个连接点.起始端和终点端均应可靠接地.非镀锌电缆桥架,线槽间连接板和螺纹连接的金属导管接头的两端跨接接地线应采用截面不小于4mm2的铜芯导线,其中金属导管,线槽应采用的跨接地线应为铜芯软导线.

4).凡正常不带电,而当绝缘破坏有可能呈现电压的一切电气设备金属外壳均应可靠接地.

一. 给排水工程设计概述

1. 本项目为西乡县城关镇枣园湖茶试站配套项目

2.本工程给排水设计包括以下内容:

2.1给水系统.

2.2排水系统: 雨水排水系统。

二. 设计依据

1.《建筑设计防火规范》(GB 50016-2014)(2018年版)

2.《民用建筑设计统一标准》(GB 50352-2019)

3.《绿色建筑评价标准》(GB/T50378-2019)

4.《建筑给水排水设计标准》(GB 50015-2019)

5.《民用建筑节水设计标准》(GB 50555-2010)

6.《室外给水设计标准》(GB50013-2018)

7.《室外排水设计标准》(GB 50014-2021)

8.《建筑给水排水与节水通用规范》(GB 55020-2021)

9.《建筑节能与可再生能源利用通用规范》(GB 55015-2021)

10.建筑专业提供的设计资料;建设单位提供的设计资料;本专业收集的设计资料;本工程的有关批文.

三. 给水系统

1.水源及用水量:

本项目建筑水源为市政管网,由项目用地北侧市政管路接入一根DN25给水管至项目。

2.供水方式:本项目用水由市政给水管直接供水至水帘水池。

3.系统设置:

3.1. 大棚湿帘给水系统。

3.2. 温室洒水车喷灌系统.

4. 水池储水设施的设计与运行管理符合现行国家标准《二次供水设施卫生规范》GB 17051的要求。水池应设置不锈钢格栅网片防止异物入侵或堵塞措施。

四. 雨水排水系统

本工程雨水系统采用重力流排水系统,屋面雨水排水管道系统设计重现期为P=10年。天面雨水采用专用水槽收集,经排雨水立管排至室外排水沟,并引至水帘水池。

五. 尺寸标注

1.本设计基本标高同土建施工图.

2.本设计标高及管长以米为单位,其余以毫米为单位.管道标高:给水管以管中计,排水管以管内底计。

六. 管材设备选用

1.室外市政给水管采用PP-R塑料给水管,热熔方式连接,与其它管材管道之间采用法兰连接.大棚内给水管及泵出水管(各功能性供水管)采用PP-R塑料给水管,热熔方式连接.

2.a.天面屋面雨水管采用UPVC塑料排水管,溶剂连接； b.天面雨水水槽采用热镀锌或不锈钢水槽； c.,水帘排水管采用UPVC塑料排水管,溶剂连接.

3.本工程选用的材料、产品与设备必须质量合格,涉及生活给水的材料与设备还必须满足卫生安全的要求。

4.水泵需满足《清水离心泵能效限定值及节能评价值》GB19762 的 2 级要求;所有给水排水管道、设备、设施设置明确、清晰的永久性标识。

七. 施工及试压要求

1.所有管道安装均按《建筑给水排水及采暖工程施工质量验收规范》(GB 50242-2002),《建筑排水塑料管道工程技术规程》(CJJ/T29-2010),《埋地硬聚氯乙烯排水管道工程技术规程》(T/CECS122-2020),等规范规程及《给水排水标准图集》,以及本工程采用的管材的有关技术规程进行施工,同时建筑给水排水与节水工程与相关工种、工序之间应进行工序交接,并形成记录。

2.PP-R给水管其安装支吊架最大间距相关施工验收规范.

3.雨水管应牢固地固定在建筑物的承重结构上;PVC排水立管应每层设一伸缩节,详《给水排水标准图集》19S406。

4.给水管隐蔽验收前应进行水压试验:生活给水管道工作压力为:市政供水管0.30MPa。试压要求详见《建筑给水排水及采暖工程施工质量验收规范》(GB 50242-2002).生活给水系统供水设施(包括水池,水箱,水泵,阀门,压力容器,供水管道等)在交付使用前要进行清洗和消毒后方可使用.

5.管道基础及回填:

a.室外给水管管道基础,一般直接铺设在原状土上,对软土地基,铺垫砾石砂层,厚度250mm,且用中粗砂找平。管道回填时四周填100mm中粗砂,密实度及具体回填要求参见《给水排水管道工程施工及验收规范》(GB 50268-2008)有关条文规定。

b.室外排水管(U-PVC,HDPE双壁波纹管)管道基础采用砂砾垫层基础.一般土质地段,垫层为一层中粗砂垫层,厚度100~150mm.基础及管道安装应按照《给水排水管道工程施工及验收规范》（GB 50268-2008)施工.

c.隐蔽或埋地的排水管道在隐蔽前必须做灌水试验,其灌水高度应不低于底层卫生器具的上边缘或底层地面高度。所有排水管道应于竣工前进行通水试验。

八. 未尽事宜应按《建筑给水排水与节水通用规范》(GB55020-2021)及其他现行相关规范、标准及技术规程执行。


JZTSP

九州同尚(西安)规划设计有限公司

JIUZHOUTONGSHANG(XIAN) PLANNING & Design Co.,Ltd.


| 资质内容 | 证书编号 |
|---|---|
| 建筑行业建筑工程乙级 | A261152516 |
| 市政行业道路工程乙级 | A261152516 |
| 风景园林工程设计专项乙级 | A261152516 |

备 注
Notes


本图纸版权,属九州同尚规划设计有限公司所有。
本图纸需手续齐全方可作为设计依据；不得用于本工程以外范围。


建设单位：

西乡县茶产业发展中心

| | |
|---|---|
| 工程名称 | 西乡县茶树种质资源圃扩繁温室建设项目 |
| 子项名称 | 19.2*16.0m阳光板温室 |

图名：

电气与给排水设计总说明

| | | |
|---|---|---|
| 项目负责人 | 杨业庆 | 杨业庆 |
| 专业负责人 | 赵云龙 | 赵云龙 |
| 设 计 | 刘伟 | 刘伟 |
| 校 对 | 冯 浩 | 冯浩 |
| 审 核 | 杨业庆 | 杨业庆 |
| 审 定 | 赵云龙 | 赵云龙 |

| | | | |
|---|---|---|---|
| 设计阶段 | 施工图 | 图 号 | 安装SM |
| 版 本 号 | V1.0 | 日 期 | 2025.11 |

会签栏
Joint Check up

| 总 图 | 建 筑 | 结 构 | 给排水 | 电 气 | 暖 通 |
|---|---|---|---|---|---|
| | | | | ■ | |


版 权 说 明

本图纸版权,属九州同尚规划设计有限公司所有。
盖章有效，未经书面许可不得另行他用。

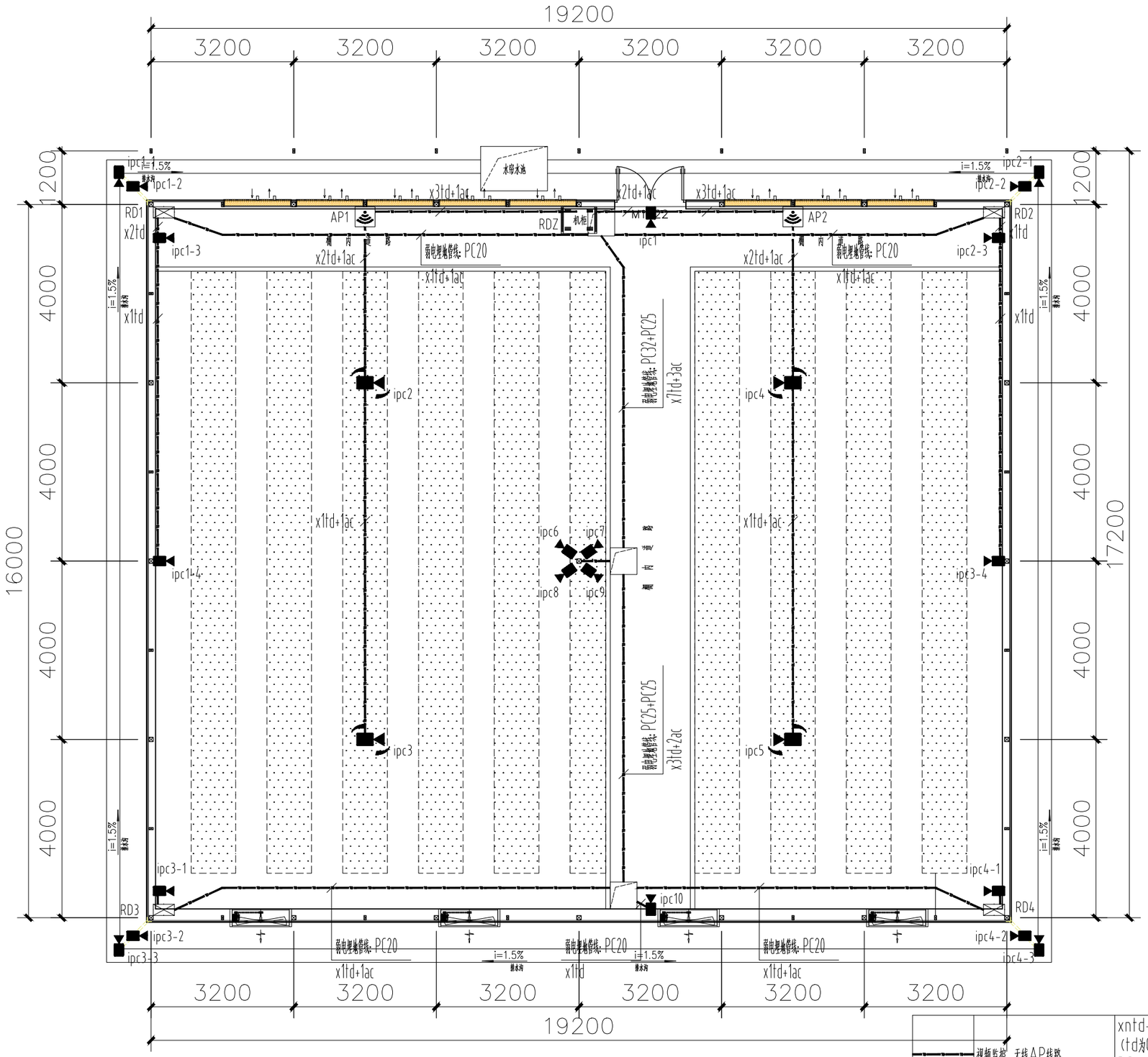


# 大棚智能、视频监控平面图 1:100

备注：未注明线路均沿梁、柱或钢构件明敷设。

| 图例 | 名称 | 型号规格或备注 |
|---|---|---|
| | 视频监控、无线AP线路 | xntd+nac (n为实际根数)<br>(td为CAT.6-UTP网络线；ac为RV2×1.5电源线)<br>PC管穿线芯数：<br>2芯PC20，3~4芯PC25，5~8芯PC32 |
| | 千兆无线AP | 按图标注安装；H=3.0m |
| | 400w,POE枪式彩色摄像机 | 按图标注安装；H=3.0m |
| | 800w,智能球型彩色摄像机 | 按图标注吸顶吊管安装；H=4.0m |
| | 智能弱电箱 | 按图标注吸顶安装 |
| 机柜 | 19U机柜 | 按图标注安装；H=2.5m |

JZTSP

九州同尚(西安)规划设计有限公司
JIUZHOUTONGSHANG(XIAN) PLANNING & Design Co.,Ltd.

| 资质内容 | 证书编号 |
|---|---|
| 建筑行业建筑工程乙级 | A261152516 |
| 市政行业道路工程乙级 | A261152516 |
| 风景园林工程设计专项乙级 | A261152516 |

备注
Notes

本图纸版权，属九州同尚规划设计有限公司所有。
本图纸需手续齐全方可作为设计依据；不得用于本工程以外范围。

建设单位：

西乡县茶产业发展中心

| | |
|---|---|
| 工程名称 | 2025年西乡县茶树种质资源圃扩繁温室建设项目 |
| 子项名称 | 19.2*16.0m阳光板温室 |

图名：

大棚智能、视频监控平面图

| | | |
|---|---|---|
| 项目负责人 | 杨业庆 | 杨业庆 |
| 专业负责人 | 赵云龙 | 赵云龙 |
| 设计 | 刘伟 | 刘伟 |
| 校对 | 冯浩 | 冯浩 |
| 审核 | 杨业庆 | 杨业庆 |
| 审定 | 赵云龙 | 赵云龙 |

| | | | |
|---|---|---|---|
| 设计阶段 | 施工图 | 图号 | 电施01 |
| 版本号 | V1.0 | 日期 | 2025.11 |

会签栏
Joint Check up

| 总图 | 建筑 | 结构 | 给排水 | 电气 | 暖通 |
|---|---|---|---|---|---|
| | | | | ■ | |

版权说明
本图纸版权，属九州同尚规划设计有限公司所有。
盖章有效，未经书面许可不得另行他用。

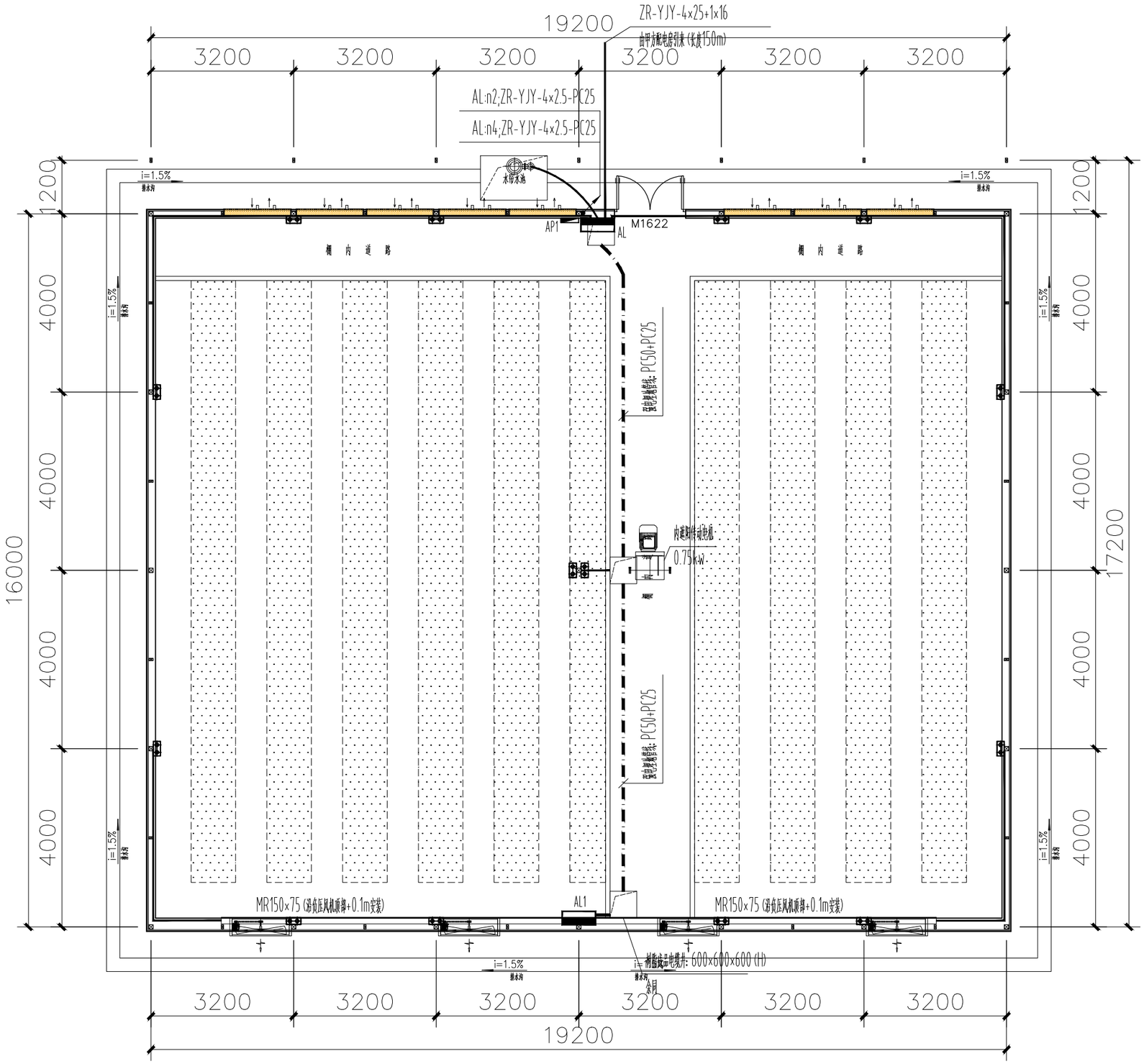


# 大棚电气平面图　　1:100

备注：进户线由业主配电室引至电缆井；
未注明线路均沿梁、柱或钢构件明敷设。

| 图例 | 名称 | 型号规格或备注 |
|---|---|---|
| | 2.8kw电加热暖风器 | 移动式，冬季投入 |
| | 16A 三极带防溅盒插座 | 按图标注安装；H=0.30m |
| | LED投光灯，200w | 按图标注支架安装；H=2.2m灯光方向投向屋顶漫反射间接照明 |
| | 控制箱 | 按图标注挂墙安装；箱底H=1.5m |
| | 配电箱柜 | 按图标注落地安装 |

JZTSP

九州同尚(西安)规划设计有限公司
JIUZHOUTONGSHANG(XIAN) PLANNING & Design Co.,Ltd.

| 资质内容 | 证书编号 |
|---|---|
| 建筑行业建筑工程乙级 | A261152516 |
| 市政行业道路工程乙级 | A261152516 |
| 风景园林工程设计专项乙级 | A261152516 |

备 注
Notes
本图纸版权，属九州同尚规划设计有限公司所有。
本图纸需手续齐全方可作为设计依据；不得用于本工程以外范围。

建设单位：
西乡县茶产业发展中心

| | |
|---|---|
| 工程名称 | 西乡县茶树种质资源圃扩繁温室建设项目 |
| 子项名称 | 19.2*16.0m阳光板温室 |

图名：
大棚电气平面图

| | | |
|---|---|---|
| 项目负责人 | 杨业庆 | 杨业庆 |
| 专业负责人 | 赵云龙 | 赵云龙 |
| 设　计 | 刘伟 | 刘伟 |
| 校　对 | 冯　浩 | 冯浩 |
| 审　核 | 杨业庆 | 杨业庆 |
| 审　定 | 赵云龙 | 赵云龙 |

| | | | |
|---|---|---|---|
| 设计阶段 | 施工图 | 图 号 | 电施02 |
| 版 本 号 | V1.0 | 日 期 | 2025.11 |

会签栏
Joint Check up

| 总图 | 建筑 | 结构 | 给排水 | 电气 | 暖通 |
|---|---|---|---|---|---|
| | | | | ■ | |

版 权 说 明
本图纸版权，属九州同尚规划设计有限公司所有。
盖章有效，未经书面许可不得另行他用。

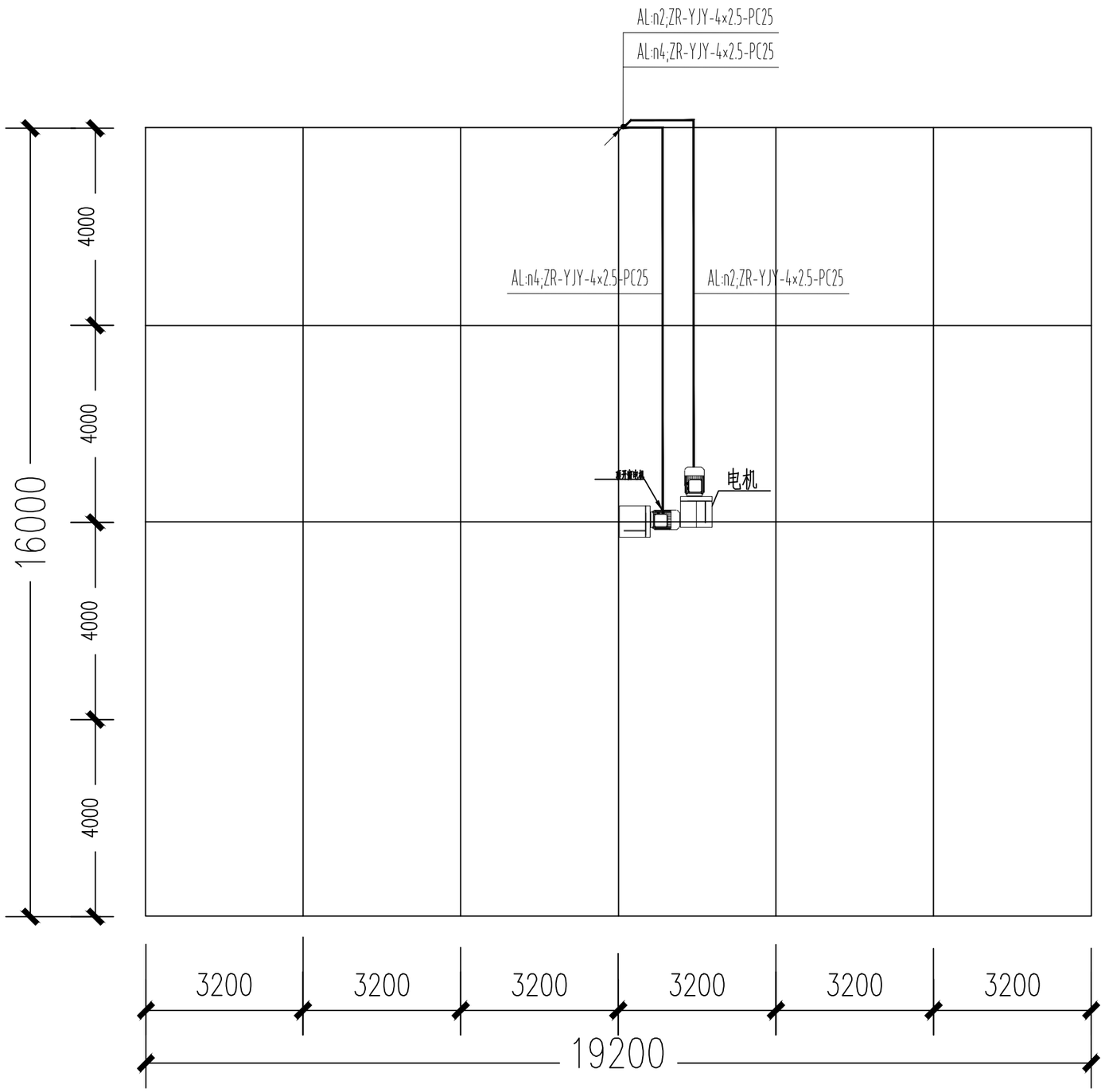


# 大棚屋面电气平面图 1:100

备注：进户线就近由市售电网暗埋PC75管引至电缆井；
未注明线路均沿梁、柱或钢构件明敷设。

JZTSP

九州同尚(西安)规划设计有限公司
JIUZHOUTONGSHANG(XIAN) PLANNING & Design Co.,Ltd.

| 资质内容 | 证书编号 |
|---|---|
| 建筑行业建筑工程乙级 | A261152516 |
| 市政行业道路工程乙级 | A261152516 |
| 风景园林工程设计专项乙级 | A261152516 |

备 注
Notes
本图纸版权,属九州同尚规划设计有限公司所有。
本图纸需手续齐全方可作为设计依据；不得用于本工程以外范围。

建设单位：
西乡县茶产业发展中心

| | |
|---|---|
| 工程名称 | 2025年西乡县茶树种质资源圃扩繁温室建设项目 |
| 子项名称 | 19.2*16.0m阳光板温室 |

图名：
大棚屋面电气平面图

| | | |
|---|---|---|
| 项目负责人 | 杨业庆 | 杨业庆 |
| 专业负责人 | 赵云龙 | 赵云龙 |
| 设 计 | 刘伟 | 刘伟 |
| 校 对 | 冯 浩 | 冯浩 |
| 审 核 | 杨业庆 | 杨业庆 |
| 审 定 | 赵云龙 | 赵云龙 |

| | | | |
|---|---|---|---|
| 设计阶段 | 施工图 | 图 号 | 电施03 |
| 版 本 号 | V1.0 | 日 期 | 2025.11 |

会签栏
Joint Check up

| 总 图 | 建 筑 | 结 构 | 给排水 | 电 气 | 暖 通 |
|---|---|---|---|---|---|
| | | | | ■ | |

版 权 说 明
本图纸版权,属九州同尚规划设计有限公司所有。
盖章有效，未经书面许可不得另行他用。

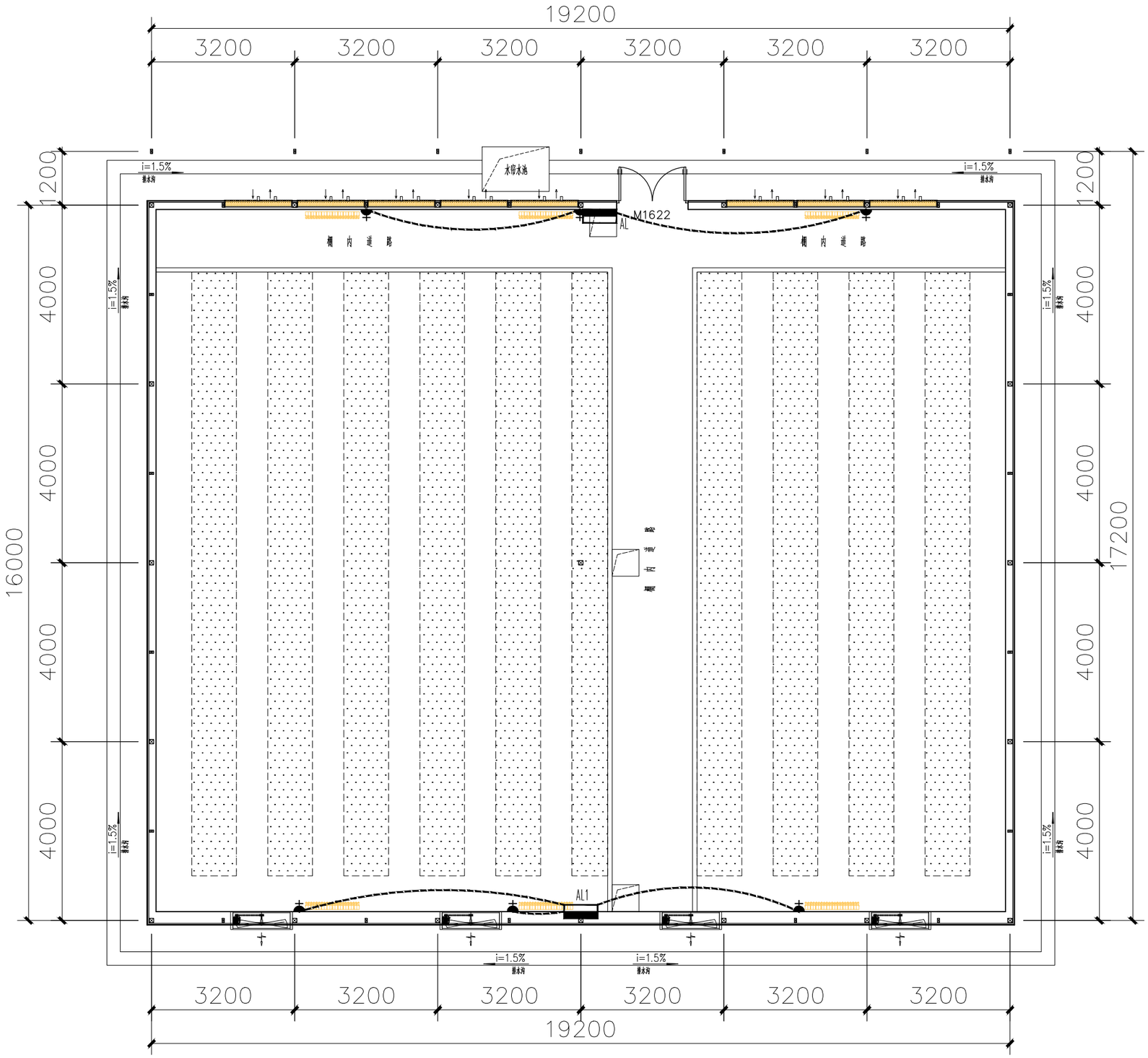


# 温室供暖平面布置图 1:100

| 图例 | 名称 | 型号规格或备注 |
|---|---|---|
| | 2.8kw电加热暖风器 | 移动式，冬季投入 |
| | 16A 三极带防溅盒插座 | 按图标注安装；H=0.30m |
| | LED投光灯，200w | 按图标注支架安装；H=2.2m灯光方向投向屋顶漫反射间接照明 |
| | 控制箱 | 按图标注挂墙安装；箱底H=1.5m |
| | 配电箱柜 | 按图标注落地安装 |

JZTSP

九州同尚(西安)规划设计有限公司
JIUZHOUTONGSHANG(XIAN) PLANNING & Design Co.,Ltd.

| 资质内容 | 证书编号 |
|---|---|
| 建筑行业建筑工程乙级 | A261152516 |
| 市政行业道路工程乙级 | A261152516 |
| 风景园林工程设计专项乙级 | A261152516 |

备注
Notes
本图纸版权，属九州同尚规划设计有限公司所有。
本图纸需手续齐全方可作为设计依据；不得用于本工程以外范围。

建设单位：
西乡县茶产业发展中心

| | |
|---|---|
| 工程名称 | 2025年西乡县茶树种质资源圃扩繁温室建设项目 |
| 子项名称 | 19.2*16.0m阳光板温室 |

图名：
温室供暖平面布置图

| | | |
|---|---|---|
| 项目负责人 | 杨业庆 | 杨业庆 |
| 专业负责人 | 黄占兴 | 黄占兴 |
| 设计 | 凌清莉 | 凌清莉 |
| 校对 | 李谦 | 李谦 |
| 审核 | 杨业庆 | 杨业庆 |
| 审定 | 黄占兴 | 黄占兴 |

| | | | |
|---|---|---|---|
| 设计阶段 | 施工图 | 图号 | 电施04 |
| 版本号 | V1.0 | 日期 | 2025.11 |

会签栏
Joint Check up

| 总图 | 建筑 | 结构 | 给排水 | 电气 | 暖通 |
|---|---|---|---|---|---|
| | | | ■ | | |

版权说明
本图纸版权，属九州同尚规划设计有限公司所有。
盖章有效，未经书面许可不得另行他用。

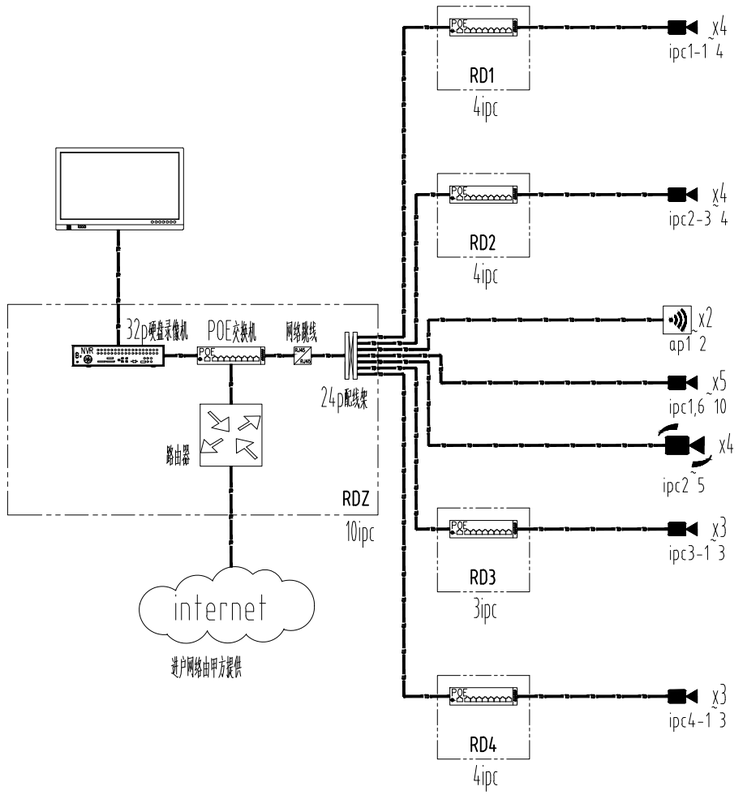


智能、视频监控系统图

| AL 配电箱系统图 | | | |
|---|---|---|---|
| 三相 380V | | | AL |
| Pe= | 37.7 | Kw | 箱体尺寸:400×800×1500 |
| Kx= | 1.0 | | IP65 |
| Cosø= | 0.9 | | |
| Pjs= | 37.7 | Kw | |
| Ijs= | 63.7 | A | |

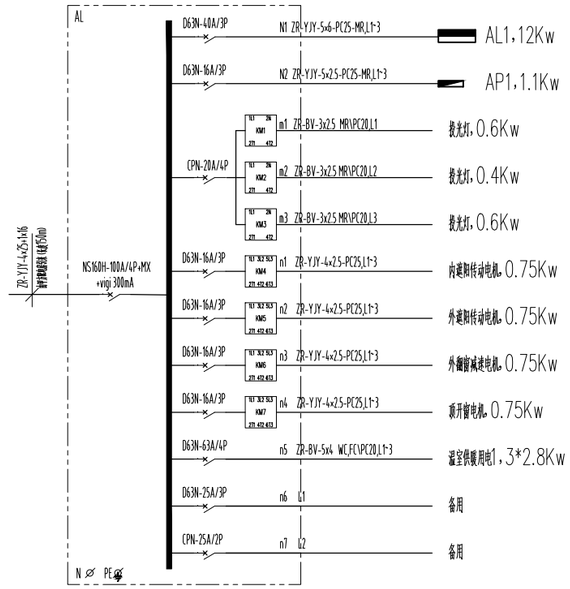


AL配电箱系统图

| AL1 配电箱系统图 | | | |
|---|---|---|---|
| 三相 380V | | | AL1 |
| Pe= | 12.0 | Kw | 箱体尺寸:400×800×1500 |
| Kx= | 1.0 | | IP65 |
| Cosø= | 0.9 | | |
| Pjs= | 12.0 | Kw | |
| Ijs= | 20.3 | A | |

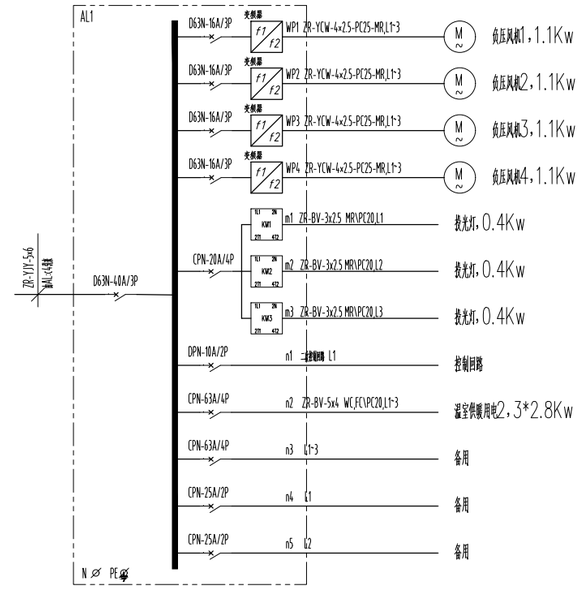


AL1配电箱系统图

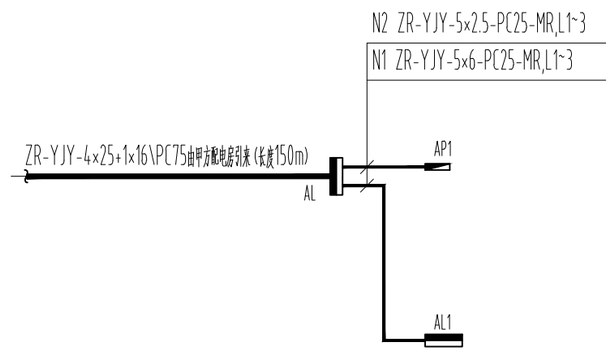


配电干线图

JZTSP

九州同尚(西安)规划设计有限公司
JIUZHOUTONGSHANG(XIAN) PLANNING & Design Co.,Ltd.

| 资质内容 | 证书编号 |
|---|---|
| 建筑行业建筑工程乙级 | A261152516 |
| 市政行业道路工程乙级 | A261152516 |
| 风景园林工程设计专项乙级 | A261152516 |

备 注
Notes

本图纸版权,属九州同尚规划设计有限公司所有。
本图纸需手续齐全方可作为设计依据;不得用于本工程以外范围。

建设单位:

西乡县茶产业发展中心

| | |
|---|---|
| 工程名称 | 西乡县茶树种质资源圃扩繁温室建设项目 |
| 子项名称 | 19.2*16.0m阳光板温室 |

图名:

电气系统图

| | | |
|---|---|---|
| 项目负责人 | 杨业庆 | 杨业庆 |
| 专业负责人 | 赵云龙 | 赵云龙 |
| 设 计 | 刘伟 | 刘伟 |
| 校 对 | 冯 浩 | 冯浩 |
| 审 核 | 杨业庆 | 杨业庆 |
| 审 定 | 赵云龙 | 赵云龙 |

| | | | |
|---|---|---|---|
| 设计阶段 | 施工图 | 图 号 | 电施05 |
| 版 本 号 | V1.0 | 日 期 | 2025.11 |

会签栏
Joint Check up

| 总 图 | 建 筑 | 结 构 | 给排水 | 电 气 | 暖 通 |
|---|---|---|---|---|---|
| | | | | ■ | |

版 权 说 明

本图纸版权,属九州同尚规划设计有限公司所有。
盖章有效,未经书面许可不得另行他用。

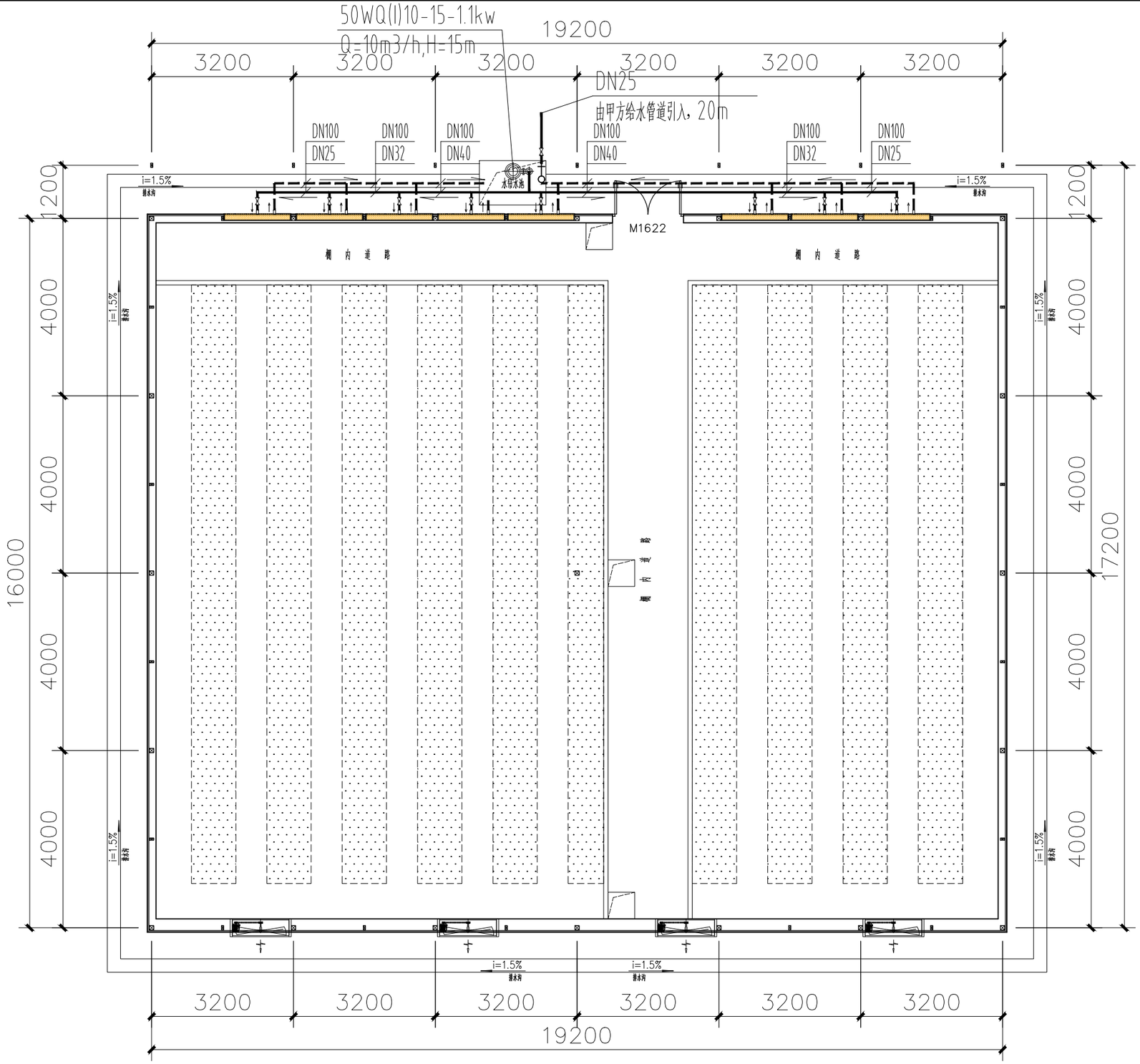


# 大棚湿帘给排水平面图 1:100

备注：湿帘回水管道埋地暗敷设并排至水帘水池，埋地深度500mm。

JZTSP

九州同尚(西安)规划设计有限公司
JIUZHOUTONGSHANG(XIAN) PLANNING & Design Co.,Ltd.

| 资质内容 | 证书编号 |
|---|---|
| 建筑行业建筑工程乙级 | A261152516 |
| 市政行业道路工程乙级 | A261152516 |
| 风景园林工程设计专项乙级 | A261152516 |

备 注
Notes
本图纸版权,属九州同尚规划设计有限公司所有。
本图纸需手续齐全方可作为设计依据；不得用于本工程以外范围。

建设单位：
西乡县茶产业发展中心

| | |
|---|---|
| 工程名称 | 西乡县茶树种质资源圃扩繁温室建设项目 |
| 子项名称 | 19.2*16.0m阳光板温室 |

图名：
大棚湿帘给排水平面图

| | | |
|---|---|---|
| 项目负责人 | 杨业庆 | 杨业庆 |
| 专业负责人 | 黄占兴 | 黄占兴 |
| 设 计 | 凌清莉 | 凌清莉 |
| 校 对 | 李 谦 | 李谦 |
| 审 核 | 杨业庆 | 杨业庆 |
| 审 定 | 黄占兴 | 黄占兴 |

| | | | |
|---|---|---|---|
| 设计阶段 | 施工图 | 图 号 | 水施01 |
| 版 本 号 | V1.0 | 日 期 | 2025.11 |

会签栏
Joint Check up

| 总 图 | 建 筑 | 结 构 | 给排水 | 电 气 | 暖 通 |
|---|---|---|---|---|---|
| | | | ■ | | |

版 权 说 明
本图纸版权,属九州同尚规划设计有限公司所有。
盖章有效，未经书面许可不得另行他用。

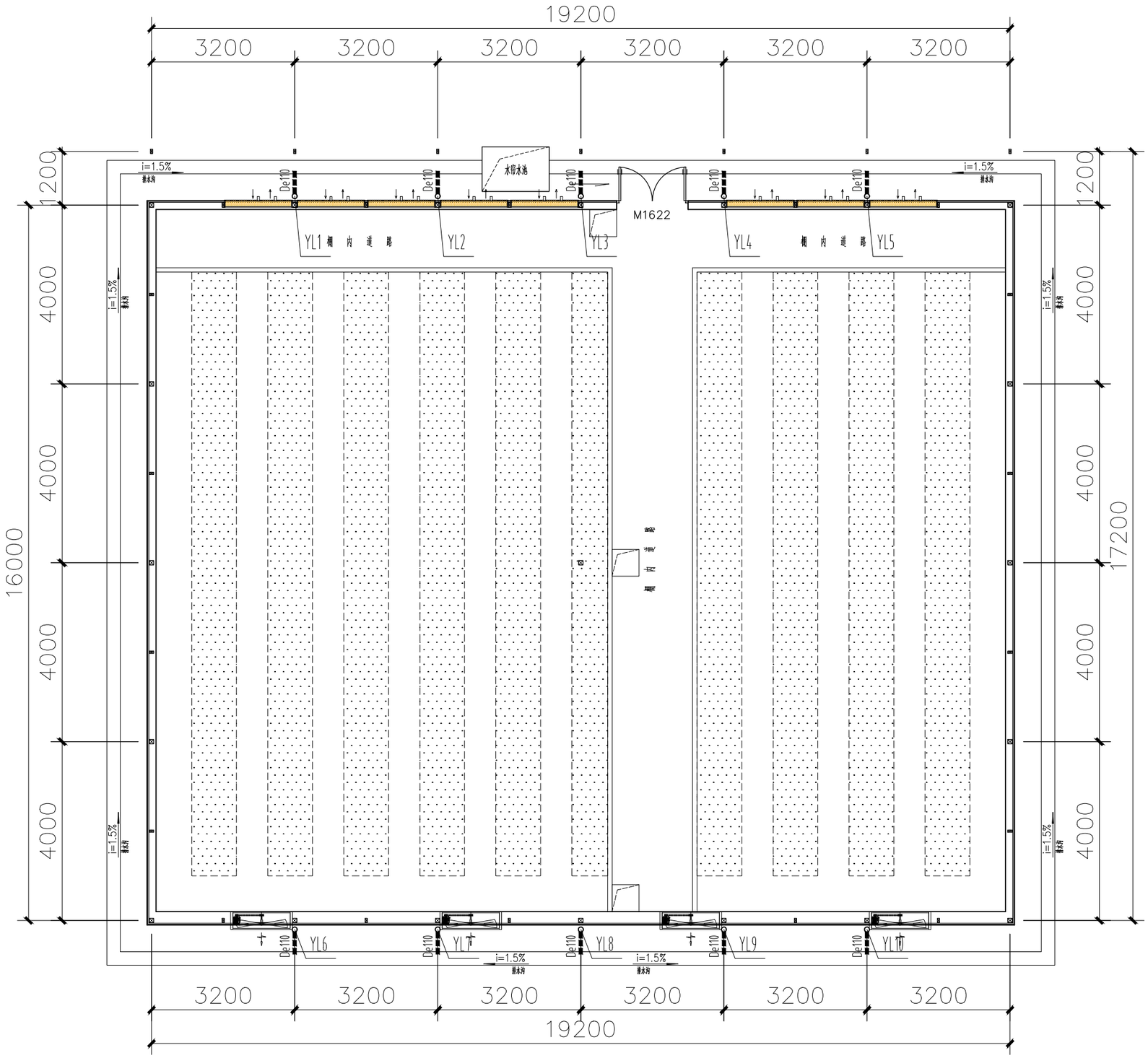


# 大棚雨水平面图 1:100

JZTSP

九州同尚(西安)规划设计有限公司
JIUZHOUTONGSHANG(XIAN) PLANNING & Design Co.,Ltd.

| 资质内容 | 证书编号 |
|---|---|
| 建筑行业建筑工程乙级 | A261152516 |
| 市政行业道路工程乙级 | A261152516 |
| 风景园林工程设计专项乙级 | A261152516 |

备 注
Notes

本图纸版权,属九州同尚规划设计有限公司所有。
本图纸需手续齐全方可作为设计依据;不得用于本工程以外范围。

建设单位:

西乡县茶产业发展中心

| | |
|---|---|
| 工程名称 | 2025年西乡县茶树种质资源圃扩繁温室建设项目 |
| 子项名称 | 19.2*16.0m阳光板温室 |

图名:

大棚雨水平面图

| | | |
|---|---|---|
| 项目负责人 | 杨业庆 | 杨业庆 |
| 专业负责人 | 黄占兴 | 黄占兴 |
| 设 计 | 凌清莉 | 凌清莉 |
| 校 对 | 李 谦 | 李谦 |
| 审 核 | 杨业庆 | 杨业庆 |
| 审 定 | 黄占兴 | 黄占兴 |

| | | | |
|---|---|---|---|
| 设计阶段 | 施工图 | 图 号 | 水施02 |
| 版 本 号 | V1.0 | 日 期 | 2025.11 |

会签栏
Joint Check up

| 总 图 | 建 筑 | 结 构 | 给排水 | 电 气 | 暖 通 |
|---|---|---|---|---|---|
| | | | ■ | | |

版 权 说 明
本图纸版权,属九州同尚规划设计有限公司所有。
盖章有效,未经书面许可不得另行他用。

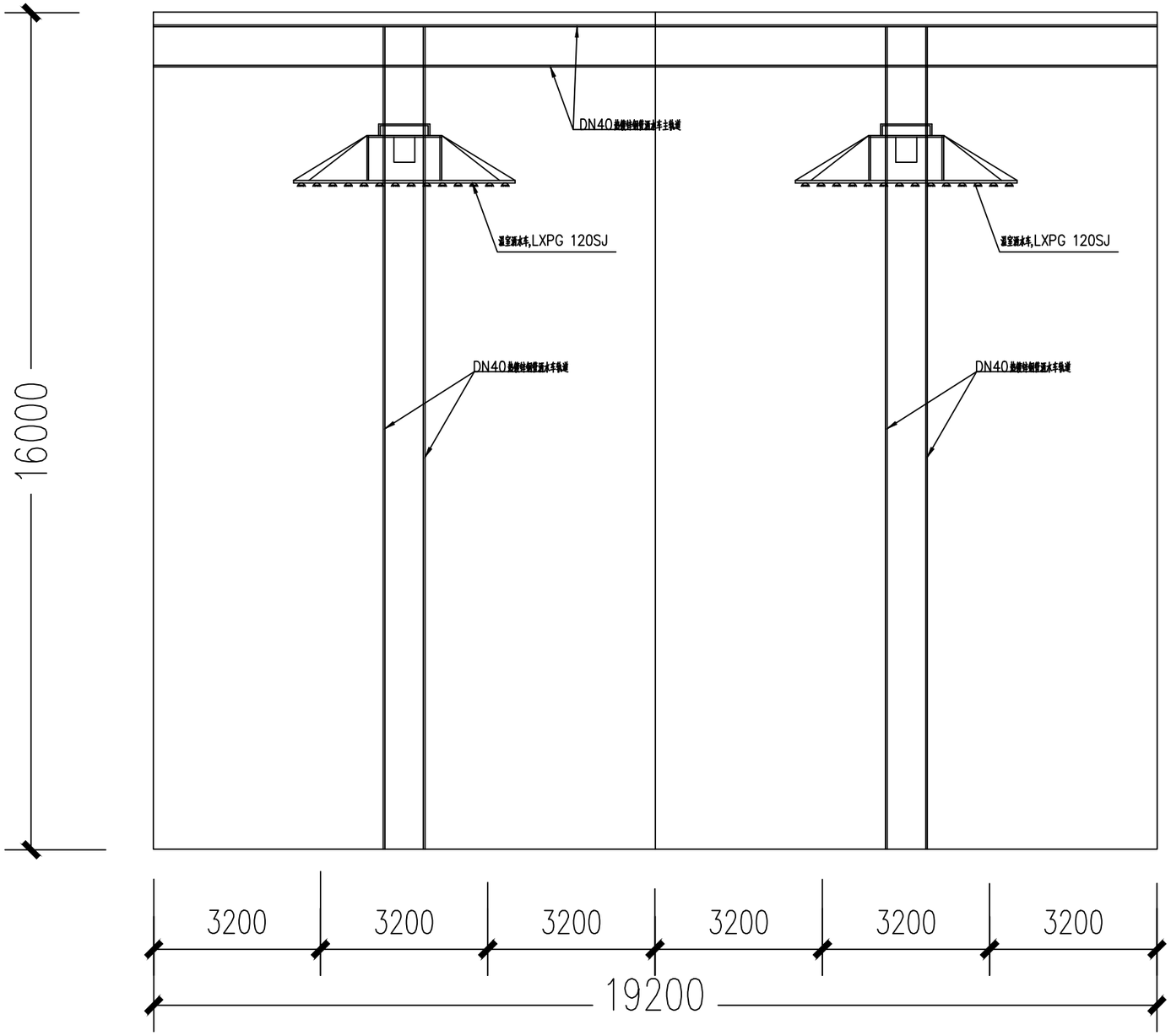


# 温室洒水车平面图


JZTSP

九州同尚(西安)规划设计有限公司

JIUZHOUTONGSHANG(XIAN) PLANNING & Design Co.,Ltd.


| 资质内容 | 证书编号 |
|---|---|
| 建筑行业建筑工程乙级 | A261152516 |
| 市政行业道路工程乙级 | A261152516 |
| 风景园林工程设计专项乙级 | A261152516 |

备 注
Notes


本图纸版权,属九州同尚规划设计有限公司所有。
本图纸需手续齐全方可作为设计依据；不得用于本工程以外范围。


建设单位：

西乡县茶产业发展中心

| | |
|---|---|
| 工程名称 | 西乡县茶树种质资源圃扩繁温室建设项目 |
| 子项名称 | 19.2*16.0m阳光板温室 |

图名：

温室洒水车平面图

| | | |
|---|---|---|
| 项目负责人 | 杨业庆 | 杨业庆 |
| 专业负责人 | 黄占兴 | 黄占兴 |
| 设 计 | 凌清莉 | 凌清莉 |
| 校 对 | 李 谦 | 李谦 |
| 审 核 | 杨业庆 | 杨业庆 |
| 审 定 | 黄占兴 | 黄占兴 |

| | | | |
|---|---|---|---|
| 设计阶段 | 施工图 | 图 号 | 水施03 |
| 版 本 号 | V1.0 | 日 期 | 2025.11 |

会签栏
Joint Check up

| 总 图 | 建 筑 | 结 构 | 给排水 | 电 气 | 暖 通 |
|---|---|---|---|---|---|
| | | | ■ | | |


版 权 说 明

本图纸版权,属九州同尚规划设计有限公司所有。
盖章有效，未经书面许可不得另行他用。

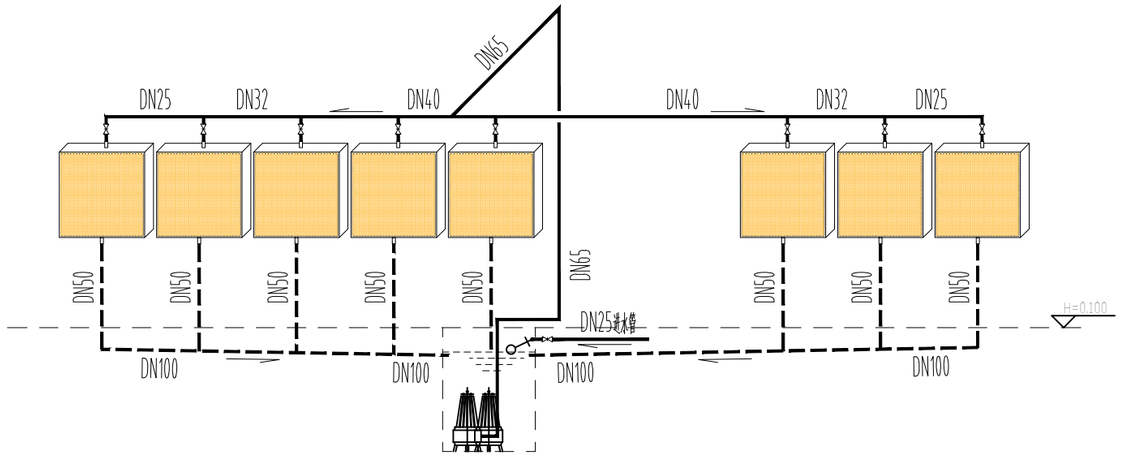


大棚湿帘给排水系统图

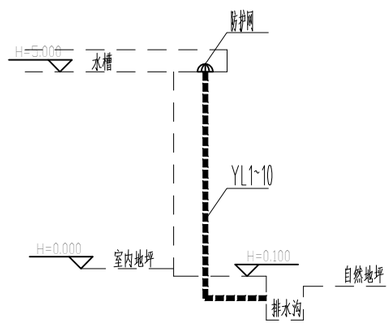


雨水系统图


JZTSP

九州同尚(西安)规划设计有限公司

JIUZHOUTONGSHANG(XIAN) PLANNING & Design Co.,Ltd.


| 资质内容 | 证书编号 |
|---|---|
| 建筑行业建筑工程乙级 | A261152516 |
| 市政行业道路工程乙级 | A261152516 |
| 风景园林工程设计专项乙级 | A261152516 |

备 注
Notes


本图纸版权,属九州同尚规划设计有限公司所有。
本图纸需手续齐全方可作为设计依据；不得用于本工程以外范围。


建设单位：

西乡县茶产业发展中心

| | |
|---|---|
| 工程名称 | 西乡县茶树种质资源圃扩繁温室建设项目 |
| 子项名称 | 19.2*16.0m阳光板温室 |

图名：

给排水系统图

| | | |
|---|---|---|
| 项目负责人 | 杨业庆 | 杨业庆 |
| 专业负责人 | 黄占兴 | 黄占兴 |
| 设　计 | 凌清莉 | 凌清莉 |
| 校　对 | 李 谦 | 李谦 |
| 审　核 | 杨业庆 | 杨业庆 |
| 审　定 | 黄占兴 | 黄占兴 |

| | | | |
|---|---|---|---|
| 设计阶段 | 施工图 | 图 号 | 水施04 |
| 版 本 号 | V1.0 | 日 期 | 2025.11 |

会签栏
Joint Check up

| 总 图 | 建 筑 | 结 构 | 给排水 | 电 气 | 暖 通 |
|---|---|---|---|---|---|
| | | | ■ | | |


版 权 说 明

本图纸版权,属九州同尚规划设计有限公司所有。
盖章有效，未经书面许可不得另行他用。