2026年第二批省级农业专项资金项目

安村镇高标准保供基地项目

大棚设计施工图

永建设计集团有限公司

建筑工程设计甲级:A252007869

法定代表人:周永健　　设计总负责人:李克资　　专业负责人:周　娅

2026年09月

图 纸 目 录

设计单位：永建设计集团有限公司 YONG JIAN DESIGN GROUP CO., LTD 建筑行业(建筑工程)甲级：A252007869	建设单位	蓝田县安村镇人民政府	专业类别	
施工图审查机构：	工程名称	2026年第二批省级农业专项资金项目	设计阶段	施 工 图
施工图审查合格书编号：	项目名称	安村镇高标准保供基地项目	工程编号	

序号	图号	图 纸 名 称	图 幅	备 注
1	建施 A-01	设计总说明	A1	
2	建施 A-02	总平面图规划布置图	A1	
3	建施 A-03	道路总平面布置图	A1	
4	建施 A-04	拱棚布置平面图	A1	
5	建施 A-05	连栋大棚设计说明	A1	
6	建施 A-06	连栋大棚基础平面布置图	A1	
7	建施 A-07	连栋大棚基础剖面图	A1	
8	建施 A-08	连栋大棚预埋件平面布置图	A1	
9	建施 A-09	立柱平面布置图	A1	
10	建施 A-10	雨槽平面布置图	A1	
11	建施 A-11	下旋杆布置图	A1	
12	建施 A-12	拱杆布置图	A1	
13	建施 A-13	连栋大棚立面剖面图	A1	
14	建施 A-14	顶开窗布置图	A1	
15	建施 A-15	两侧开窗布置图	A1	
16	建施 A-16	压膜带布置图	A1	
17	水施 P-01	园区大棚给水平面布置图	A1	
18	水施 P-02	给水管地沟截面图及蓄水池平面图	A3	
19	水施 P-03	给水阀门井	A3	
20	水施 P-04	大棚内部给水系统图	A3	
21	水施 P-05	水肥系统流程图	A3	
22	电施 E-01	电气设计总说明	A3	
23	电施 E-02	园区供电平面布置图	A1	
24	电施 E-03	电缆敷设截面图	A3	

校对 制表 专业负责人

图 纸 目 录

设计单位：永建设计集团有限公司 YONG JIAN DESIGN GROUP CO., LTD 建筑行业(建筑工程)甲级：A252007869	建设单位	蓝田县安村镇人民政府	专业类别	
施工图审查机构：	工程名称	2026年第二批省级农业专项资金项目	设计阶段	施 工 图
施工图审查合格书编号：	项目名称	安村镇高标准保供基地项目	工程编号	

序号	图号	图 纸 名 称	图 幅	备 注
1	建施 A-01	水肥室钢柱立面图	A3	
2	建施 A-02	水肥室钢柱平面图	A3	
3	建施 A-03	水肥室钢梁平面图	A3	
4	建施 A-04	水肥室钢檩条立面图	A3	
5	建施 A-05	水肥室一层平面图	A3	
6	建施 A-06	水肥室立面图	A3	
7	建施 A-07	水肥室电气平面图	A3	
8	建施 A-08	水肥室照明及插座平面图	A3	

校对 制表 专业负责人

设 计 说 明

一、项目名称

2026年第二批省级农业专项资金项目安村镇高标准保供基地项目

二、项目内容

1、安村镇高标准保供基地项目总用地 27.225亩

2、设计范围：连栋拱棚、基地道路、基地供水供电系统及基地水肥系统。

3、园内建连栋拱棚共计1座，拱棚跨度为8米，总面积9800平方米。

4、基地规划生产路宽4米，占地972平方米。

5、设1个100立方成品蓄水池；

6、8*8*2.5m渗水坑 1座，四周防护围栏（围栏规格φ50*2mm钢柱，柱高H=1.8m，间距3m，防护网丝径5mm）36m；

7、需新建水肥一体设施房及水肥设备 1座。

8、其他园区搭设黑色普6遮阳网150000㎡；

9、4.2m新能源冷藏车 1辆；704大棚王拖拉机 1辆；1GQN-125型旋耕机 1台；智能播种机 1台

三、设计依据

1、甲方提供的工程项目相关资料；

2、经过甲方确认的设计方案；

3、《农业温室结构荷载规范》(GBT 51183-2016)

《种植塑料大棚工程技术规范》(GB51057-2015)

4、国家现行的其他相关设计规范、规程和标准。

四、设计参数

1、风荷载：0.50KN/m，雪荷载：0.4KN/m，恒荷载：0.1KN/m 。

2、拱棚为东西向，温室肩高3米，顶高约5米，跨度8米。

3、结构设计使用年限10年。

五、主体骨架材料

1、大棚主立柱采用80x80×2.0mm热镀锌方管，副立柱采用50x50×2.0mm热镀锌方管。

2、骨架各部分用钢结构大棚专用连接件连接。

六、覆盖材料

1、拱棚覆盖采用12丝po膜；

2、薄膜两端及四周用卡槽和卡簧固定于钢骨架上。

七、通风系统

1、钢架大棚两侧设一道1.2m宽通风口。

2、温室底部采用卷膜器，卷膜放风。

3、防虫网为国标60目标准防虫网。

八、其他事项

1、施工应严格按图施工，埋件及洞口应及时预留，并保证位置及标高的准确性。

2、施工过程中应尽量避免对钢结构防锈层的破坏。

3、施工过程中应严格执行国家有关施工质量验收规范。

4、施工过程中如有疑问，请及时与设计施工单位联系。

九、后期维护

工程竣工交接后，在生产过程中，经营方需要定期按照规范进行保养、维护，以正常发挥大棚的功能。要注意根据棚型的特点对突发事项采取必要的应对措施。遇有大雪天气，注意及时清扫累计在棚膜上的雪。

设计单位：

永建设计集团有限公司
YONG JIAN DESIGN GROUP CO., LTD

建筑行业(建筑工程)甲级：A252007869

备注：

本设计图纸未经规划部门同意和施工图审查机构认可，不得用于现场施工，仅供业主建设投资前估算建设造价之参考图。

版本号	日 期	版本号	日 期

施工图审查机构：

施工图审查合格书编号：

图纸专用章

注册建筑师执业章

注册结构师执业章

工程名称：
2026年第二批省级财政农业专项资金项目

项目名称：
安村镇高标准保供基地项目

建设单位：
重回县安村镇人民政府

审 定	周永健	
项目负责人	李克贵	
专业负责人	周 娅	
审 核	李克贵	
校 对	周 娅	
设 计	杨 伟	
制 图	杨 伟	

图 名：
设计说明

工程编号		
图 别	建 施	
图 号	A-01	
日 期	2026.09	

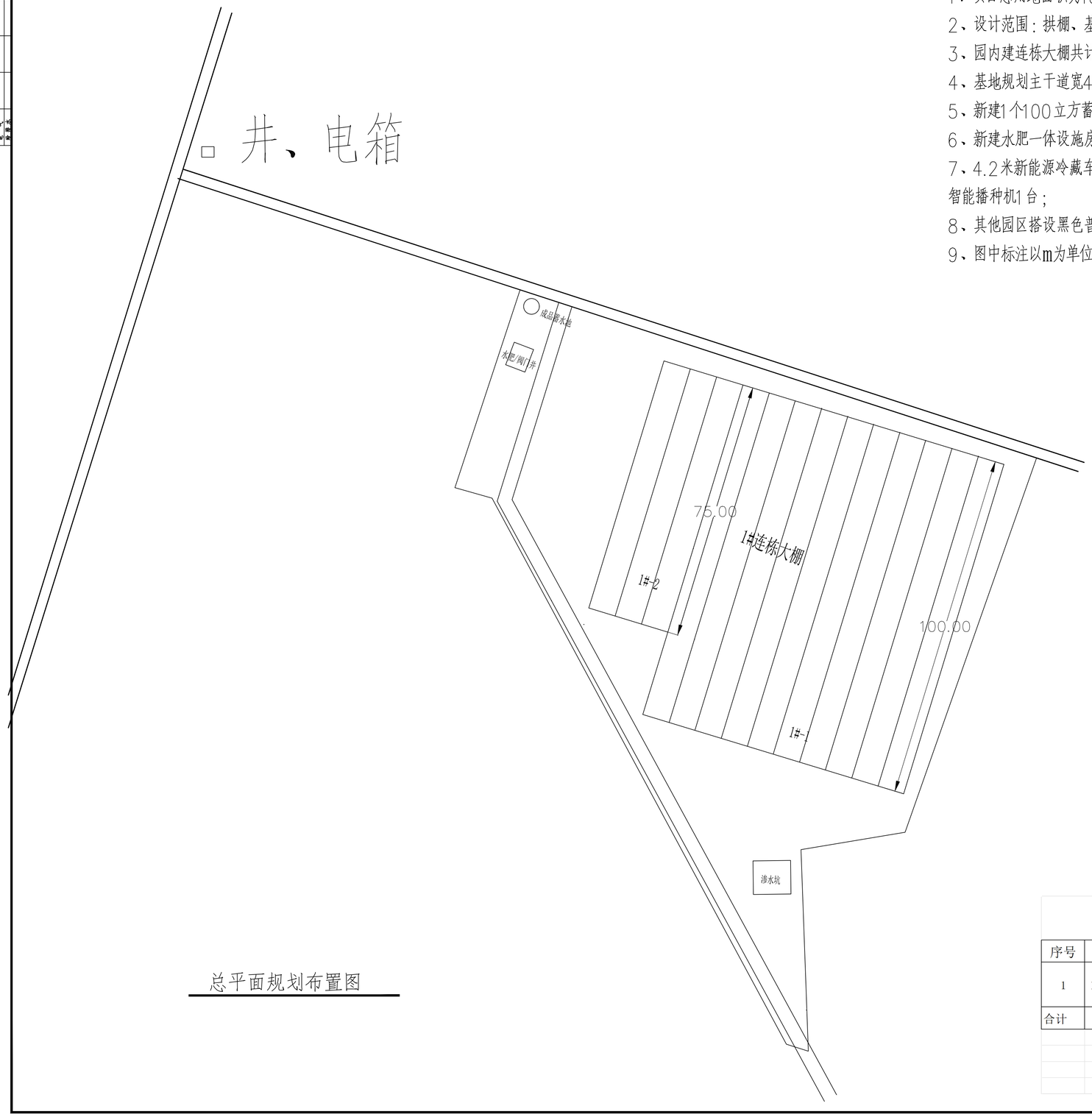

总平面规划布置图

说明：

1、项目总用地面积为18150.66㎡，约27.225亩；
2、设计范围：拱棚、基地道路、电气及基地灌溉系统。
3、园内建连栋大棚共计1座，跨度8m，总面积9800平方米.
4、基地规划主干道宽4米，铺筑砂石路；
5、新建1个100立方蓄水池，渗水坑 1座；
6、新建水肥一体设施房及水肥设备 1座。
7、4.2米新能源冷藏车1辆；704大棚王拖拉机1辆；1GQN-125型旋耕机1台；智能播种机1台；
8、其他园区搭设黑色普6遮阳网150000㎡；
9、图中标注以m为单位。

北

联 栋 大 棚

序号	名称	长（m）	跨宽（m）	棚数量	面积（㎡）
1	1号连栋	100	8	10	8000.00
		75	8	3	1800.00
合计					9800.0

设计单位：
永建设计集团有限公司
YONG JIAN DESIGN GROUP CO., LTD
建筑行业(建筑工程)甲级：A252007869

备注：
本设计图纸未经规划部门同意和施工图审查机构认可，不得用于现场施工，仅供业主建设投资前估算建设造价之参考图.

版本号	日 期	版本号	日 期

施工图审查机构：

施工图审查合格书编号：

图纸专用章

注册建筑师执业章

注册结构师执业章

工程名称：
2026年第二批省级财政农业专项资金项目

项目名称：
安村镇高标准保供基地项目

建设单位：
蓝田县安村镇人民政府

审 定	周永健	
项目负责人	李克资	
专业负责人	周 娅	
审 核	李克资	
校 对	周 娅	
设 计	杨 伟	
制 图	杨 伟	

图 名：
总平面规划布置图

工程编号		
图 别	建 施	
图 号	A-02	
日 期	2026.09	

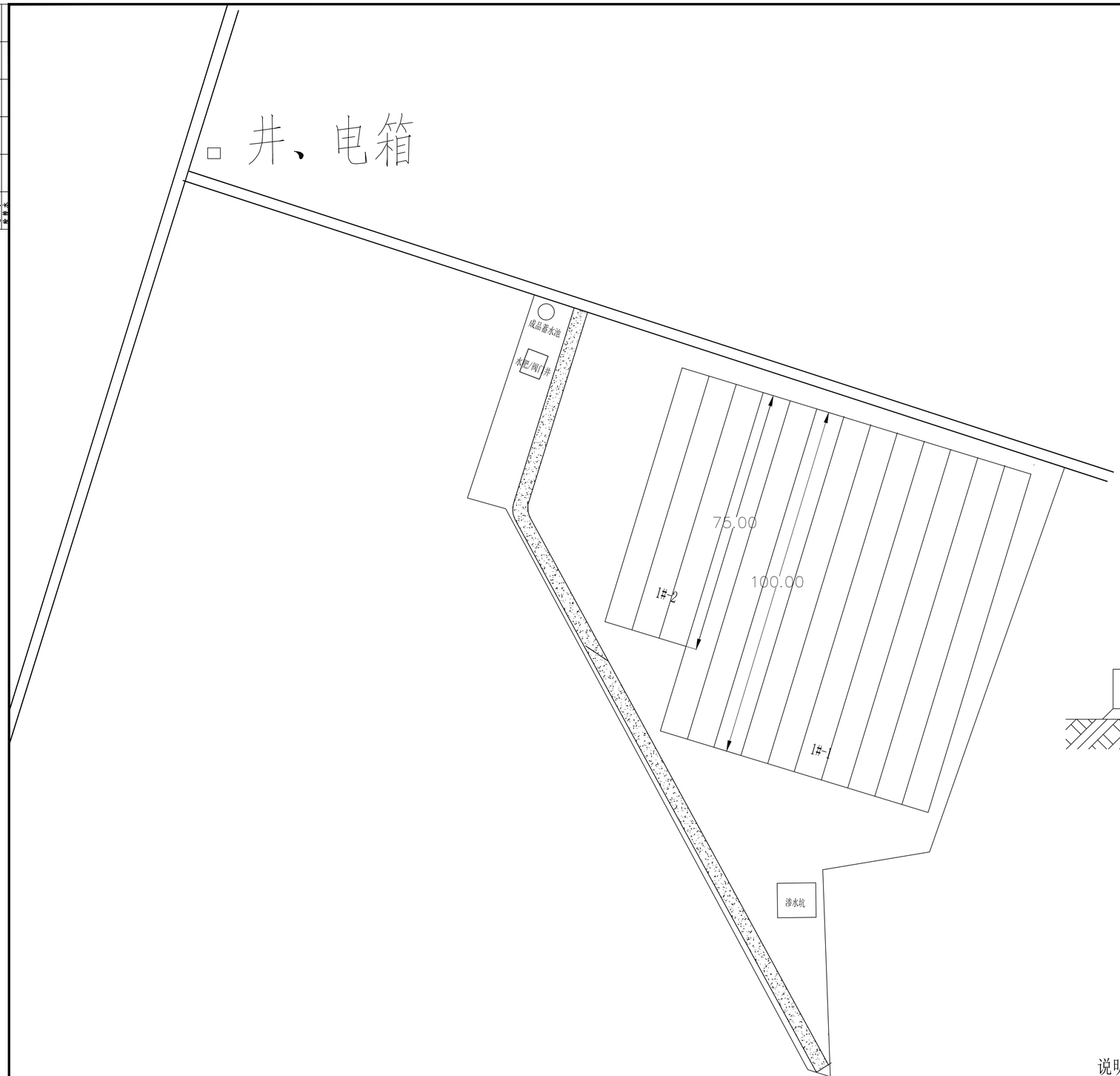

道路总平面图

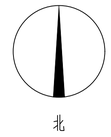

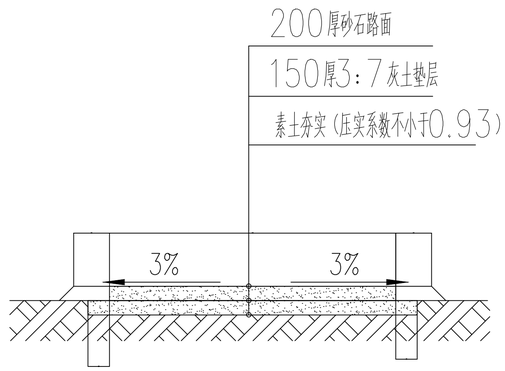

道路做法图

说明：

示意新增砂石路

1、基地规划主干道宽4米，长度243m，砂石路路面总面积972㎡；

设计单位：

永建设计集团有限公司
YONG JIAN DESIGN GROUP CO., LTD

建筑行业(建筑工程)甲级：A252007869

备注：

本设计图纸未经规划部门同意和施工图审查机构认可，不得用于现场施工，仅供业主建设投资前估算建设造价之参考图。

版本号	日 期	版本号	日 期

施工图审查机构：

施工图审查合格书编号：

图纸专用章

注册建筑师执业章

注册结构师执业章

工程名称：

2026年第二批省级财政农业专项资金项目

项目名称：

安村镇高标准保供基地项目

建设单位：

蓝田县安村镇人民政府

审　　定	周永健	
项目负责人	李克资	
专业负责人	周　娅	
审　　核	李克资	
校　　对	周　娅	
设　　计	杨　伟	
制　　图	杨　伟	

图　名：

道路总平图

工程编号		
图　别	建 施	
图　号	A-03	
日　期	2026.09	

井、电箱

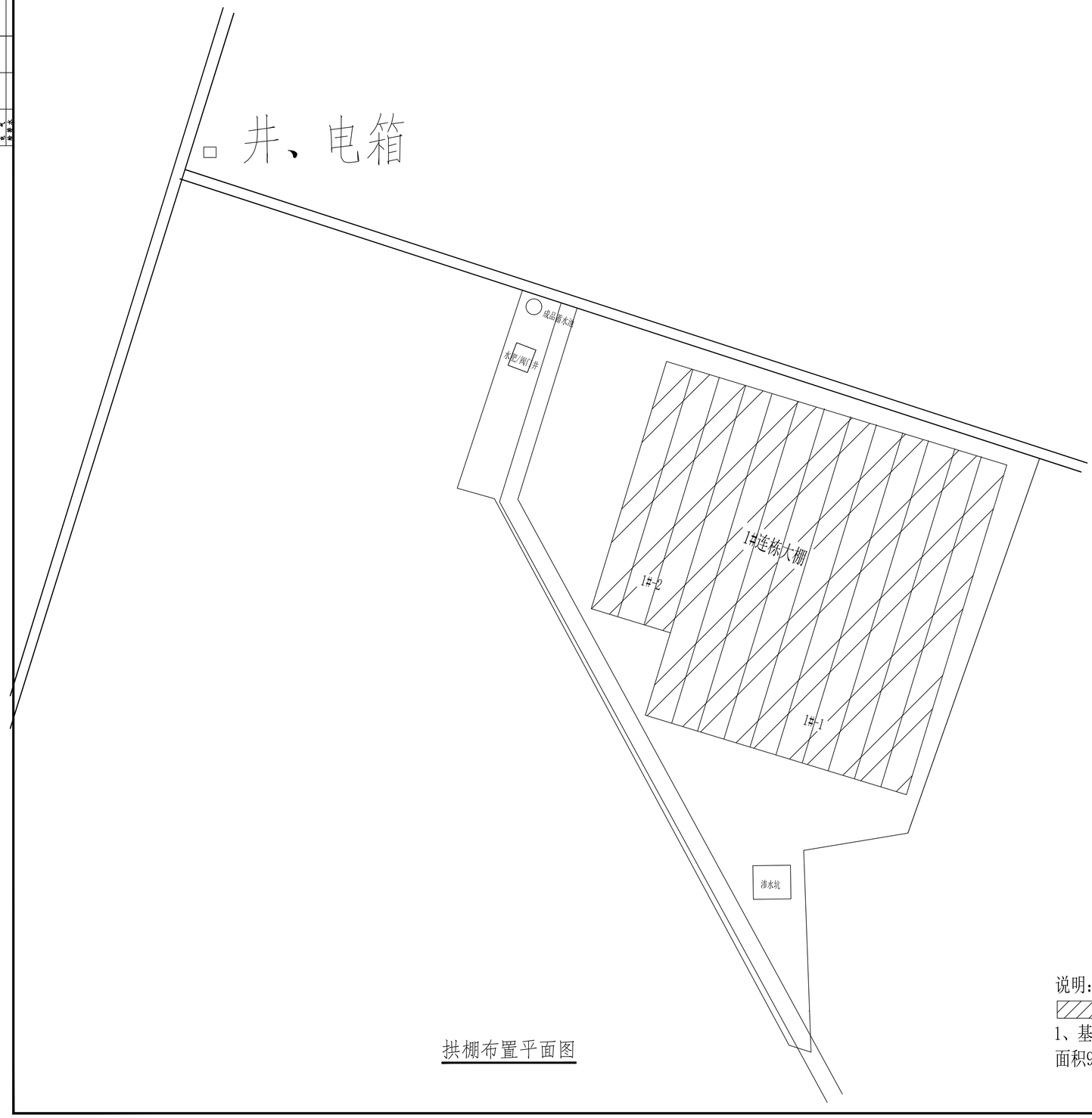

北

拱棚布置平面图

说明：

示意连栋大棚

1、基地规划新建连栋大棚1栋，跨度8m，连栋大棚总占地面积9800平方米；

设计单位：

永建设计集团有限公司
YONG JIAN DESIGN GROUP CO., LTD
建筑行业(建筑工程)甲级：A252007869

备注：

本设计图纸未经规划部门同意和施工图审查机构认可，不得用于现场施工，仅供业主建设投资前估算建设造价之参考图。

版本号	日 期	版本号	日 期

施工图审查机构：

施工图审查合格书编号：

图纸专用章

注册建筑师执业章

注册结构师执业章

工程名称：

2026年第二批省级财政农业专项资金项目

项目名称：

安村镇高标准保供基地项目

建设单位：

富田县安村镇人民政府

审 定	周永健	
项目负责人	李克资	
专业负责人	周 娅	
审 核	李克资	
校 对	周 娅	
设 计	杨 伟	
制 图	杨 伟	

图 名：

拱棚平面布置图

工程编号		
图 别	建 施	
图 号	A-04	
日 期	2026.09	

标准连栋大棚设计说明

1、 温室设计原则

1.1 坚持科学性、超前性与实用性相结合的原则。合理选择温室配套设备，实现高投入、高产出的经济效益。

1.2 坚持从实际出发，合理确定设计标准。对生产工艺、主要设备和主体工程做到先进、适用、可靠。

1.3 因地制宜合理布局，设计侧重于温室结构的合理性。

2、设计依据

以产业发展需要，考虑温室的实际使用功能为前提；参照温室结构设计荷载、温室钢结构安装验收规范等国家标准及连栋温室建设标准NYJ/T 06-2005、温室地基基础设计、施工与验收技术规范NY/T 1145-2006、温室结构设计荷载GB/T 18622-2002、温室通风设计规范NY/T 1451-2007等国家与行业现行温室工程设计施工规范与设备要求规范。

3、温室概况

本温室为薄膜温室。温室规格为：温室肩高3米，顶高约5米，跨度8米。

4、温室性能指标

4.1 风载荷≥0.5KN/m²

4.2 雪载荷≥0.4KN/m²

4.3 排水量≥160mm/h

4.4 恒载≥25Kg/m²

4.5 吊挂载荷≥15Kg/m²

5、覆盖材料

温室四周及顶部采用国产优质12丝长寿无滴膜，具有破裂的综合性能和良好的透光性、材料表面具有防雾滴、防流滴等功能，保温和隔热性能显著，外表防紫外线。

6、温室土建

6.1温室基础

温室持力层容许承载力标准值≥100kPa，地下稳定水位在±0.000 下900mm进行设计和做预算；如果特殊地质情况，与设计依据不符，将对基础图纸及预算做相应调整。

6.2 基础包括

（1） 温室四周内部立柱独立基础

（2） 温室外道路

7、主体骨架

由于温室内高温多湿环境特点，温室主体骨架为轻钢结构，采用国产优质镀锌钢管及钢板自主加工，设计使用年限在15年以上。钢材部件和紧固件均按GB/T1912-2002金属覆盖层，钢铁制品镀锌层技术要求及试验方法。骨架连接均采用基本原则上镀锌螺栓和自攻螺丝连接.

主要材料规格如下：

（1）立柱：主立柱采用80x80×2.0mm热镀锌方管,副立柱采用50x50×2.0mm热镀锌方管。

（2）温室拱管采用32*2.0mm热镀锌圆管。

（3）温室纵稳定杆：Ø32×2mm热镀锌圆管。

(4) 温室立柱剪刀撑：Ø25*1.5热镀锌圆管。

（5）下弦杆：温室端下弦采用50*50*2.0mm热镀锌方管；中间下弦采用50*50*2.0mm热镀锌方管。

（6）雨槽（天沟）：采用480*2.0mm厚冷弯镀锌板4折成型。

（7）连接件采用热镀锌钢板冲压成型，外形美观；特殊部分可采用焊接后刷银粉漆防腐处理。

（8）卡槽卡簧：温室顶部及四周为温室使用纳米卡槽卡簧为主，使用寿命长，结实耐用。

（9）密封件：密封件采用专用橡胶密封件，雨槽连接处使用专用密封胶条。

（10）紧固件：紧固件为国产镀锌标准件。

（11）温室结构件连接98%以上都采用焊接后刷银粉漆防腐处理。

8、温室门

温室门采用推拉门、门尺寸为2mx2m。

9、温室排水

温室室外采用南北双向排水方式，天沟排水坡度为3‰，排水槽设Φ110PVC排水管，直通排水沟。

10、温室顶通风天窗系统

在温室产业区，温室屋顶沿水槽方向设置单向卷膜通风、采用电动卷膜器卷膜开启，卷膜轴用25x1.5镀锌管。

12、大棚两周开侧窗，安装1.2米高60目防虫网。

13、大棚顶部每个棚开1个天窗，安装1.2米60目防虫网。

设计单位：

永建设计集团有限公司
YONG JIAN DESIGN GROUP CO., LTD
建筑行业(建筑工程)甲级：A252007869

备注：

本设计图纸未经规划部门同意和施工图审查机构认可，不得用于现场施工，仅供业主建设投资前估算建设造价之参考图。

版本号	日 期	版本号	日 期

施工图审查机构：

施工图审查合格书编号：

图纸专用章

注册建筑师执业章

注册结构师执业章

工程名称：
2026年第二批省级财政农业专项资金项目

项目名称：
安村镇高标准保供基地项目

建设单位：
蓝田县安村镇人民政府

审 定	周永健	
项目负责人	李克宾	
专业负责人	周 娅	
审 核	李克宾	
校 对	周 娅	
设 计	杨 伟	
制 图	杨 伟	

图 名：
连栋大棚设计说明

工程编号	
图 别	建 施
图 号	05
日 期	2026.09

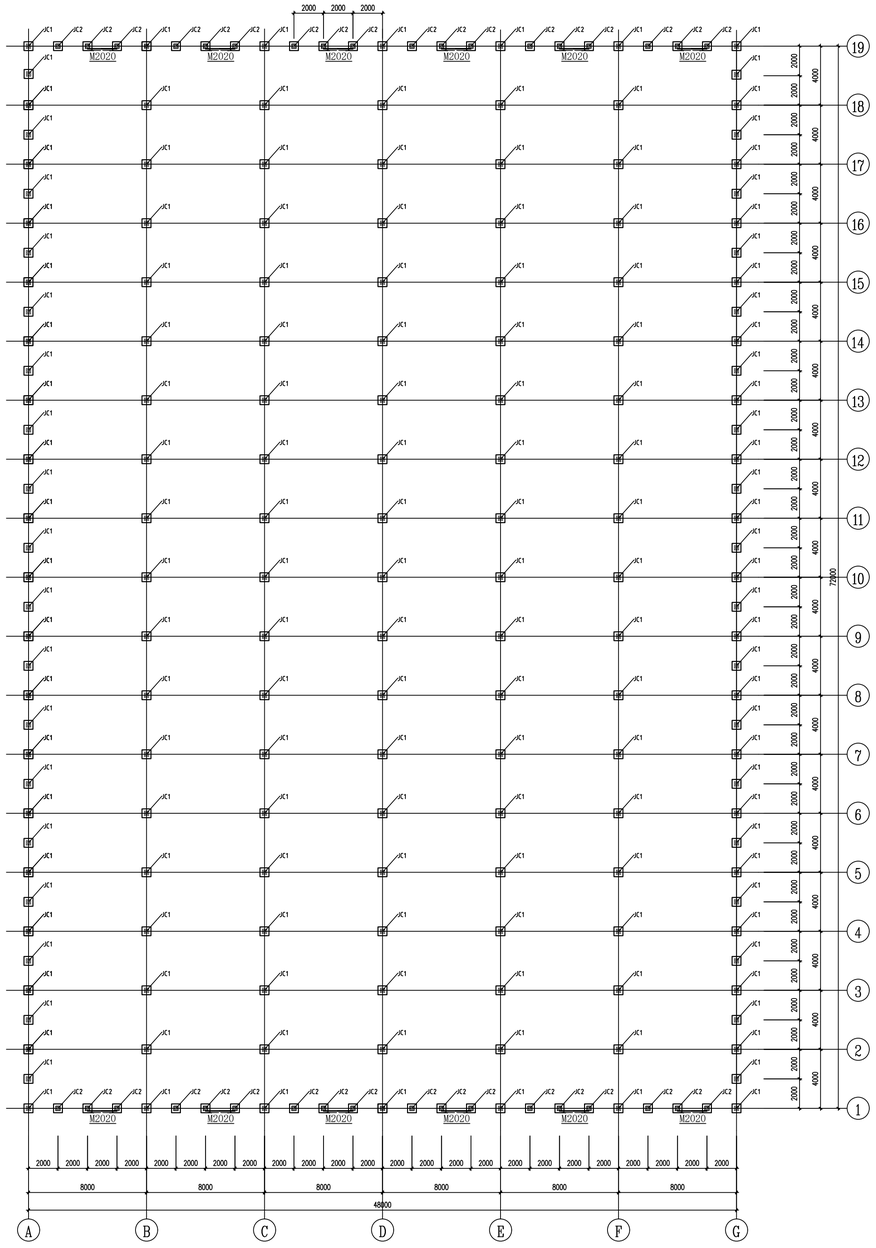

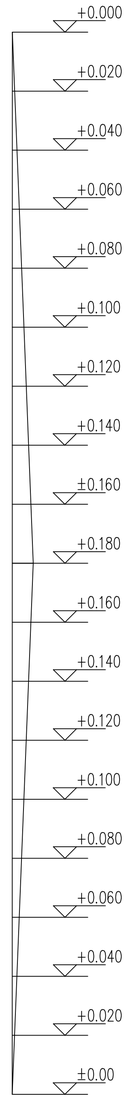

基础找坡方向示意

说明：1. 本图以6座宽8米长72米的大棚为例示意；
2. 现场实际棚宽8m，长度以平面规划图中为准；

基础平面布置图

设计单位：

永建设计集团有限公司
YONG JIAN DESIGN GROUP CO., LTD
建筑行业(建筑工程)甲级：A252007869

备注：
本设计图纸未经规划部门同意和施工图审查机构认可，不得用于现场施工，仅供业主建设投资前估算建设造价之参考图。

版本号	日 期	版本号	日 期

施工图审查机构：

施工图审查合格书编号：

图纸专用章

注册建筑师执业章

注册结构师执业章

工程名称：
2026年第二批省级财政农业专项资金项目

项目名称：
安村镇高标准保供基地项目

建设单位：
蓝田县安村镇人民政府

审 定	周永健	
项目负责人	李克营	
专业负责人	周 娅	
审 核	李克营	
校 对	周 娅	
设 计	杨 伟	
制 图	杨 伟	

图 名：
连栋大棚基础平面布置图

工程编号		
图 别	建 施	
图 号	06	
日 期	2026.09	

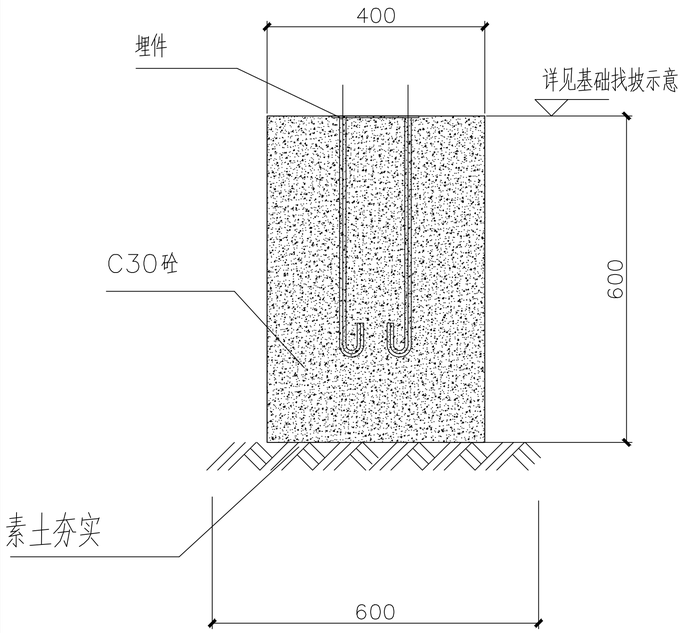

JC1、JC2 基础剖面

基础开挖尺寸0.6×0.6×0.6m

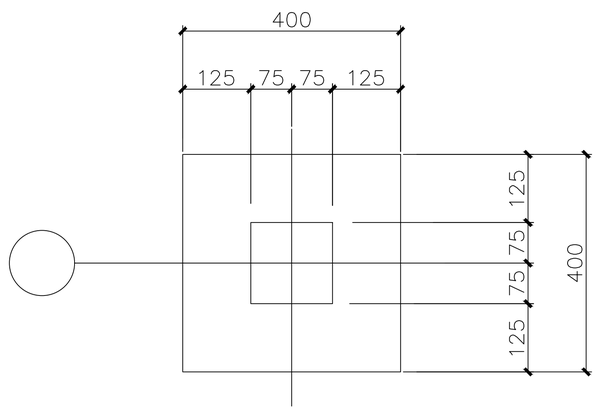

基础平面图

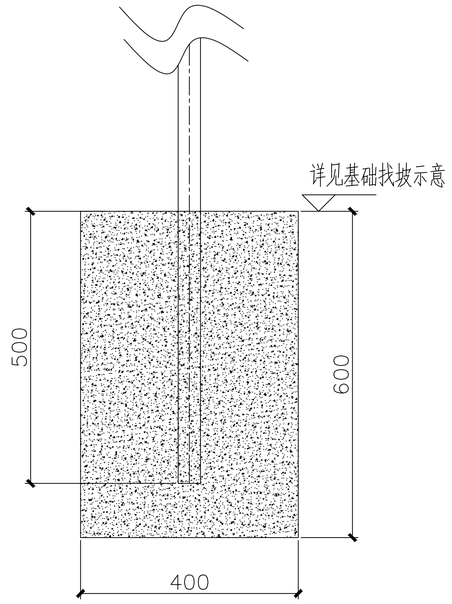

JC1／JC2 立柱插地500mm 安装

C30 混凝土灌实固定

设计单位：

永建设计集团有限公司
YONG JIAN DESIGN GROUP CO., LTD
建筑行业(建筑工程)甲级：A252007869

备注：
本设计图纸未经规划部门同意和施工图审查机构认可，不得用于现场施工，仅供业主建设投资前估算建设造价之参考图。

版本号	日 期	版本号	日 期

施工图审查机构：

施工图审查合格书编号：

图纸专用章

注册建筑师执业章

注册结构师执业章

工程名称：
2026年第二批省级财政农业专项资金项目

项目名称：
安村镇高标准供销基地项目

建设单位：
董田县安村镇人民政府

审 定	周永健	
项目负责人	李宪容	
专业负责人	周 娅	
审 核	李宪容	
校 对	周 娅	
设 计	杨 伟	
制 图	杨 伟	

图 名：
连栋大棚基础平面剖面图

工程编号		
图 别	建 施	
图 号	06	
日 期	2026.09	

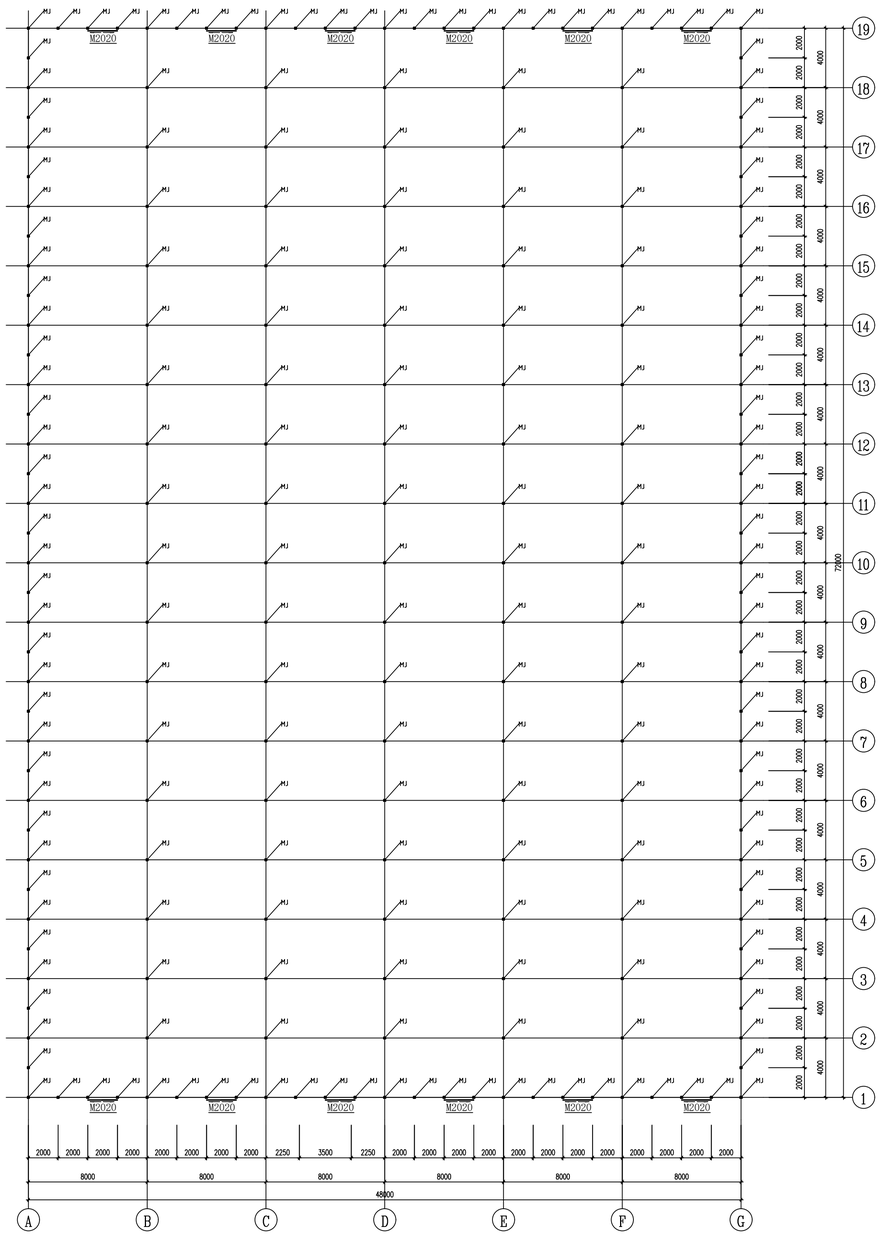

预埋件平面布置图

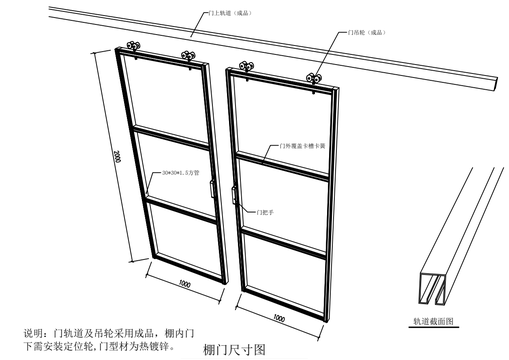

说明：门轨道及吊轮采用成品，棚内门下需安装定位轮,门型材为热镀锌。

棚门尺寸图

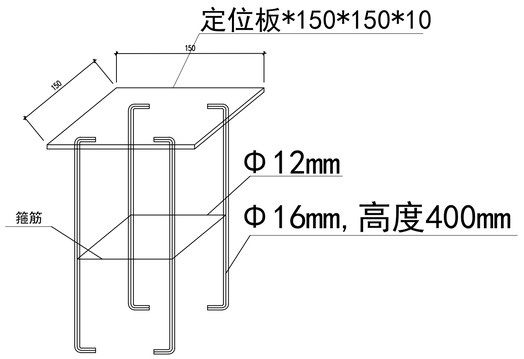

预埋件透视图

设计单位：

永建设计集团有限公司
YONG JIAN DESIGN GROUP CO., LTD
建筑行业(建筑工程)甲级；A252007869

备注：
本设计图纸未经规划部门同意和施工图审查机构认可，不得用于现场施工，仅供业主建设投资前估算建设造价之参考图。

版本号	日 期	版本号	日 期

施工图审查机构：

施工图审查合格书编号：

图纸专用章

注册建筑师执业章

注册结构师执业章

工程名称：
2026年第二批省级财政农业专项资金项目

项目名称：
安村镇高标准保供基地项目

建设单位：
蓝田县安村镇人民政府

审 定	周永健	
项目负责人	李克营	
专业负责人	周 娅	
审 核	李克营	
校 对	周 娅	
设 计	杨 伟	
制 图	杨 伟	

图 名：
连栋大棚预埋件平面布置图

工程编号		
图 别	建 施	
图 号	08	
日 期	2026.09	

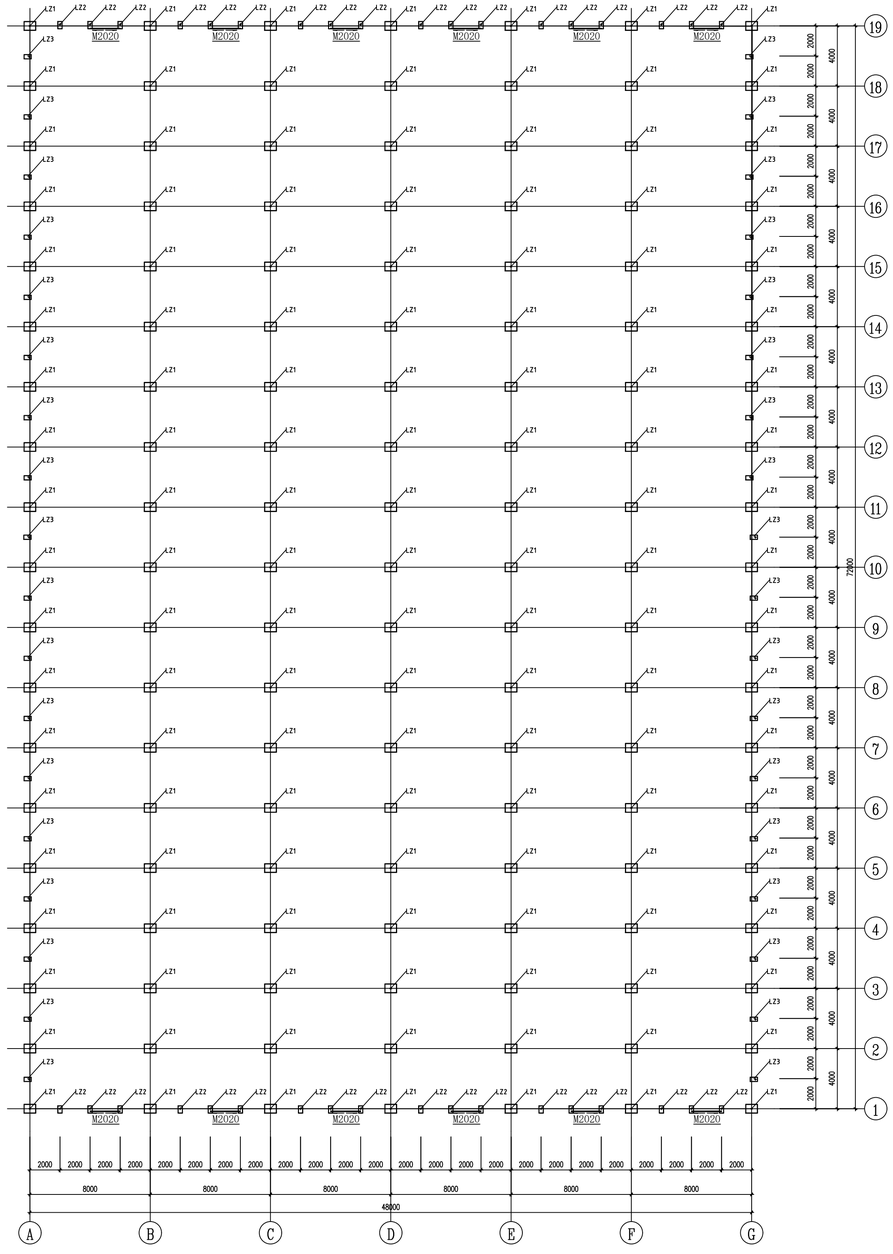

立柱平面布置图

主材明细表		
代号	名称	规格参数
LZ1	主立柱	热镀锌钢80*80*2.0mm
LZ2	副立柱	热镀锌钢50*50*2.0mm
LZ3	副立柱	热镀锌钢50*50*2.0mm

设计单位：

永建设计集团有限公司
YONG JIAN DESIGN GROUP CO.,LTD

建筑行业(建筑工程)甲级：A252007869

备注：

本设计图纸未经规划部门同意和施工图审查机构认可，不得用于现场施工，仅供业主建设投资前估算建设造价之参考图。

版本号	日 期	版本号	日 期

施工图审查机构：

施工图审查合格书编号：

图纸专用章

注册建筑师执业章

注册结构师执业章

工程名称：

2026年第二批省级财政农业专项资金项目

项目名称：

安村镇高标准保供基地项目

建设单位：

蓝田县安村镇人民政府

审 定	周永健	
项目负责人	李克宾	
专业负责人	周 娅	
审 核	李克宾	
校 对	周 娅	
设 计	杨 伟	
制 图	杨 伟	

图 名：

连栋大棚立柱平面布置图

工程编号		
图 别	建 施	
图 号	09	
日 期	2026.09	

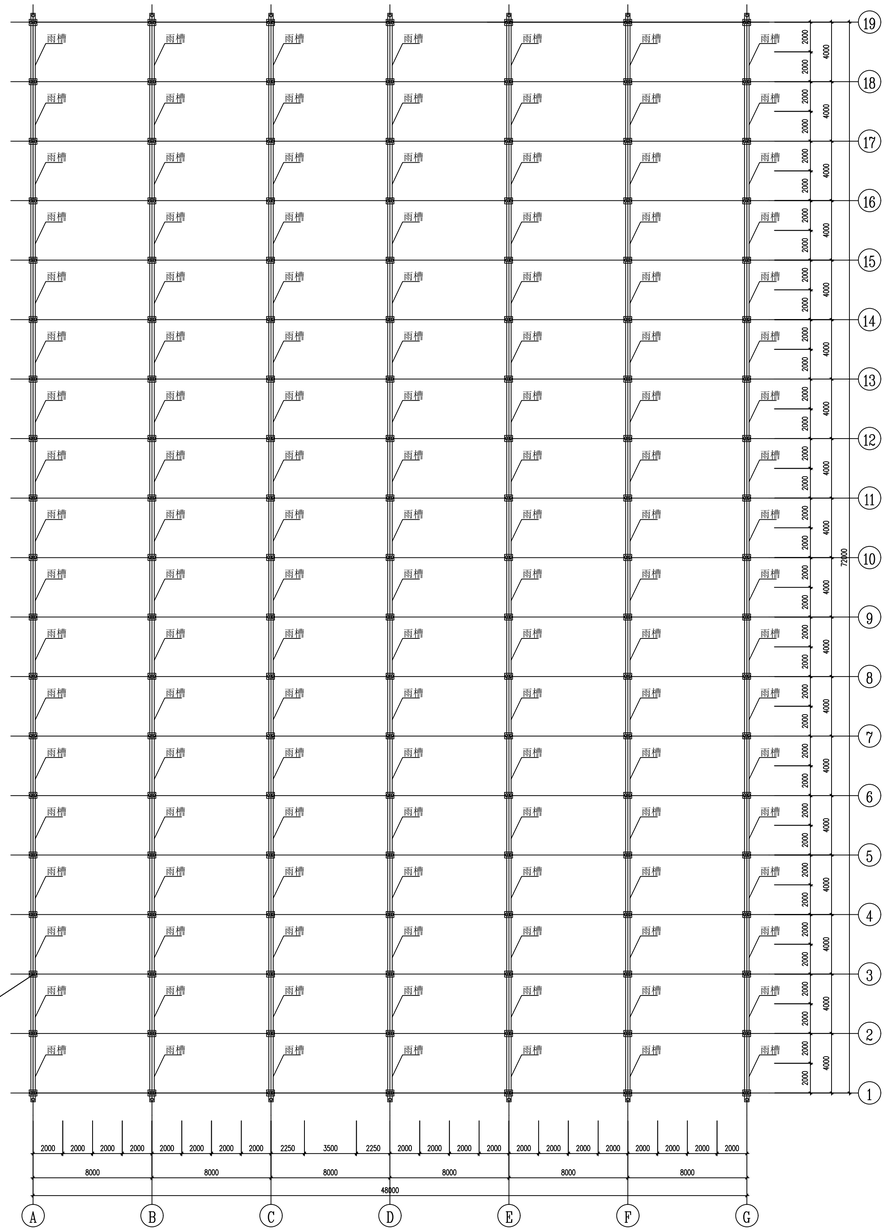

雨槽托架标准件，热镀锌材质

4m／一根

雨槽平面布置图

注：1、雨槽：采用480*2mm冷弯镀锌板4折，大截面可抗140mm/小时的雨量；

2、雨槽与雨槽托架之间，需用止水胶条堵漏。

3、图中标注的单位为mm;

主材明细表		
代号	名称	规格参数
	雨槽	热镀锌板480mm*2mm

设计单位：

永建设计集团有限公司
YONG JIAN DESIGN GROUP CO., LTD

建筑行业(建筑工程)甲级：A252007869

备注：

本设计图纸未经规划部门同意和施工图审查机构认可，不得用于现场施工，仅供业主建设投资前估算建设造价之参考图。

版本号	日 期	版本号	日 期

施工图审查机构：

施工图审查合格书编号：

图纸专用章

注册建筑师执业章

注册结构师执业章

工程名称：

2026年第二批省级财政农业专项资金项目

项目名称：

安村镇高标准保供基地项目

建设单位：

重田县安村镇人民政府

审 定	周永健	
项目负责人	李克容	
专业负责人	周 娅	
审 核	李克容	
校 对	周 娅	
设 计	杨 伟	
制 图	杨 伟	

图 名：

连栋大棚雨槽平面布置图

工程编号		
图 别	建 施	
图 号	10	
日 期	2026.09	

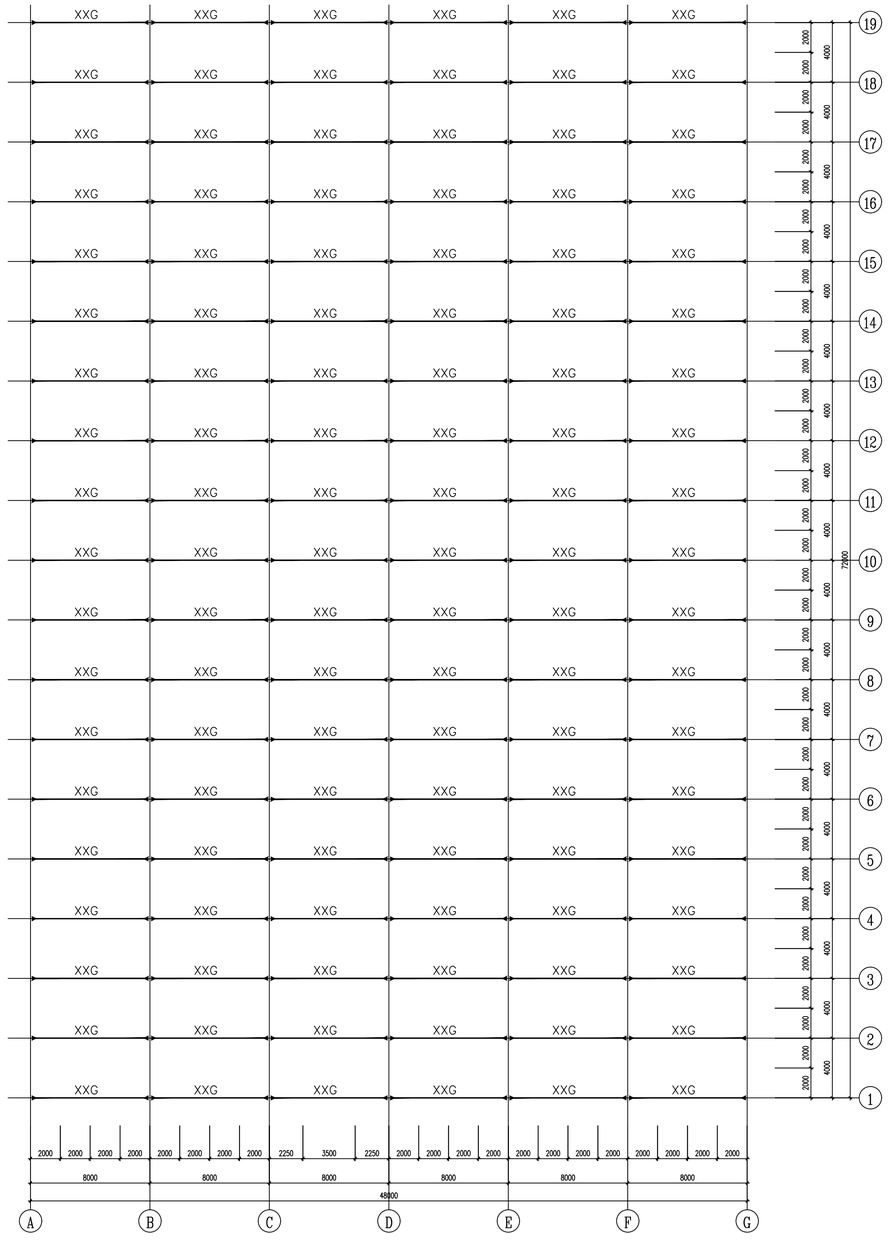

下弦杆布置图

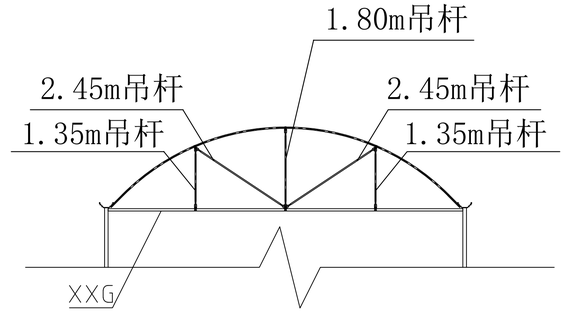

主材明细表		
代号	名称	规格参数
XXG	下弦杆	热镀锌管50*50*2.0*7800mm
	吊杆1	热镀锌管Ø32*2mm
	吊杆2	热镀锌管Ø32*2mm
	吊杆3	热镀锌管Ø32*2mm

设计单位：

永建设计集团有限公司
YONG JIAN DESIGN GROUP CO., LTD
建筑行业(建筑工程)甲级：A252007869

备注：
本设计图纸未经规划部门同意和施工图审查机构认可，不得用于现场施工，仅供业主建设投资前估算建设造价之参考图。

版本号	日 期	版本号	日 期

施工图审查机构：

施工图审查合格书编号：

图纸专用章

注册建筑师执业章

注册结构师执业章

工程名称：
2026年第二批省级财政农业专项资金项目

项目名称：
安村镇高标准保供基地项目

建设单位：
蓝田县安村镇人民政府

审 定	周永健	
项目负责人	李克宾	
专业负责人	周 娅	
审 核	李克宾	
校 对	周 娅	
设 计	杨 伟	
制 图	杨 伟	

图 名：
连栋大棚下弦杆布置图

工程编号		
图 别	建 施	
图 号	11	
日 期	2026.09	

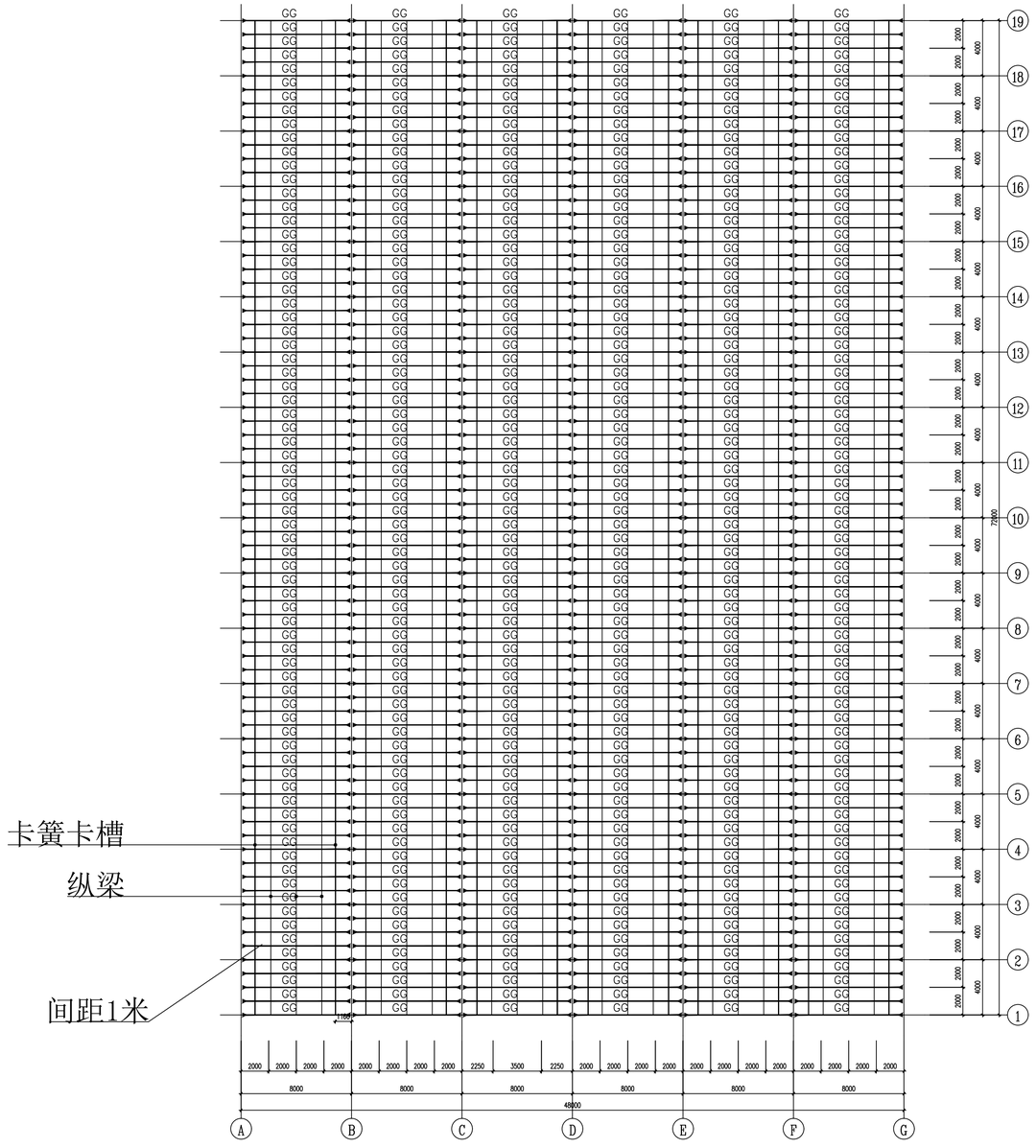

拱杆布置图

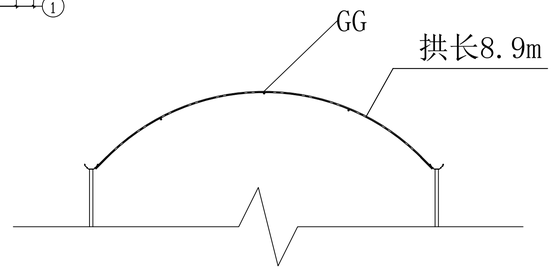

主材明细表		
代号	名称	规格参数
GG	拱杆	热镀锌管Ø32*2mm
	纵梁	热镀锌管Ø32*2mm

设计单位：

永建设计集团有限公司
YONG JIAN DESIGN GROUP CO., LTD

建筑行业(建筑工程)甲级；A252007869

备注：
本设计图纸未经规划部门同意和施工图审查机构认可，不得用于现场施工，仅供业主建设投资前估算建设造价之参考图。

版本号	日 期	版本号	日 期

施工图审查机构：

施工图审查合格书编号：

图纸专用章

注册建筑师执业章

注册结构师执业章

工程名称：
2026年第二批省级财政农业专项资金项目

项目名称：
安村镇高标准保供基地项目

建设单位：
蓝田县安村镇人民政府

审 定	周永健	
项目负责人	李克贵	
专业负责人	周 娅	
审 核	李克贵	
校 对	周 娅	
设 计	杨 伟	
制 图	杨 伟	

图 名：
连栋大棚拱杆布置图

工程编号		
图 别	建 施	
图 号	12	
日 期	2026.09	

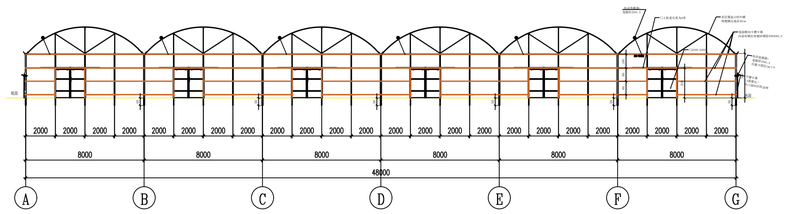

棚端立面图

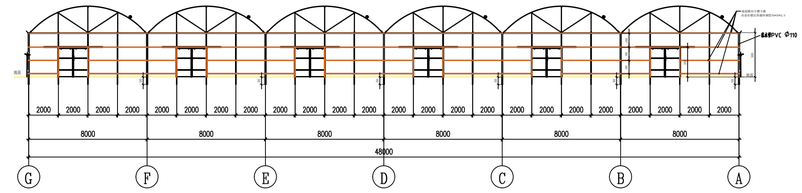

棚尾立面图

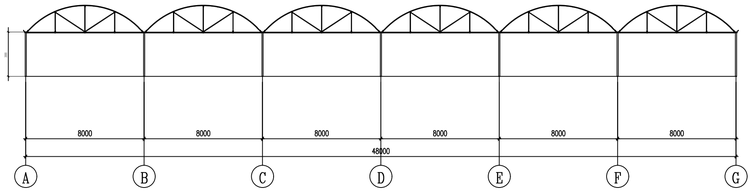

剖视图

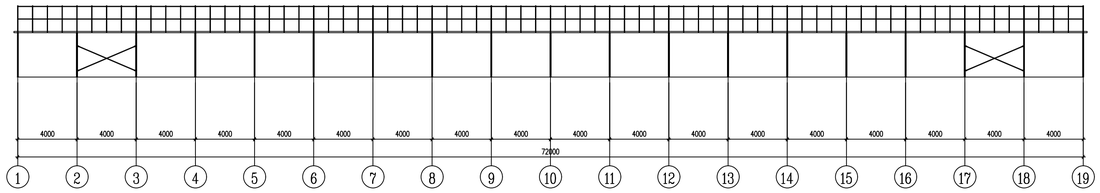

侧剖视图

斜撑采用Φ32*1.5mm热镀锌圆管，单根长约4.5m

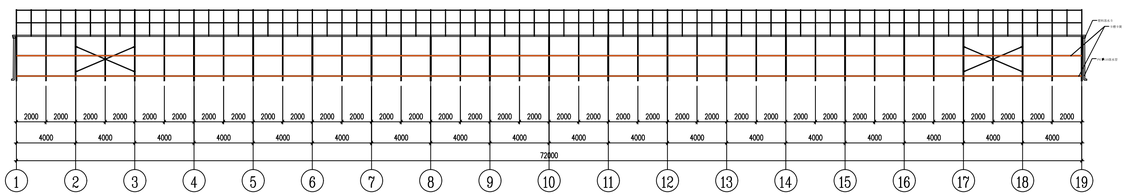

侧立面图

斜撑采用Φ32*1.5mm热镀锌圆管，单根长约4.5m

设计单位：

永建设计集团有限公司
YONG JIAN DESIGN GROUP CO., LTD

建筑行业(建筑工程)甲级：A252007869

备注：

本设计图纸未经规划部门同意和施工图审查机构认可，不得用于现场施工，仅供业主建设投资前估算建设造价之参考图。

版本号	日　期	版本号	日　期

施工图审查机构：

施工图审查合格书编号：

图纸专用章

注册建筑师执业章

注册结构师执业章

工程名称：

2026年第二批省级财政农业专项资金项目

项目名称：

安村镇高标准保供基地项目

建设单位：

蓝田县安村镇人民政府

审　　定	周永健	
项目负责人	李克资	
专业负责人	周　娅	
审　　核	李克资	
校　　对	周　娅	
设　　计	杨　伟	
制　　图	杨　伟	

图　名：

连栋大棚立面剖面图

工程编号		
图　　别	建 施	
图　　号	13	
日　　期	2026.09	

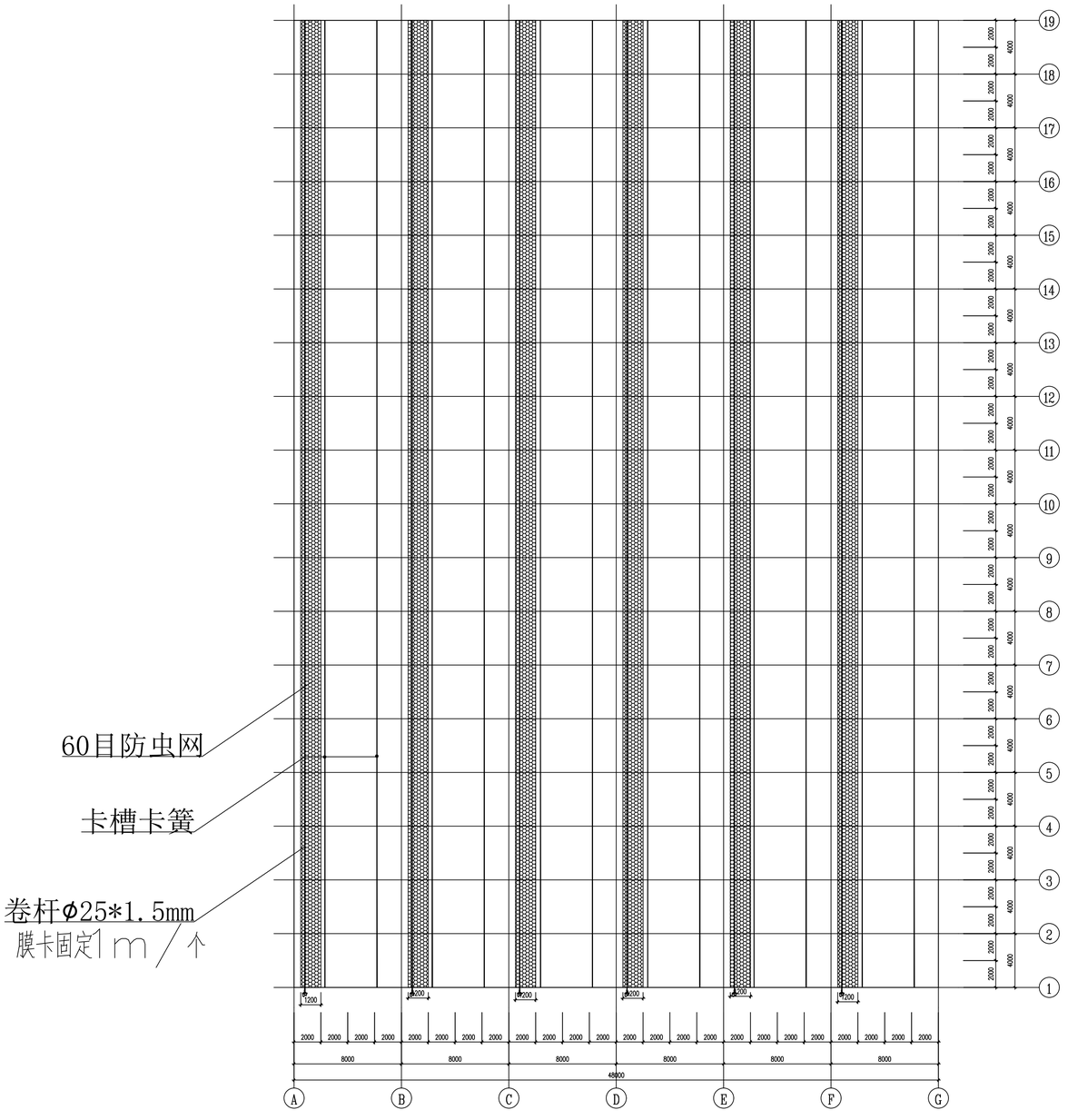

顶开窗布置图

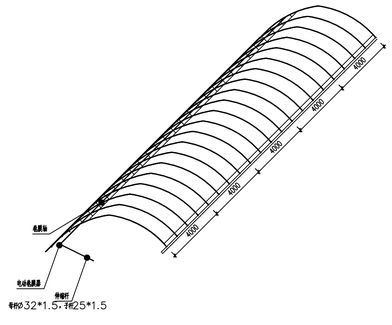

屋面卷膜示意图

设计单位：

永建设计集团有限公司
YONG JIAN DESIGN GROUP CO., LTD
建筑行业(建筑工程)甲级：A252007869

备注：
本设计图纸未经规划部门同意和施工图审查机构认可，不得用于现场施工，仅供业主建设投资前估算建设造价之参考图。

版本号	日 期	版本号	日 期

施工图审查机构：

施工图审查合格书编号：

图纸专用章

注册建筑师执业章

注册结构师执业章

工程名称：
2026年第二批省级财政农业专项资金项目

项目名称：
安村镇高标准保供基地项目

建设单位：
蓝田县安村镇人民政府

审 定	周永健	周永健
项目负责人	李克贤	李克贤
专业负责人	周 娅	周娅
审 核	李克贤	李克贤
校 对	周 娅	周娅
设 计	杨 伟	杨伟
制 图	杨 伟	杨伟

图 名：
连栋大棚顶开窗布置图

工程编号		
图 别	建 施	
图 号	14	
日 期	2026.09	

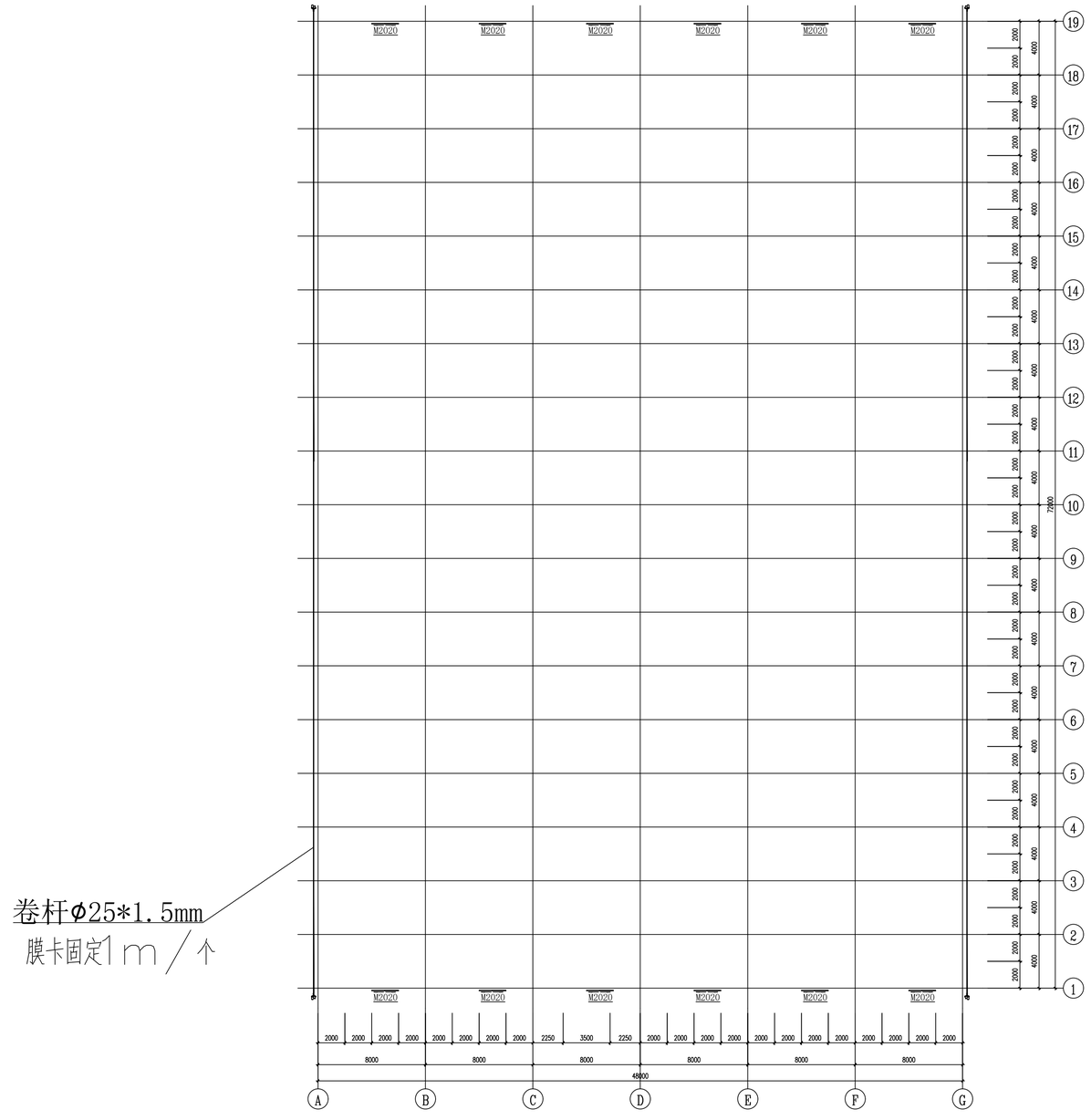

卷杆φ25*1.5mm

膜卡固定1m/个

两侧开窗布置图

设计单位：

永建设计集团有限公司
YONG JIAN DESIGN GROUP CO., LTD

建筑行业(建筑工程)甲级：A252007869

备注：

本设计图纸未经规划部门同意和施工图审查机构认可，不得用于现场施工，仅供业主建设投资前估算建设造价之参考图。

版本号	日 期	版本号	日 期

施工图审查机构：

施工图审查合格书编号：

图纸专用章

注册建筑师执业章

注册结构师执业章

工程名称：

2026年第二批省级财政农业专项资金项目

项目名称：

安村镇高标准保供基地项目

建设单位：

蓝田县安村镇人民政府

审 定	周永健	
项目负责人	李克岩	
专业负责人	周 娅	
审 核	李克岩	
校 对	周 娅	
设 计	杨 伟	
制 图	杨 伟	

图 名：

连栋大棚两侧开窗布置图

工程编号		
图 别	建 施	
图 号	15	
日 期	2026.09	

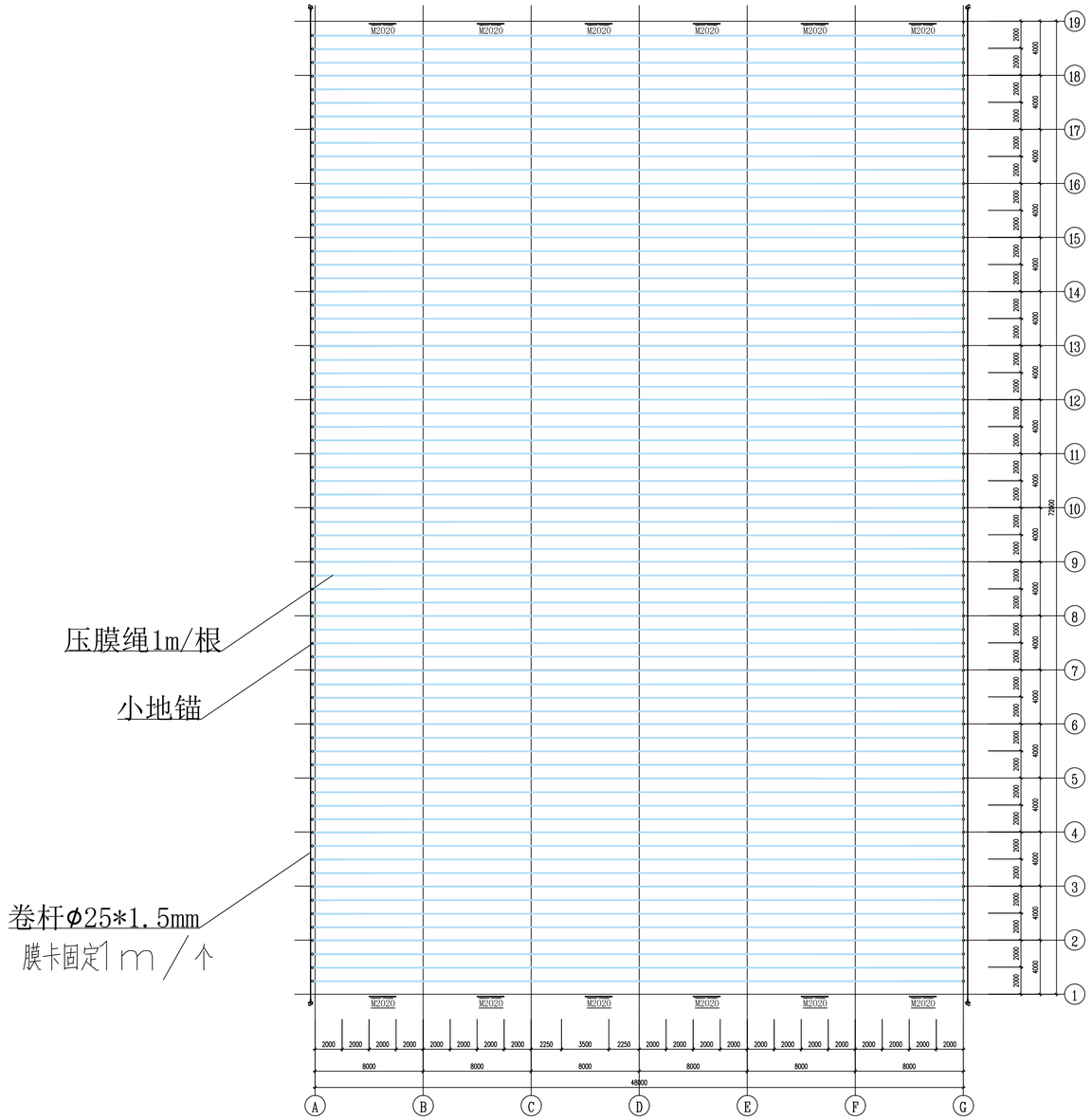

压膜带布置图

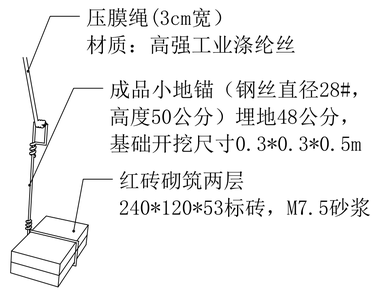

地锚与压膜带安装图

设计单位：

永建设计集团有限公司
YONG JIAN DESIGN GROUP CO., LTD

建筑行业(建筑工程)甲级：A252007869

备注：

本设计图纸未经规划部门同意和施工图审查机构认可，不得用于现场施工，仅供业主建设投资前估算建设造价之参考图。

版本号	日　期	版本号	日　期

施工图审查机构：

施工图审查合格书编号：

图纸专用章

注册建筑师执业章

注册结构师执业章

工程名称：

2026年第二批省级财政农业专项资金项目

项目名称：

安村镇高标准保供基地项目

建设单位：

蓝田县安村镇人民政府

审　定	周永健	
项目负责人	李克宾	
专业负责人	周　娅	
审　核	李克宾	
校　对	周　娅	
设　计	杨　伟	
制　图	杨　伟	

图　名：

连栋大棚两侧开窗布置图

工程编号		
图　别	建　施	
图　号	16	
日　期	2026.09	

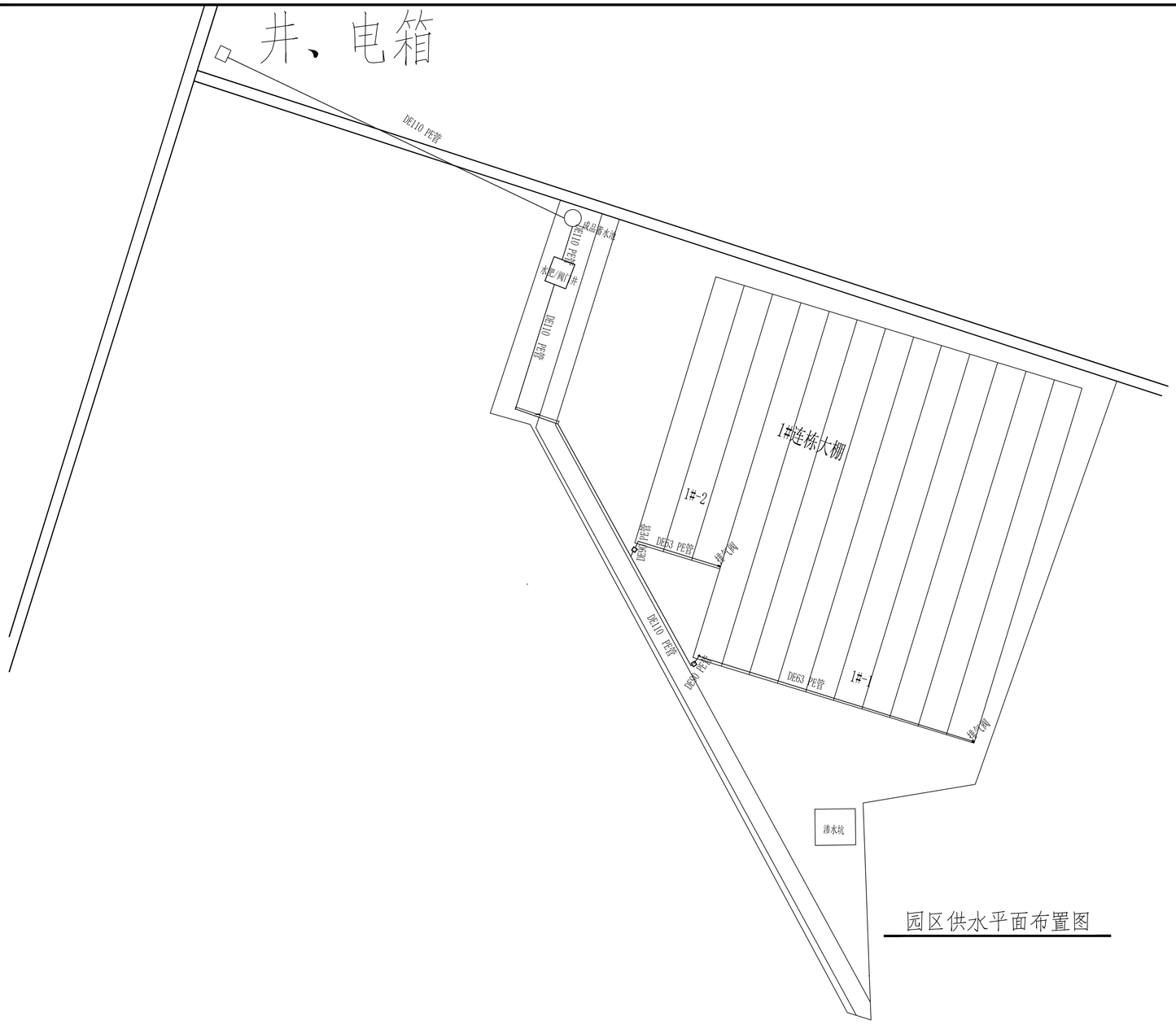

园区供水平面布置图

北

说明：

1、园内水源采用井水输送至蓄水池，经水肥系统给水；

2、给水管道埋深不小于0.8米，沟底覆以厚度不小于200mm砂层，给水管上面覆细砂厚不小于300mm，最上层覆土回填压实至地平。距离大棚较近，机械无法开挖，考虑人工开挖；

4、给水管采用埋地聚乙烯(PE)给水管，电熔连接。

5、给水管道阀门：当管径DN≤50mm时采用铜截止阀J11T-1.0，当管径DN>50时采用Z45T-10型暗杆契式闸阀，阀门工作压力为1.0MPa。

6、管道试压前应进行充水浸泡，时间不应少于12小时。管道充水后应对未回填的外露连接点（包括管道与管道附件连接部位）进行检查，发现渗漏应进行排除。

7、水压试验方法参见《建筑给水排水及采暖工程质量验收规范》、《给水排水管道工程施工及验收规范》和《埋地塑料给水管道工程技术规程》等规范、规程的相关要求执行。

说明：

1、园区灌溉主管道采用DN110PE管，温室进水管采用DN90PE管。PE管采用埋地敷设，埋深≥800mm,且需按照规范进行相应保护，距离大棚较近，机械无法开挖，考虑人工开挖。

2、PE De110给水主管233.74m；PE De90 3.89m;PE De63给水管99.87m；

3、棚内给水 PE De25 3750m，喷头1040个；塑料球阀DN65 2个；

4、给水阀门井800*800*1000mm 2座；Z45T-10型暗杆契式闸阀 2座；

5、本图标注以m计；

设计单位：

永建设计集团有限公司
YONG JIAN DESIGN GROUP CO., LTD

建筑行业(建筑工程)甲级：A252007869

备注：

本设计图纸未经规划部门同意和施工图审查机构认可，不得用于现场施工，仅供业主建设投资前估算建设造价之参考图。

版本号	日 期	版本号	日 期

施工图审查机构：

施工图审查合格书编号：

图纸专用章

注册建筑师执业章

注册结构师执业章

工程名称：

2026年第二批省级农业专项资金项目

项目名称：

安村镇高标准保供基地项目

建设单位：

蓝田县安村镇人民政府

审 定	周永健	
项目负责人	李克资	
专业负责人	李飞翔	
审 核	李飞翔	
校 对	曾治均	
设 计	杨文静	
制 图	杨文静	

图 名：

园区大棚给水平面布置图

工程编号		
图 别	水 施	
图 号	P-01	
日 期	2026.09	

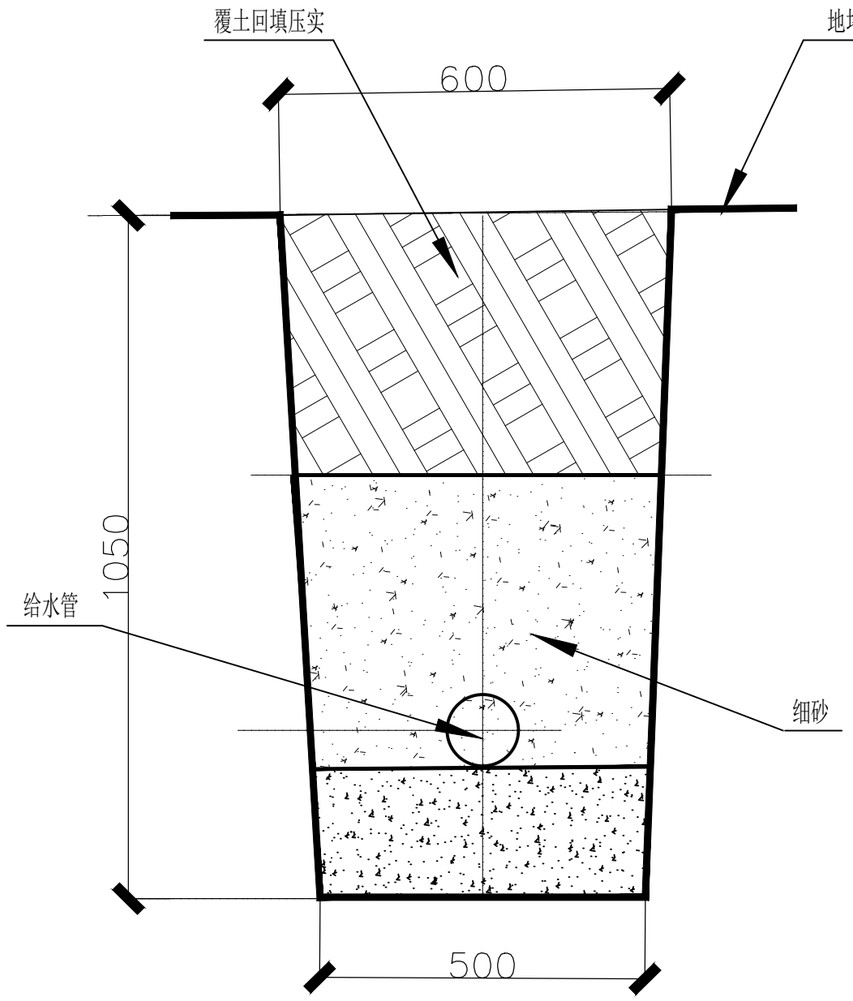

给水管地沟截面图

设计及施工要求

1、挖沟深度1.05米；

2、沟底覆以厚度不小于200mm砂层，给水管上面覆细砂厚不小于300mm，最上面覆土回填压实至原地平。

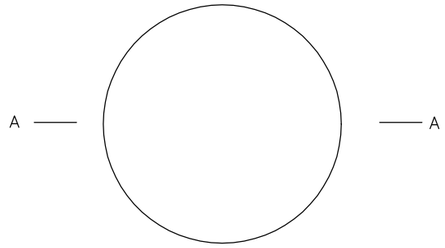

100立方蓄水池平面图

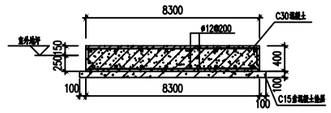

A—A

设计及施工要求

1.名称:100m³装配式蓄水池

2.参数:直径:6.18m,高度：3.41m,占地面积：29.32 平方。

3.内胆材质：高分子复合内膜厚度 0.9mm，外罐材质：镀铝锌波纹钢板标准壁厚1.2mm。蓄水池外罐材质：镀铝锌波纹钢，屈服强度 280MPA 级。蓄水池内胆：高分子PVC+PE 三层加厚/防渗漏，内膜厚度根据池子大小而变化，波纹钢板：275克镀铝锌板，M10 热镀锌 4.8 级螺波纹，栓波规为 80mmX1173mm。

设计单位：

永建设计集团有限公司
YONG JIAN DESIGN GROUP CO., LTD

建筑行业(建筑工程)甲级：A252007869

备注：

本设计图纸未经规划部门同意和施工图审查机构认可，不得用于现场施工，仅供业主建设投资前估算建设造价之参考图。

版本号	日 期	版本号	日 期

施工图审查机构：

施工图审查合格书编号：

图纸专用章

注册建筑师执业章

注册结构师执业章

工程名称：

2026年第二批省级农业专项资金项目

项目名称：

宝村镇高标准保供基地项目

建设单位：

重回县宝村镇人民政府

审 定	周永健	
项目负责人	李克资	
专业负责人	李飞翔	
审 核	李飞翔	
校 对	曾治均	
设 计	杨文静	
制 图	杨文静	

图 名：

给水管地沟截面图及蓄水池平面图

工程编号		
图 别	水 施	
图 号	P-02	
日 期	2026.09	

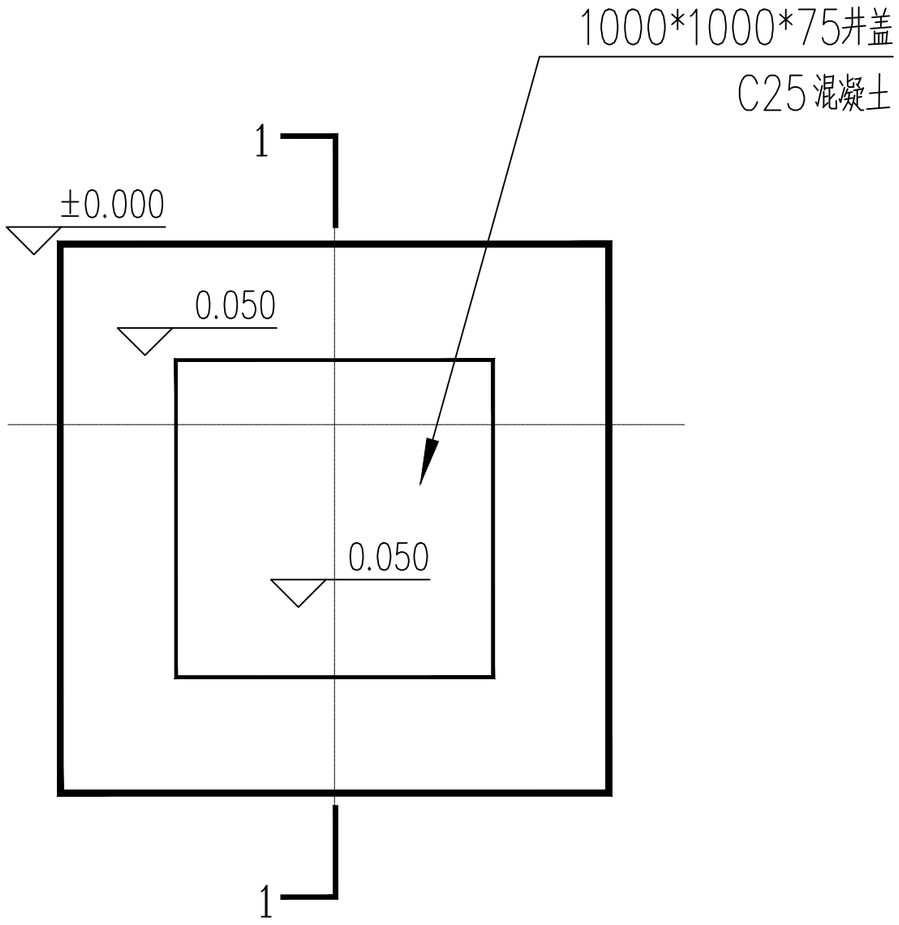

给水阀门井平面图 1:15

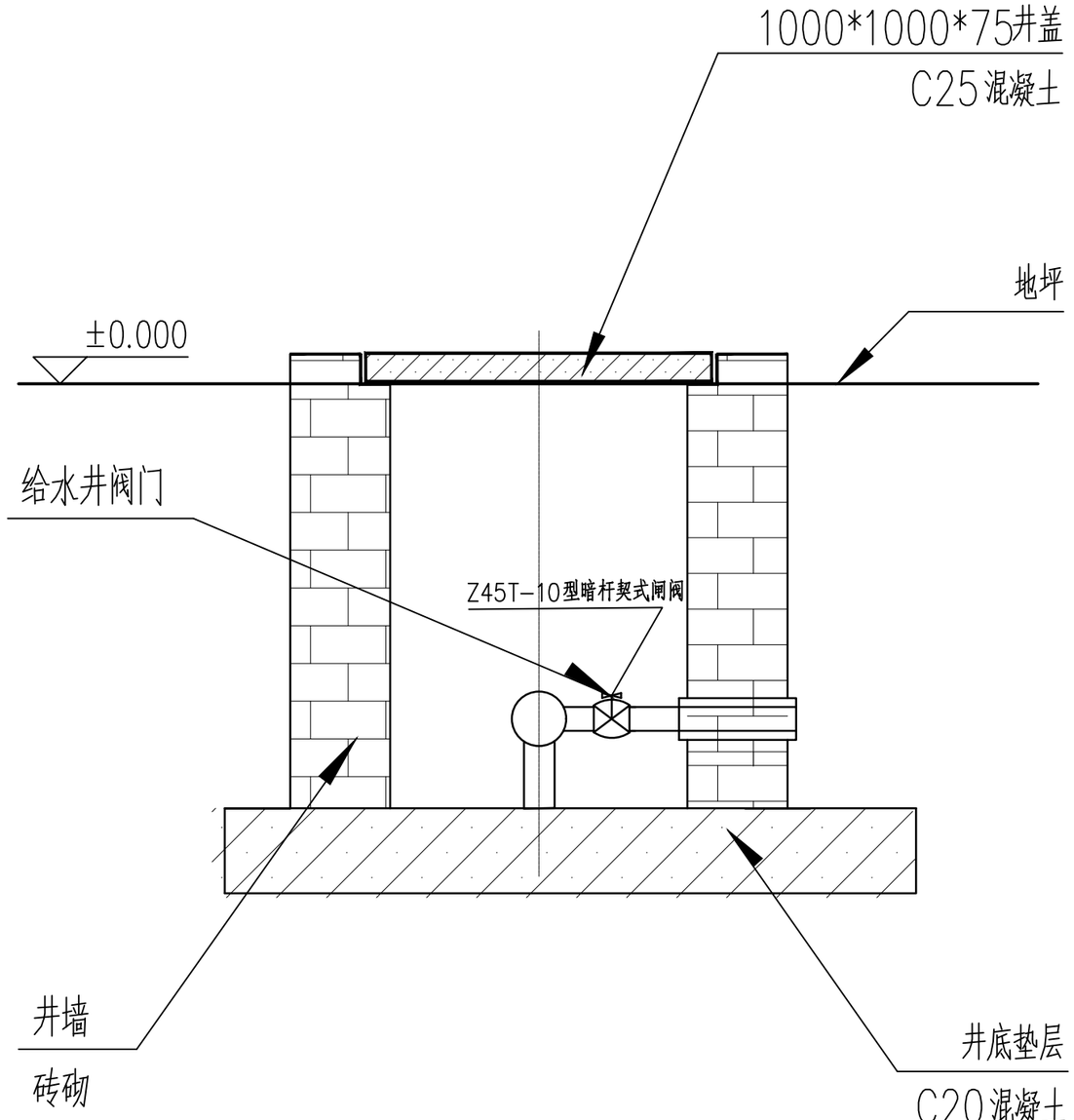

1-1剖面图 1:15

说明：

1、井墙应采用M7.5砂浆烧结普通红砖砌筑，抹灰采用M10砂浆。；

2、抹面、勾缝、坐浆、三角灰均用M10防水水泥砂浆；

3、井底垫层混凝土为C20；

4、井墙内用M10防水水泥砂浆抹面，厚度20mm。

设计单位：

永建设计集团有限公司
YONG JIAN DESIGN GROUP CO., LTD

建筑行业(建筑工程)甲级：A252007869

备注：

本设计图纸未经规划部门同意和施工图审查机构认可，不得用于现场施工，仅供业主建设投资前估算建设造价之参考图。

版本号	日 期	版本号	日 期

施工图审查机构：

施工图审查合格书编号：

图纸专用章

注册建筑师执业章

注册结构师执业章

工程名称：

2026年第二批省级农业专项资金项目

项目名称：

安村镇高标准保供基地项目

建设单位：

宣汉县安村镇人民政府

审 定	周永德	
项目负责人	李克宾	
专业负责人	李飞翔	
审 核	李飞翔	
校 对	曾治均	
设 计	杨文静	
制 图	杨文静	

图 名：

给水阀门井平面图

工程编号		
图 别	水 施	
图 号	P-03	
日 期	2026.09	

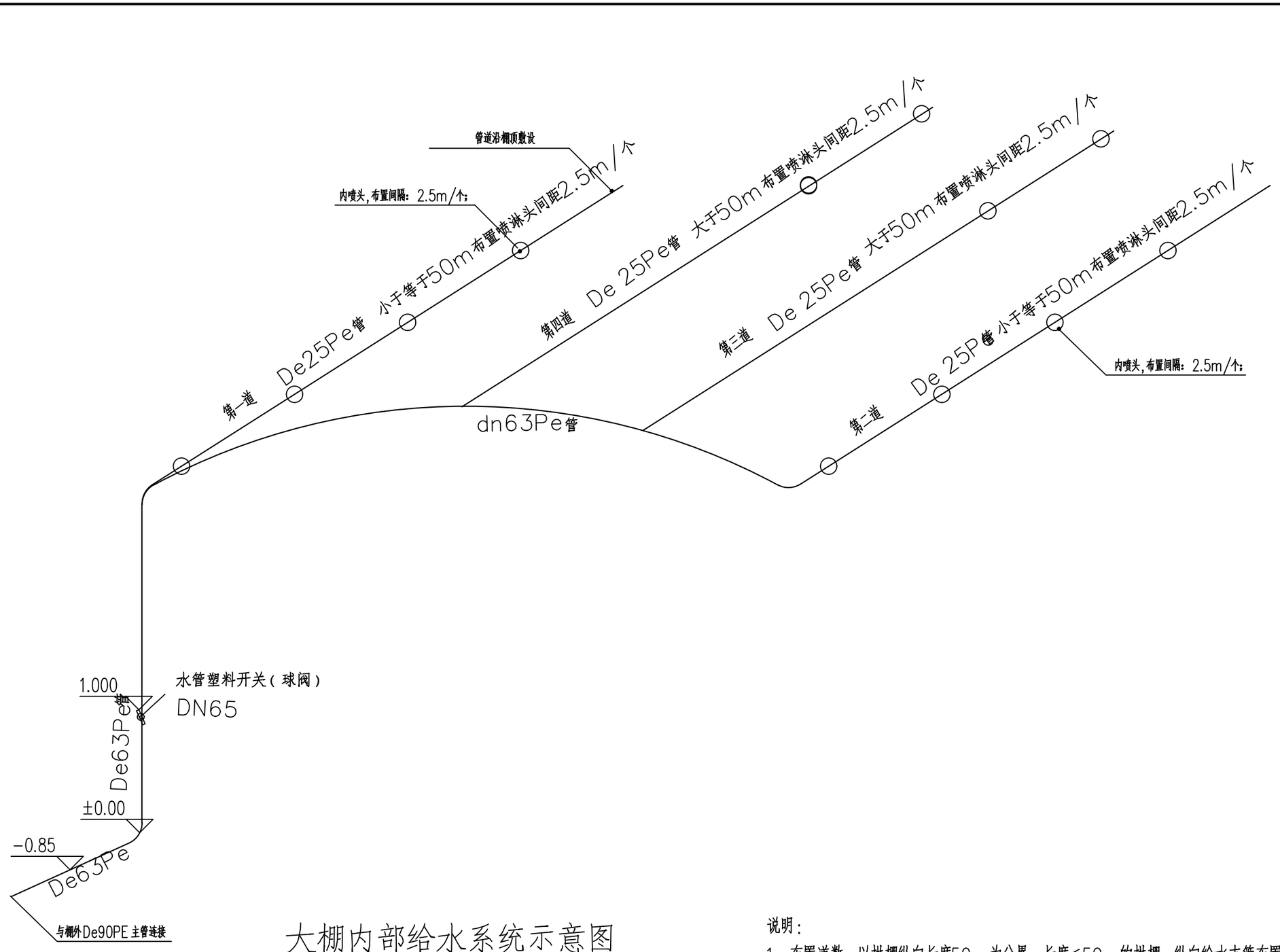

大棚内部给水系统示意图

说明：

1、布置道数：以拱棚纵向长度50m为分界。长度≤50m的拱棚，纵向给水支管布置2道；长度大于50m的拱棚，纵向给水支管布设4道，第3、第4道超过50米打孔，布置喷淋头，间距2.5m/个；

2、喷淋头带40cm毛管，喷头接口为6mm；

3、管道布置用扎带绑扎在钢管上

4、本图标注以m计；

设计单位：

永建设计集团有限公司
YONG JIAN DESIGN GROUP CO., LTD.

建筑行业(建筑工程)甲级：A252007869

备注：

本设计图纸未经规划部门同意和施工图审查机构认可，不得用于现场施工，仅供业主建设投资前估算建设造价之参考图。

原本号	日 期	原本号	日 期

施工图审查机构：

施工图审查合格书编号：

图纸专用章

注册建筑师执业章

注册结构师执业章

工程名称：

2026年第二批省级农业专项资金项目

项目名称：

农村供高标准供供基地项目

建设单位：

宣汉县农村镇人民政府

审 定	周永德	
项目负责人	李克洪	
专业负责人	李飞翔	
审 核	李飞翔	
校 对	曾治均	
设 计	杨文静	
制 图	杨文静	

图 名：

喷灌、滴灌系统图

工程编号		
图 别	水 施	
图 号	P-04	
日 期	2026.09	

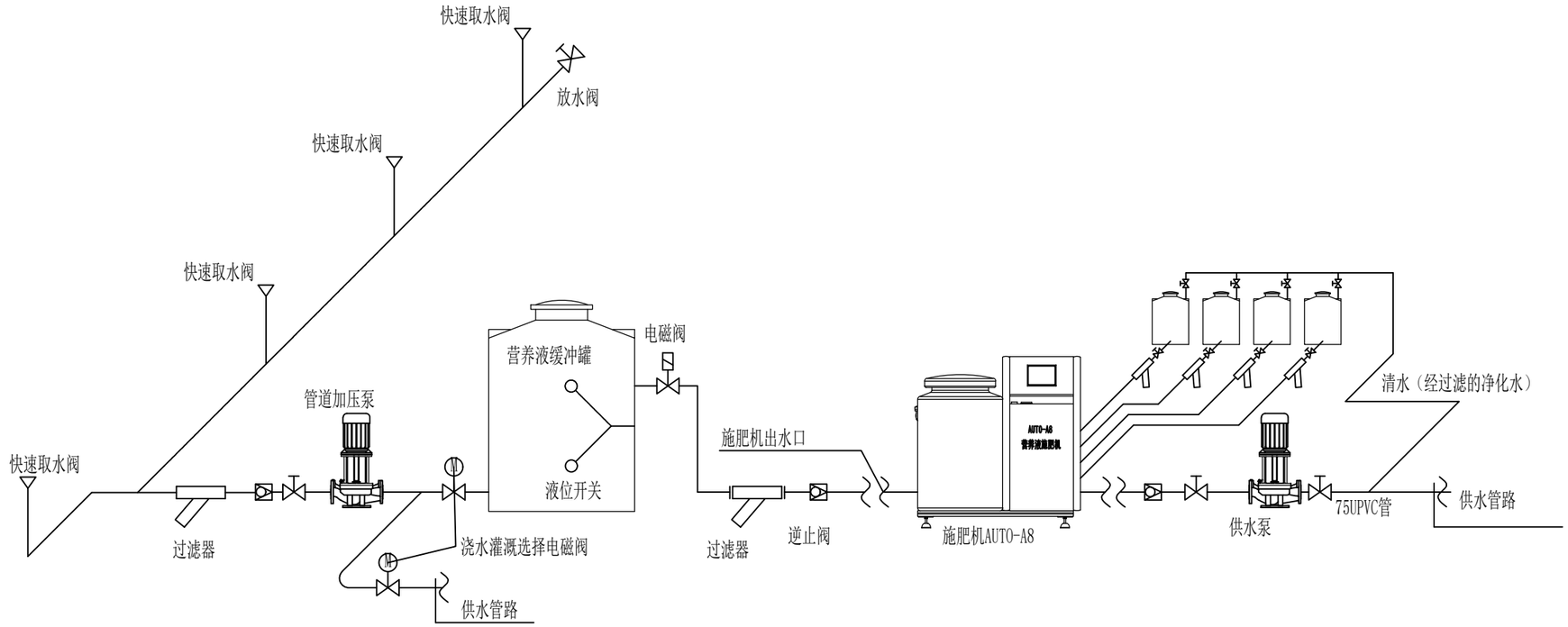

技术说明：

1.营养液缓冲罐用于储存施肥机配好的营养液。

2.水箱中的液位开关用来控制施肥机的工作。

说明：

1、室外给水管及棚内给水管为PE管，PE管道采用热熔连接；

2、给水管道系统需消毒、冲洗。

水肥系统工艺流程图(喷灌机)

设计单位：

永建设计集团有限公司
YONG JIAN DESIGN GROUP CO., LTD.

建筑行业(建筑工程)甲级：A252007869

备注：

本设计图纸未经规划部门同意和施工图审查机构认可，不得用于现场施工，仅供业主建设投资前估算建设造价之参考图。

版本号	日 期	版本号	日 期

施工图审查机构：

施工图审查合格书编号：

图纸专用章

注册建筑师执业章

注册结构师执业章

工程名称：

2026年第二批省级农业专项资金项目

项目名称：

安村镇高标准保供基地项目

建设单位：

宣汉县安村镇人民政府

审 定	周永捷	
项目负责人	李克贵	
专业负责人	李飞翔	
审 核	李飞翔	
校 对	曾治均	
设 计	杨文静	
制 图	杨文静	

图 名：

水肥系统流程图

工程编号		
图 别	水 施	
图 号	P-05	
日 期	2026.09	

设计说明

1、供配电

(1)本工程总电源引自场区室外箱式变电站,电压380/220V，三相四线制，采用交联聚氯乙烯铜装电缆，直埋各单体:

(2)电源线采用直埋电缆敷设。

2、动力系统

(1)图中同一位置采用同一线槽

(2)、低压电源均引自变配电室。低压电力电缆采用直埋敷设。

(3)、沿电,缆走向设置电,缆直埋标志桩，电缆直埋标示桩做法见080800-7《民用建筑电气设计与工- 室外布线》P29页。

(4)、直埋电缆穿越道路及建筑物时须穿钢管保护，具体位置见平面图。

(5)、直埋管详细做法参见国标12D101-5《110KV及以下电缆敷设》P73~77页，排管按电压等级由高到低分层分层敷设，顶层排管顶距堵08米，穿越道路时混凝土包封，安装敷设时由厂家配合施工。

(6)、直埋电缆回填土应符合道路工程路基土设计要求,采用软土成细沙，不得采用碎石、垃土等杂土回填埋设电缆时,电缆之同以及电缆与各种设施之间的距离应严格遵守下表规定。

项 目	敷 设 条 件	
	平行时(米)	交叉时(米)
建筑物基处	0.5	
通讯电缆	0.5 (0.1)	0.5 (0.25)
热力管沟	2.0	0.5
水管	1.0 (0.25)	0.5 (0.25)
可燃气体及易燃液体管	1.0	0.5 (0.25)
排水明沟	1.0	
乔木	1.5	
灌木丛	0.5	
(平行时与道边，交叉时与路面)	1.5	0.5

注:表中括弧内数字是指局部地段电缆穿管，加隔板保护或加隔热层保护后允许的最小净距。

电缆与电缆或管道、道路、构筑物等相互间容许最小距离(m)			
电缆直埋敷设时的配置情况		平行	交叉
控制电缆之间		—	0.5m
电力电缆之间或与控制电缆之间	10kV及以下电力电缆	0.1m	0.5m
	10kV及以上电力电缆	0.25m	0.5m
不同部门使用的电缆		0.5m	0.5m
电缆与地下管沟	热力管沟	2m	0.5m
	油管或易燃气管道	1m	0.5m
	其它管道	0.5m	0.5m
电缆与铁路	非直流电气化铁路路轨	3m	1m
	直流电气化铁路路轨	10m	1m
电缆与公路边		1m	—
电缆与排水沟		1m	—
电缆与树木的主干		0.7m	—
电缆与建筑物基础		0.6m	—
电缆与1kV以下架空线电杆		1m	—
电缆与1kV以上架空线杆塔基础		4m	—

设计单位：

永建设计集团有限公司
YONG JIAN DESIGN GROUP CO., LTD

建筑行业(建筑工程)甲级：A252007869

备注：

本设计图纸未经规划部门同意和施工图审查机构认可，不得用于现场施工，仅供业主建设投资前估算建设造价之参考图。

版本号	日 期	版本号	日 期

施工图审查机构：

施工图审查合格书编号：

图纸专用章

注册建筑师执业章

注册结构师执业章

工程名称：

2026年第二批省级现代农业专项资金项目

项目名称：

安村镇高标准保供基地项目

建设单位：

宣汉县安村镇人民政府

审 定	周永德	
项目负责人	李克资	
专业负责人	黄 霖	
审 核	黄 霖	
校 对	李柱作	
设 计	苏云武	
制 图	苏云武	

图 名：

电气设计总说明

工程编号		
图 别	电 施	
图 号	E-01	
日 期	2026.09	

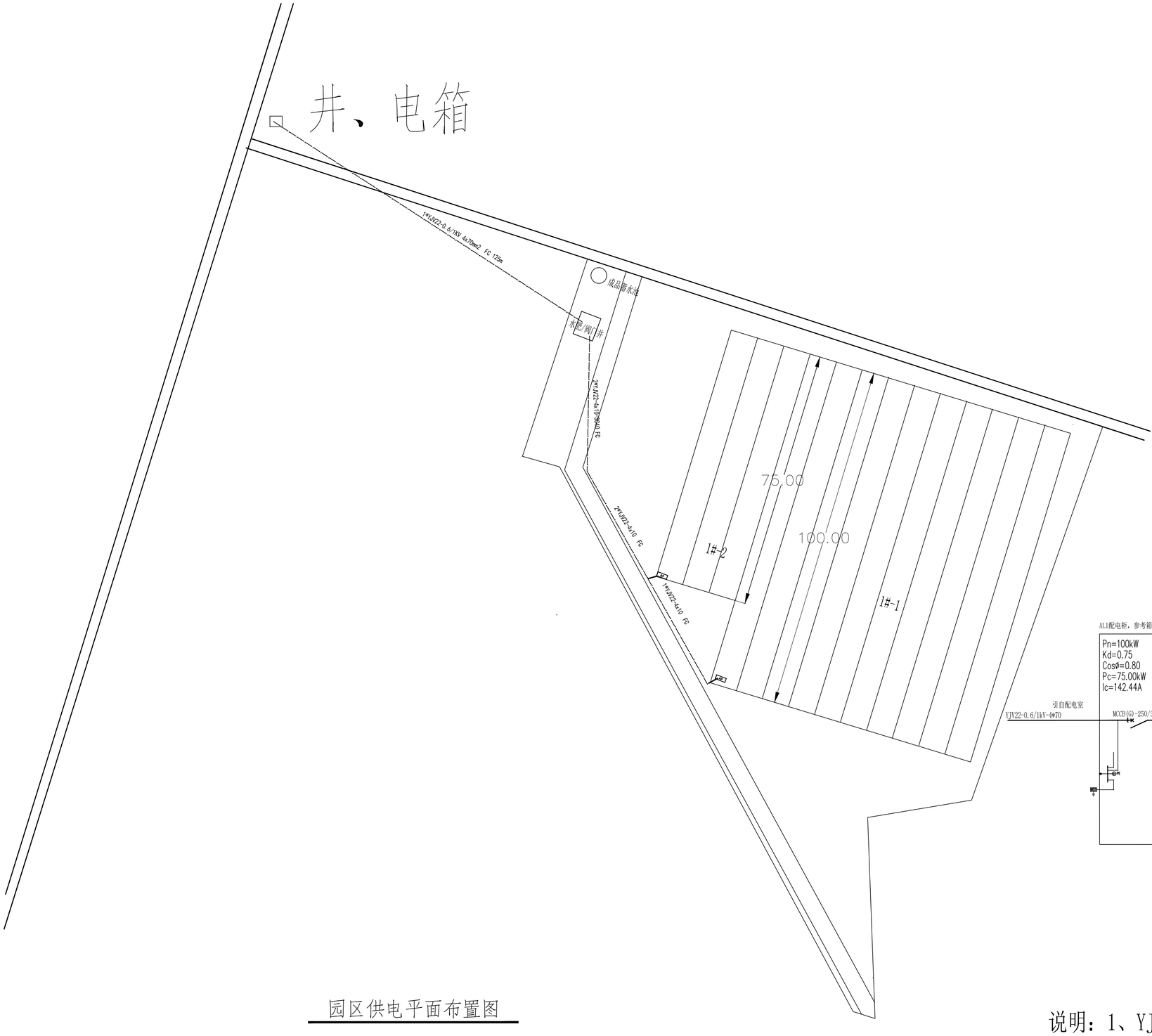

园区供电平面布置图

ALI配电柜，参考箱体尺寸:600×1600×600mm（W×H×D），落地安装。

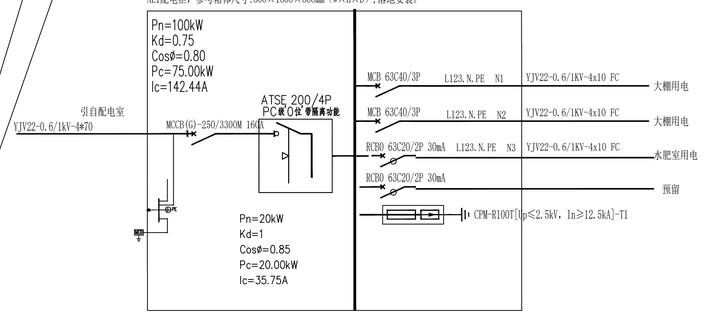

说明：1、YJV22-0.6/1KV-4*10 189.04米

2、YJV22-0.6/1KV-4*70 125米

设计单位：

永建设计集团有限公司
YONG JIAN DESIGN GROUP CO., LTD
建筑行业(建筑工程)甲级：A252007869

备注：
本设计图纸未经规划部门同意和施工图审查机构认可，不得用于现场施工，仅供业主建设投资前估算建设造价之参考图。

版本号	日 期	版本号	日 期

施工图审查机构：

施工图审查合格书编号：

图纸专用章

注册建筑师执业章

注册结构师执业章

工程名称：
2026年第二批省级财政农业专项资金项目

项目名称：
安村镇高标准保供基地项目

建设单位：
蓝田县安村镇人民政府

审 定	周永健	
项目负责人	李克贵	
专业负责人	黄 霖	
审 核	黄 霖	
校 对	李柱作	
设 计	苏云武	
制 图	苏云武	

图 名：
园区供电布置平面图

工程编号		
图 别	电 施	
图 号	E-02	
日 期	2026.09	

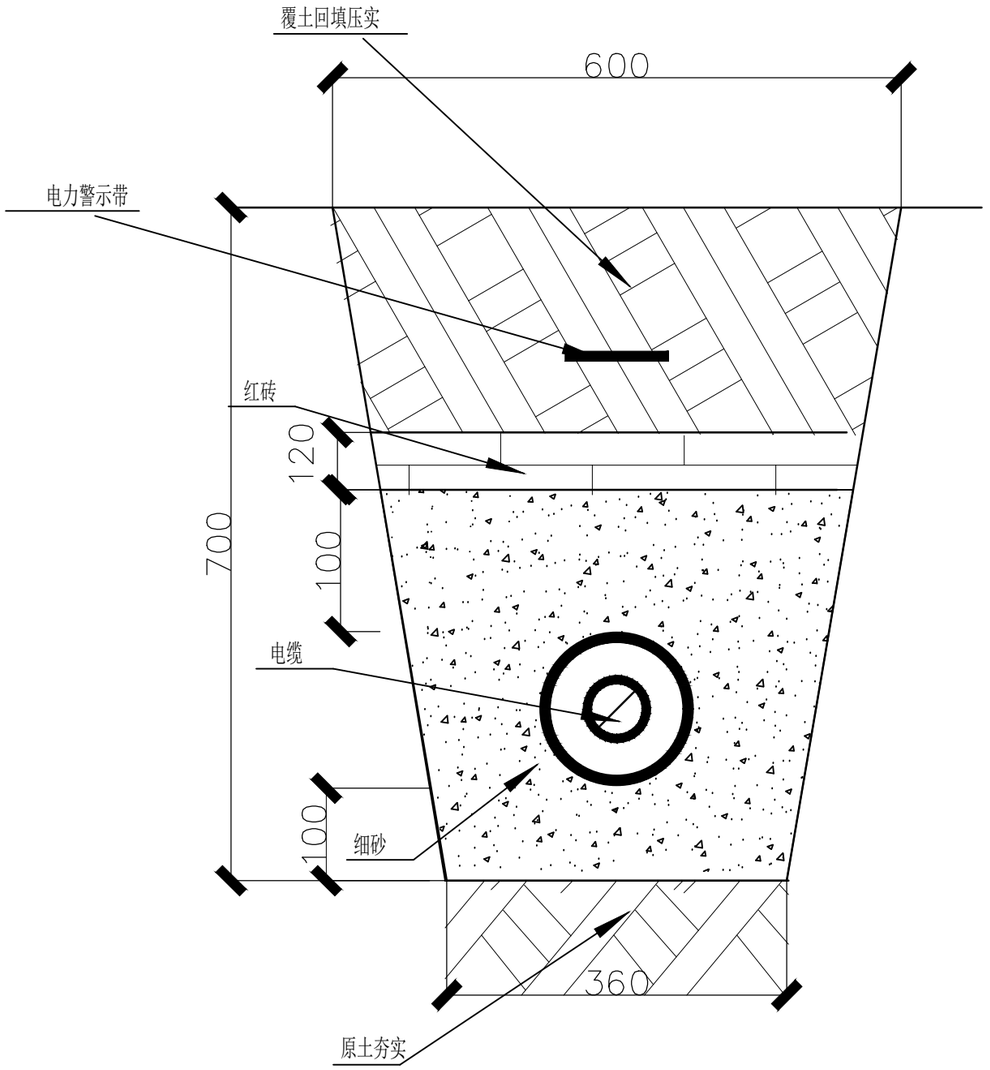

电缆敷设截面图 1:8

设计及施工要求

1、挖沟深度0.7米；

2、沟底覆以厚度不小于100mm砂层，穿线管上面覆 细砂厚不小于150mm，最上面覆土回填压实至原地平；

3、线管外皮与大棚基础的距离应大于1.0m。

设计单位：

永建设计集团有限公司
YONG JIAN DESIGN GROUP CO., LTD.

建筑行业(建筑工程)甲级：A252007869

备注：
本设计图纸未经规划部门同意和施工图审查机构认可，不得用于现场施工，仅供业主建设投资前估算建设造价之参考图。

版本号	日 期	版本号	日 期

施工图审查机构：

施工图审查合格书编号：

图纸专用章

注册建筑师执业章

注册结构师执业章

工程名称：
2026年第二批省级现代农业专项资金项目

项目名称：
安村镇高标准保供基地项目

建设单位：
宣汉县安村镇人民政府

审 定	周永健	
项目负责人	李克资	
专业负责人	黄 霖	
审 核	黄 霖	
校 对	李柱仲	
设 计	苏云武	
制 图	苏云武	

图 名：
电缆敷设截面图

工程编号		
图 别	电 施	
图 号	E-03	
日 期	2026.09	

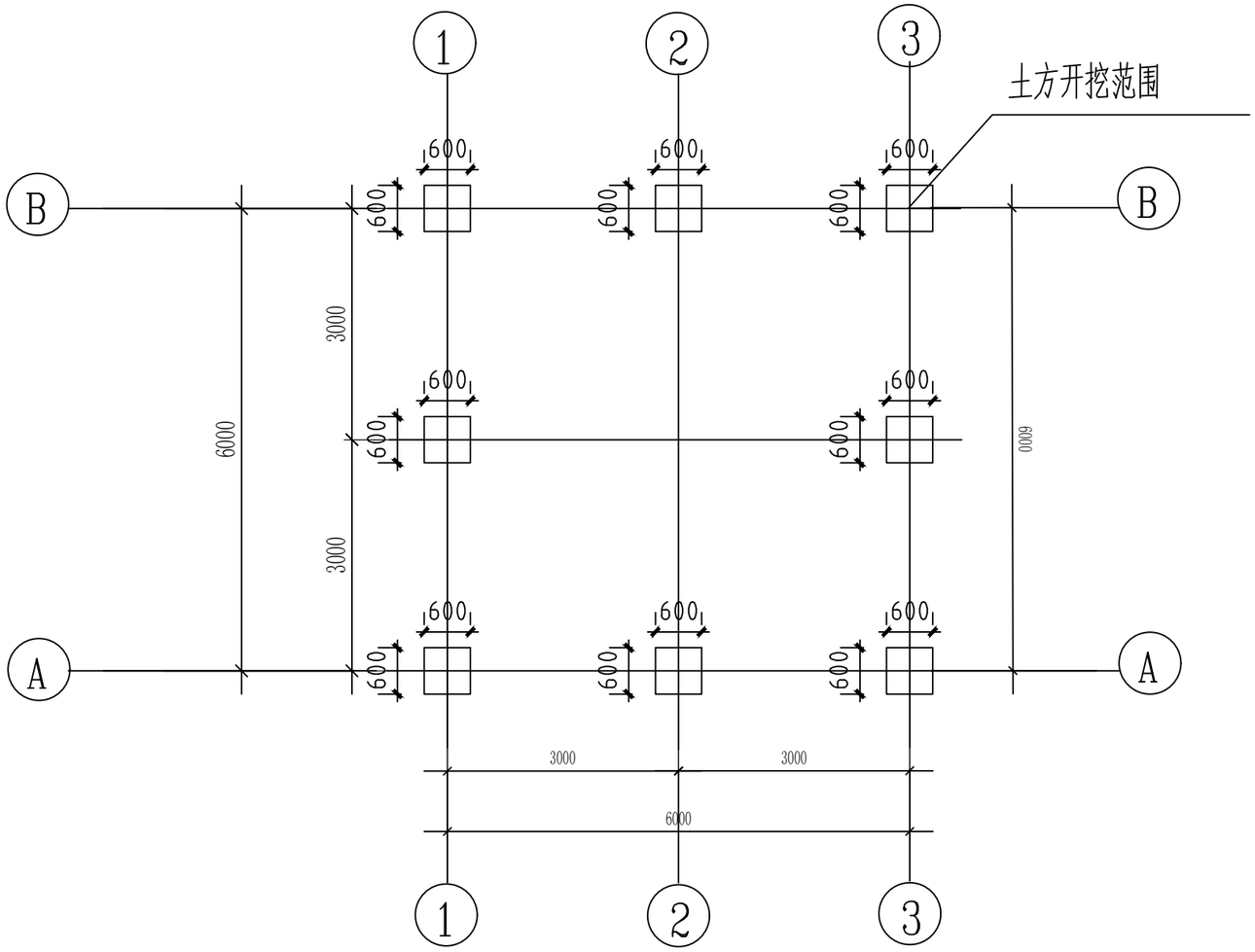

水肥室钢柱平面图　　1:100

说明：1、土方开挖深度0.4m；

2、基础夯实；

设计单位：

永建设计集团有限公司
YONG JIAN DESIGN GROUP CO., LTD

建筑行业(建筑工程)甲级：A252007869

备注：

本设计图纸未经规划部门同意和施工图审查机构认可，不得用于现场施工，仅供业主建设投资前估算建设造价之参考图。

版本号	日 期	版本号	日 期

施工图审查机构：

施工图审查合格书编号：

图纸专用章

注册建筑师执业章

注册结构师执业章

工程名称：

2026年第二批省级财政农业专项资金项目

项目名称：

安村镇高标准保供基地项目

建设单位：

重田县安村镇人民政府

审　定	周永健	
项目负责人	李克资	
专业负责人	周　旭	
审　核	李克资	
校　对	周　旭	
设　计	杨　伟	
制　图	杨　伟	

图　名：

水肥室钢柱平面图

工程编号		
图　别	建　施	
图　号	01	
日　期	2026.09	

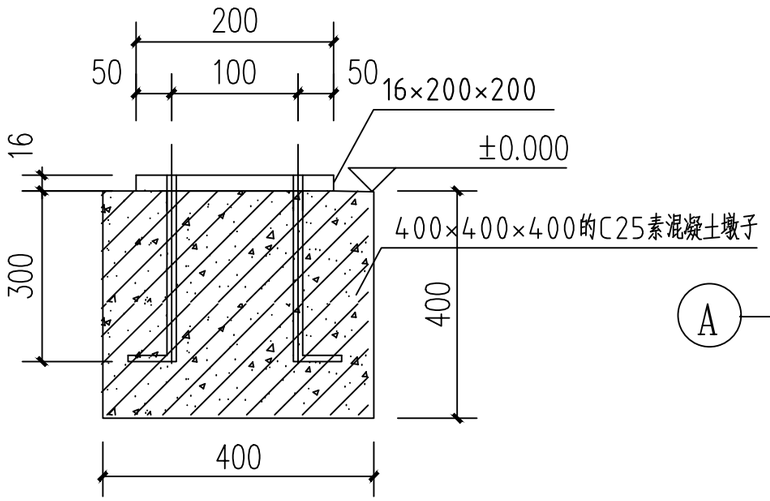

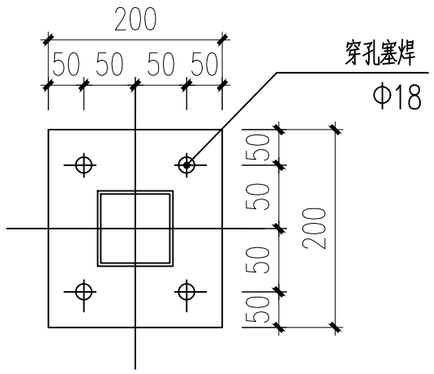

1 1:20

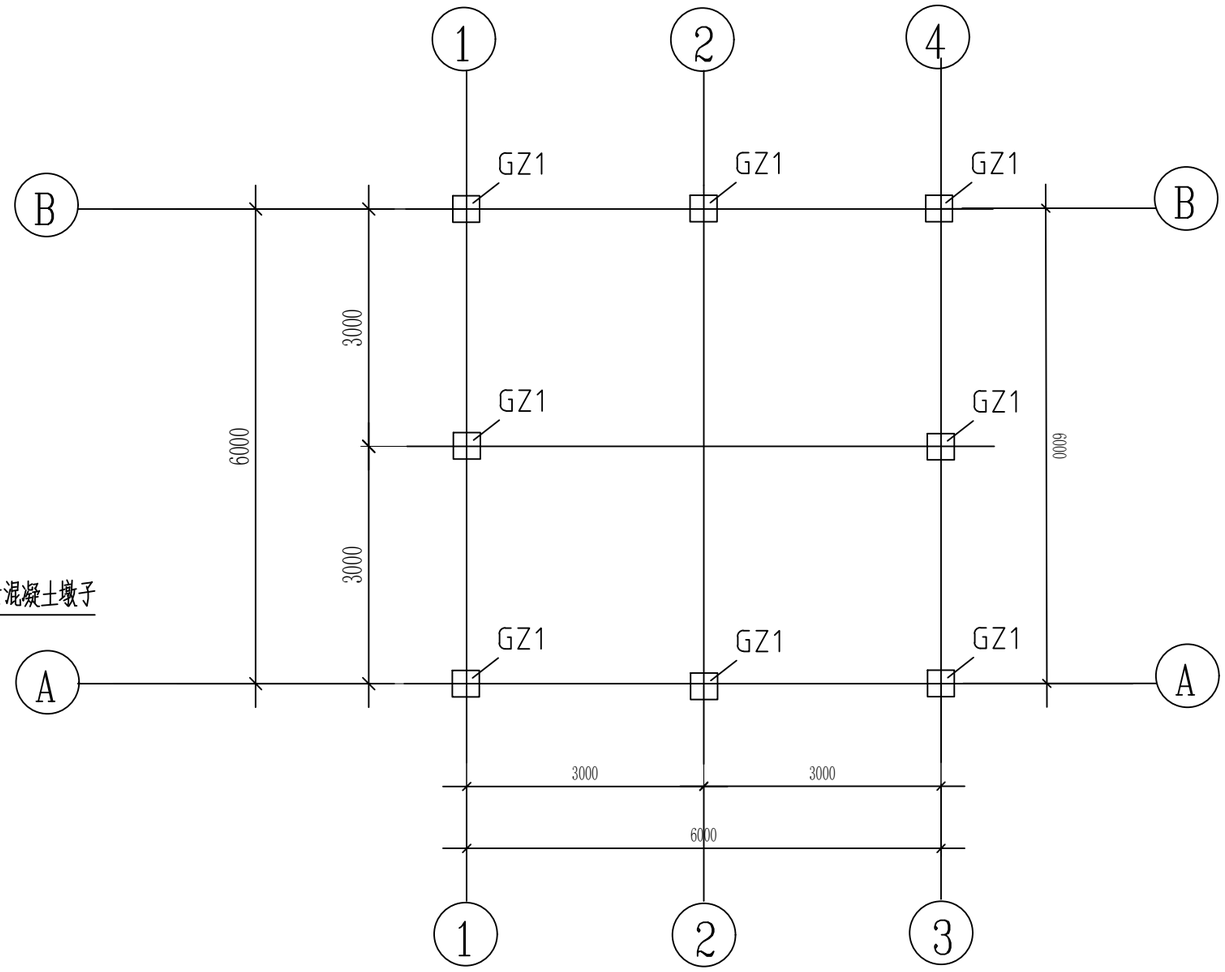

水肥室钢柱平面图 1:100

说明：

1.图中所标尺寸单位均为 mm；

2.GZ1 为 80×80×1.5 镀锌钢管；

设计单位：

永建设计集团有限公司
YONG JIAN DESIGN GROUP CO., LTD

建筑行业(建筑工程)甲级：A252007869

备注：

本设计图纸未经规划部门同意和施工图审查机构认可，不得用于现场施工，仅供业主建设投资前估算建设造价之参考图。

版本号	日 期	版本号	日 期

施工图审查机构：

施工图审查合格书编号：

图纸专用章

注册建筑师执业章

注册结构师执业章

工程名称：

2026年第二批省级财政农业专项资金项目

项目名称：

安村镇高标准保供基地项目

建设单位：

宣汉县安村镇人民政府

审 定	周永健	
项目负责人	李克资	
专业负责人	周 挺	
审 核	李克资	
校 对	周 挺	
设 计	杨 伟	
制 图	杨 伟	

图 名：

水肥室钢柱平面图

工程编号		
图 别	建 施	
图 号	02	
日 期	2026.09	

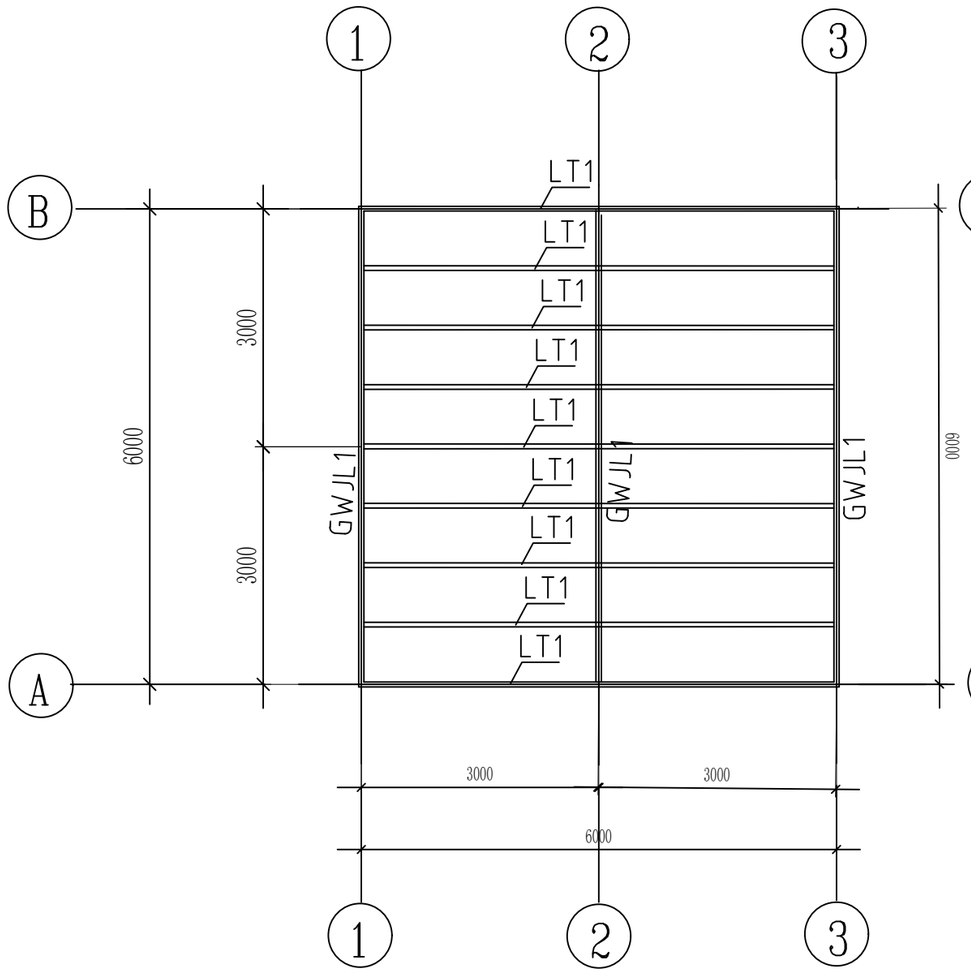

水肥室钢梁平面图　　1:100

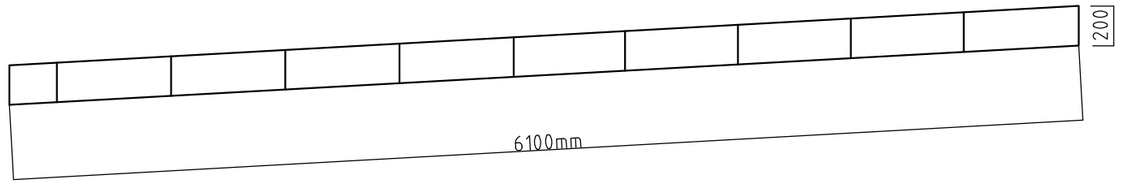

GWJ1　1:40

说明：

1.图中所标尺寸单位均为　　mm ；

2.图中钢构件均为　　60×40×1.5　镀锌钢管

设计单位：

永建设计集团有限公司
YONG JIAN DESIGN GROUP CO., LTD

建筑行业(建筑工程)甲级：A252007869

备注：

本设计图纸未经规划部门同意和施工图审查机构认可，不得用于现场施工，仅供业主建设投资前估算建设造价之参考图。

版本号	日 期	版本号	日 期

施工图审查机构：

施工图审查合格书编号：

图纸专用章

注册建筑师执业章

注册结构师执业章

工程名称：
2026年第二批省级现代农业专项资金项目

项目名称：
安村镇高标准保供基地项目

建设单位：
重阳县安村镇人民政府

审　定	周永锐	
项目负责人	李克资	
专业负责人	周　旋	
审　核	李克资	
校　对	周　旋	
设　计	杨　伟	
制　图	杨　伟	

图　名：
水肥室钢梁平面图

工程编号		
图　别	建　施	
图　号	03	
日　期	2026.09	

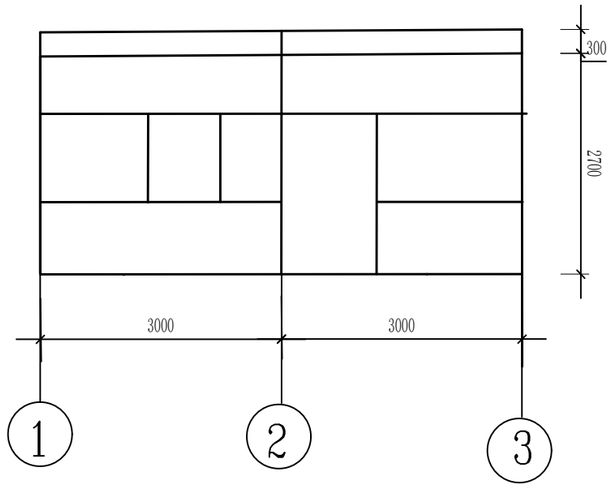

水肥室钢檩条立面图（一） 1:100

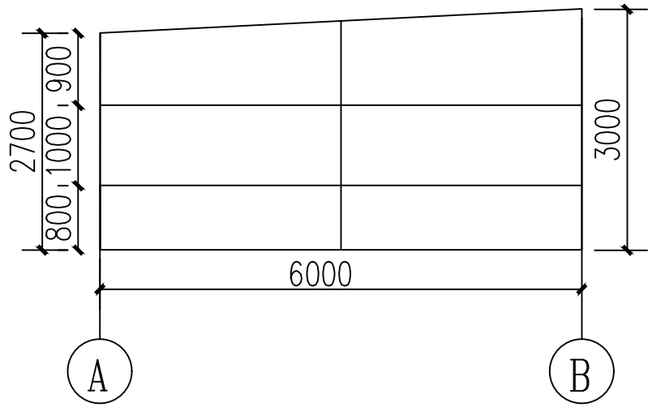

水肥室钢檩条立面图（三）

1:100

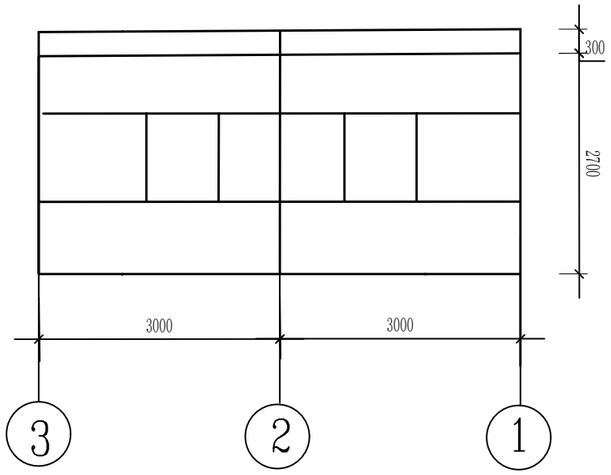

水肥室钢檩条立面图（二） 1:100

说明：

1.图中所标尺寸单位均为 mm；

2.图中钢构件均为 60×40×1.5 镀锌钢管

设计单位：

元建设计集团有限公司

YUAN JIAN DESIGN GROUP CO., LTD

建筑行业(建筑工程)甲级：A252007869

备注：

本设计图纸未经规划部门同意和施工图审查机构认可，不得用于现场施工，仅供业主建设投资前估算建设造价之参考图。

版本号	日 期	版本号	日 期

施工图审查机构：

施工图审查合格书编号：

图纸专用章

注册建筑师执业章

注册结构师执业章

工程名称：

2026年第二批省级财政农业专项资金项目

项目名称：

安村镇高标准保供基地项目

建设单位：

宣汉县安村镇人民政府

审 定	周永健	
项目负责人	李克资	
专业负责人	周 娅	
审 核	李克资	
校 对	周 娅	
设 计	杨 伟	
制 图	杨 伟	

图 名：

水肥室钢檩条立面图

工程编号		
图 别	建 施	
图 号	04	
日 期	2026.09	

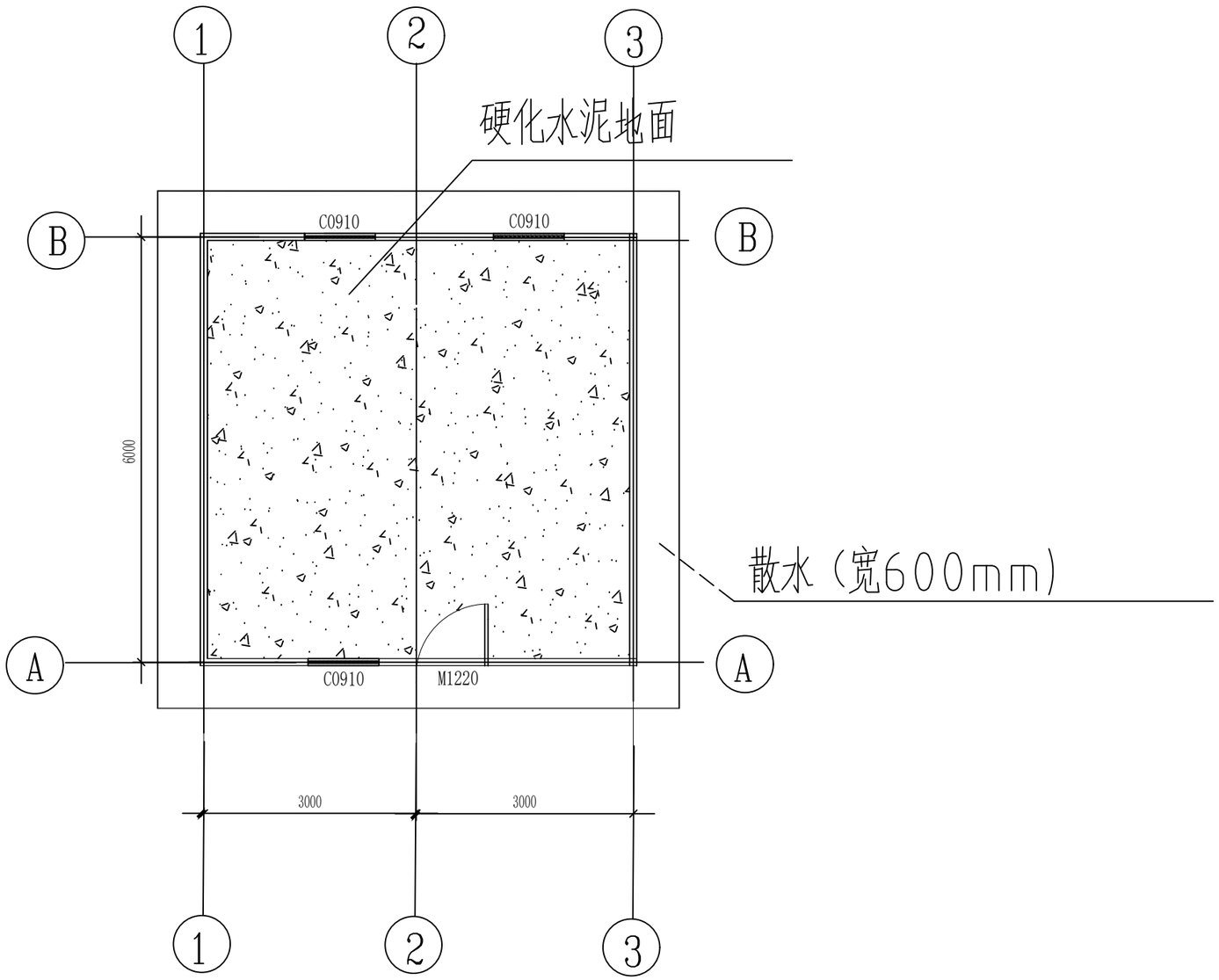

水肥室一层平面图　1:100

水肥系统材料单及参数

序号	名称	单位	工程量
1	水肥室	间	1
2	变频控制柜380v/50HZ，输出功率18.5KW,控制电机功率15kw	台	1
3	远传压力表	个	1
4	离心泵380v 供电:380V/50HZ 功率:15kw 扬程:50m 流量:50m/h	台	1
5	底阀　DN100	个	1
6	止回阀　DN100	个	1
7	离心过滤器，进出水口径:DN100承压等级:0.6MPA	台	1
8	砂石过滤器 进出水口径:DN100承压等级:0.6MPA	台	1
9	叠片过滤器 进出水口径:DN100承压等级:0.6MPA器片:三组叠片过滤精度:120目	台	1
10	三通道水肥机380v 基本参数: 1、三通道吸肥口单路 0-600L/H。 2.1.5KW不锈钢施肥泵注肥压力5kg 3、三路定时搅拌功能。 4、7寸触摸屏控制。 5、进肥量手动调节。 6、水源首部控制功能 7、灌溉模式:分区循环、定时定量控制，可根据不同时段自动调整灌溉时间。 8、可以立时监测注肥总量和瞬时注肥量 9、各类故障实时监测和报警功能	台	1
11	施肥桶380v 500L平底，0.75KW搅拌电机、不锈钢搅拌杆	套	3
12	泵房管道、管件、阀门、法兰套装等	项	1

说明:

1.图中所标尺寸单位均为 mm ；
2.地面为硬化水泥地面，厚 150 C25混凝土；20mm厚1：2水泥砂浆抹面；
3.墙体材质为 75mm 彩钢岩棉复合板
4.屋面材质为 75mm 彩钢岩棉复合板
5.门 M1220 材质为普通钢门；窗C0910材质为塑钢窗；
6.散水做法参照图集09J01散3.

设计单位：
永建设计集团有限公司
YONG JIAN DESIGN GROUP CO., LTD.
建筑行业(建筑工程)甲级：A252007869

备注：
本设计图纸未经规划部门同意和施工图审查机构认可，不得用于现场施工，仅供业主建设投资前估算建设造价之参考图。

版本号	日　期	版本号	日　期

施工图审查机构：

施工图审查合格书编号：

图纸专用章

注册建筑师执业章

注册结构师执业章

工程名称：
2026年第二批省级财政农业专项资金项目

项目名称：
安村镇高标准保供基地项目

建设单位：
富田县安村镇人民政府

审　定	周永健	
项目负责人	李克宾	
专业负责人	周　旭	
审　核	李克宾	
校　对	周　旭	
设　计	杨　伟	
制　图	杨　伟	

图　名：
水肥室一层平面图

工程编号		
图　别	建　施	
图　号	05	
日　期	2026.09	

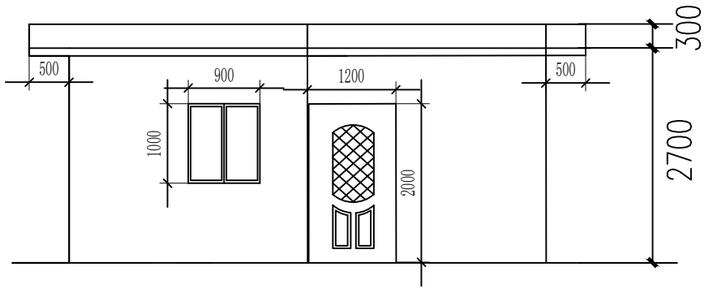

水肥室正立面图　1:100

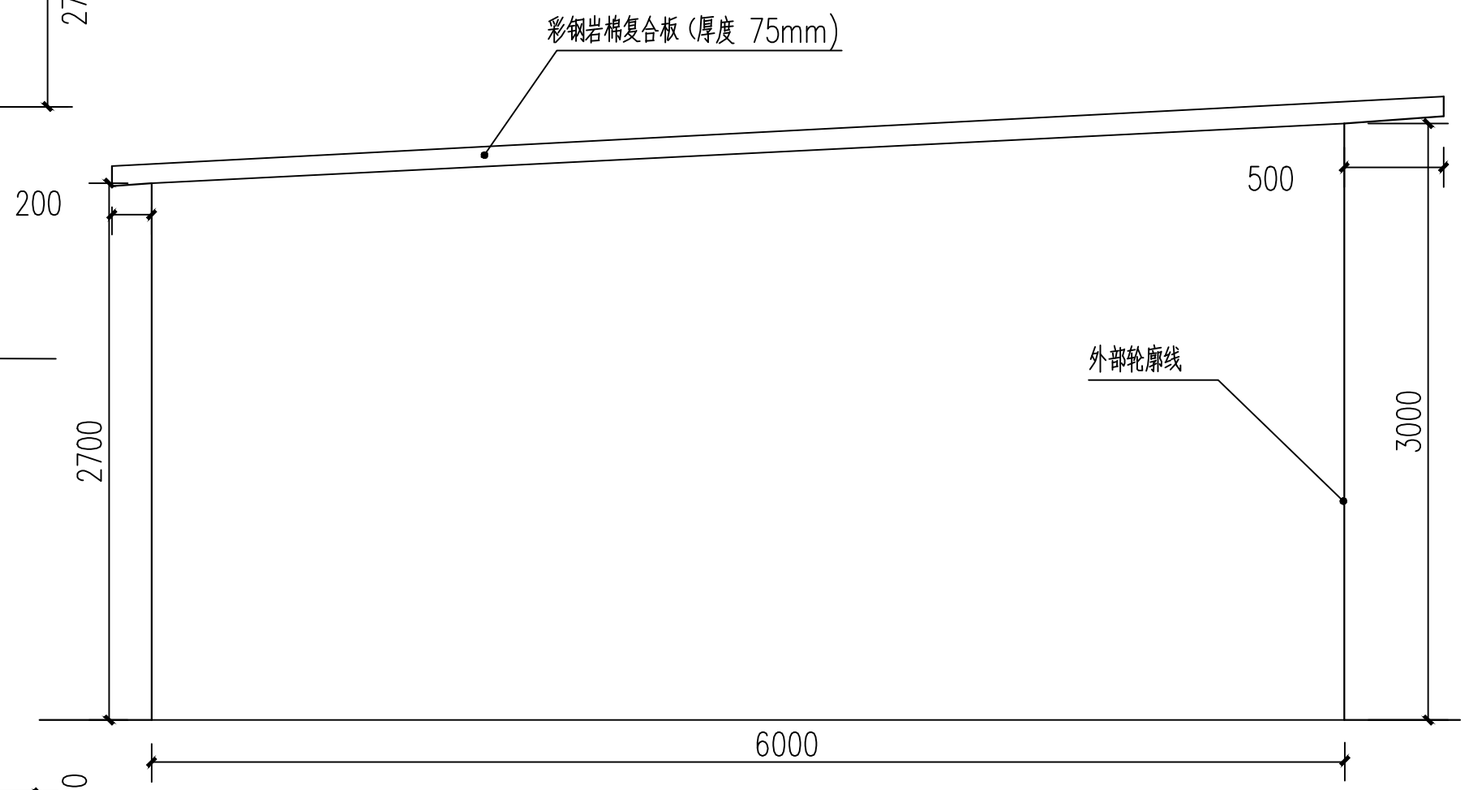

水肥室侧立面图

1:40

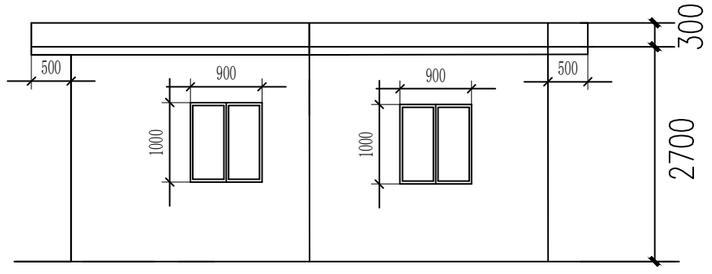

水肥室背立面图　1:100

设计单位：

永建设计集团有限公司
YONG JIAN DESIGN GROUP CO., LTD

建筑行业(建筑工程)甲级：A252007869

备注：

本设计图纸未经规划部门同意和施工图审查机构认可，不得用于现场施工，仅供业主建设投资前估算建设造价之参考图。

版本号	日　期	版本号	日　期

施工图审查机构：

施工图审查合格书编号：

图纸专用章

注册建筑师执业章

注册结构师执业章

工程名称：

2026年第二批省级财政农业专项资金项目

项目名称：

安村镇高标准保供基地项目

建设单位：

宣汉县安村镇人民政府

审　定	周永健	
项目负责人	李克贵	
专业负责人	周　娅	
审　核	李克贵	
校　对	周　娅	
设　计	杨　伟	
制　图	杨　伟	

图　名：

水肥室立面图

工程编号		
图　别	建　施	
图　号	06	
日　期	2026.09	

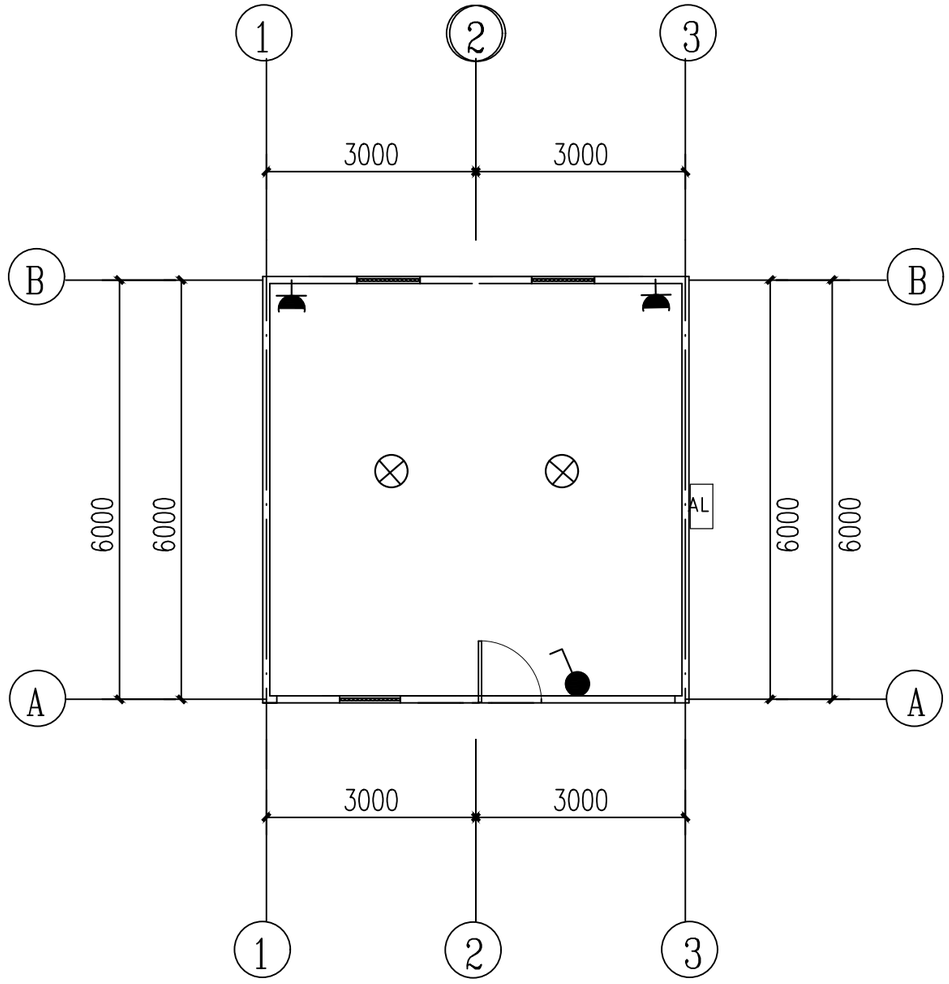

水肥室电气平面图 1:100

电气符号表		
符号	名称	备注
	单极开关	H=1.5
	LED灯	H=2.7　25W
	插座	H=1.5　五孔
AL	配电箱	H=2.0　尺寸：400×600×200

说明：

1.照明线路采用BV-3×2.5mm2 铜线；

2.插座采用 BV-3×4mm2铜线；

3.管护房照明及插座回路均采用 PVC 线槽，沿屋顶铺设，规格为20mm×10mm；

设计单位：

永建设计集团有限公司
YONG JIAN DESIGN GROUP CO., LTD

建筑行业(建筑工程)甲级：A252007869

备注：

本设计图纸未经规划部门同意和施工图审查机构认可，不得用于现场施工，仅供业主建设投资前估算建设造价之参考图。

原本号	日　期	原本号	日　期

施工图审查机构：

施工图审查合格书编号：

图纸专用章

注册建筑师执业章

注册结构师执业章

工程名称：

2026年第二批省级财政农业专项资金项目

项目名称：

安村镇高标准保供基地项目

建设单位：

宣汉县安村镇人民政府

审　定	周永锐	
项目负责人	李克宗	
专业负责人	周　旭	
审　核	李克宗	
校　对	周　旭	
设　计	杨　伟	
制　图	杨　伟	

图　名：

水肥室电气平面图

工程编号		
图　别	建　施	
图　号	07	
日　期	2026.09	

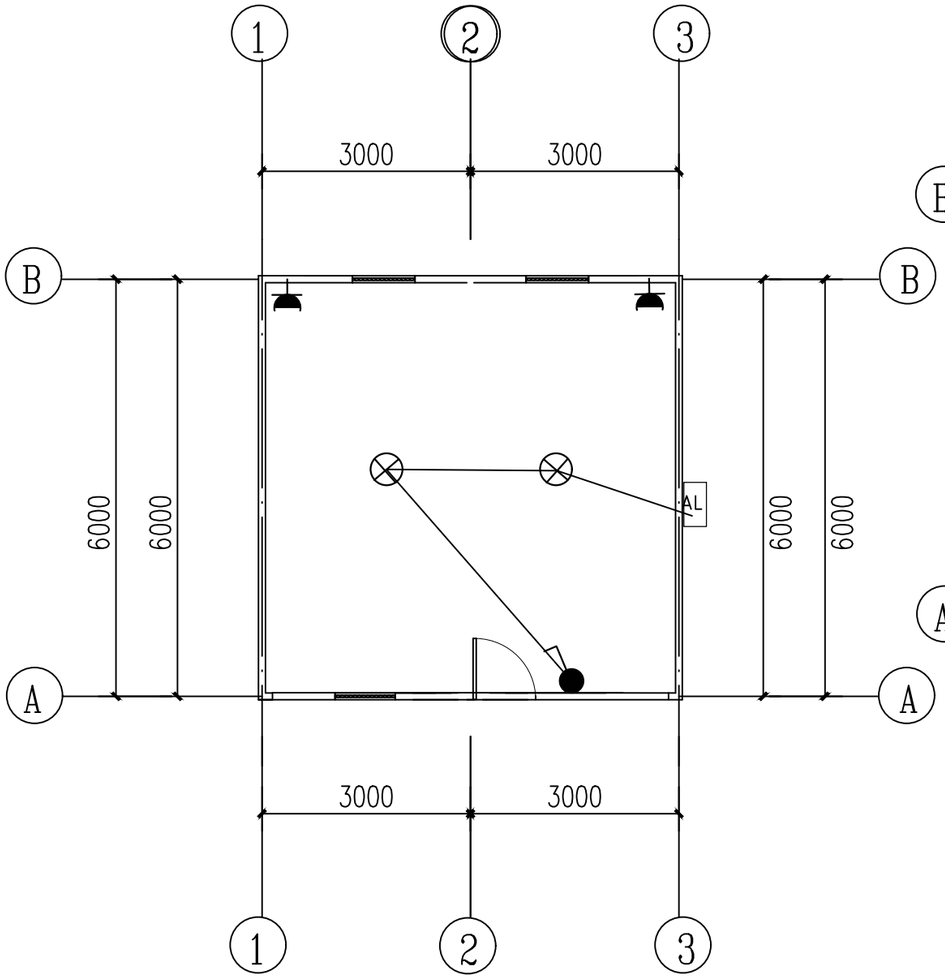

水肥室照明线路图 1:100

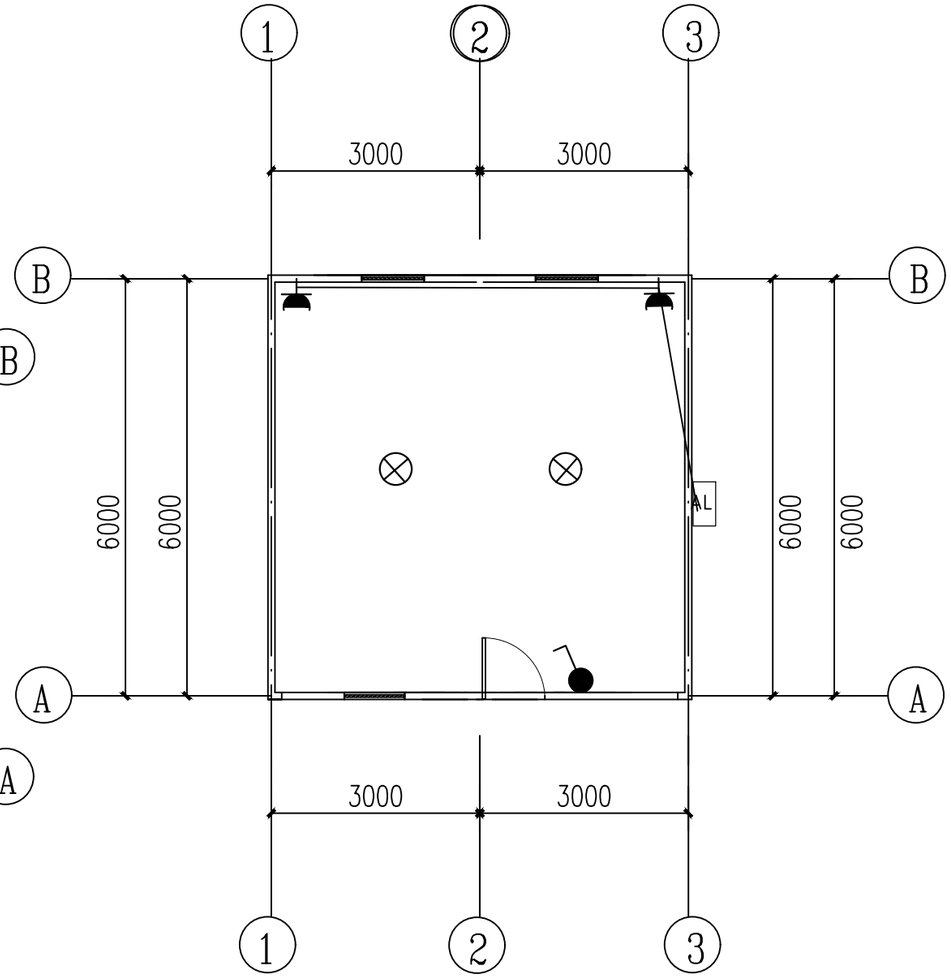

水肥室插座线路图 1:100

说明：

1.照明线路采用BV-3×2.5mm2铜线；

2.插座采用BV-3×4mm2 铜线；

3.管护房照明及插座回路均采用PVC 线槽，沿屋顶铺设，规格为20mm×10mm；

设计单位：

永建设计集团有限公司
YONG JIAN DESIGN GROUP CO., LTD

建筑行业(建筑工程)甲级：A252007869

备注：

本设计图纸未经规划部门同意和施工图审查机构认可，不得用于现场施工，仅供业主建设投资前估算建设造价之参考图。

版本号	日 期	版本号	日 期

施工图审查机构：

施工图审查合格书编号：

图纸专用章

注册建筑师执业章

注册结构师执业章

工程名称：

2026年第二批省级财政农业专项资金项目

项目名称：

安村镇高标准保护基地项目

建设单位：

重田县安村镇人民政府

审 定	周永健	
项目负责人	李克宗	
专业负责人	周 娅	
审 核	李克宗	
校 对	周 娅	
设 计	杨 伟	
制 图	杨 伟	

图 名：

水肥室照明及插座平面图

工程编号	
图 别	建 施
图 号	08
日 期	2026.09