工程量清单

招 标 人：_____（盖章）

2026 年 11 月 12 日

工程名称　2026年林家村“千万工程”示范村奖补资金建设项目

工程量清单

编　制　人：宋卫涛　（注册造价工程师签字及盖章）

审　核　人：　（一级注册造价工程师签字及盖章）

编（审）单位：　（盖章）

法定代表人或其授权人：　（签字或盖章）

编制时间：2026年11月12日

招　标　人：　（盖章）

法定代表人或其授权人：　（签字或盖章）

工程量清单编制说明

1、中苑工程设计有限公司出具的本项目施工图设计文件（图纸日期：2026 年 7 月）以及设计院针对图纸问题的回复，回复文件详见附件 1；

2、施工现场情况、工程特点、常规的施工方案及相关国家和陕西省建筑施工规范；

3、陕西省建设工程费用规则（2025）、陕西省市政工程消耗量定额(2025)、陕西省通用安装工程消耗量定额(2025)、陕西省房屋建筑与装饰工程消耗量定额(2025)、陕西省建设工程施工机械台班费用定额(2025)；

4、本工程量清单所提供工程项目特征仅表达了主要工程做法，投标单位应依据设计图纸、相关图集等进行工程量计算及组价；

5、材料价格参考 2026 年 3 期建筑动态与材料信息价编制；

6、工程量清单计价软件使用“金建结构化数字清单云平台 V8.0 版本”。

附件 1：

设计院针对图纸问题的回复

1、卫生室周边和长坪公路北侧毛石挡墙无挖基础工程量。
设计回复：增加基础开挖工程量。
2、二组道路硬化中，DN200 连接管无材质说明，污水主管道平面图是 DN300 管道，设计说明中是 DN400 管道。
设计回复：DN200 选用 HDPE 管材，主管道统一按 DN400，选用 HDPE 管材。
3、污水井图集使用是否正确 ，砖砌污水井已被禁止使用，继续按图纸计算砖砌污水井？
设计回复：按水泥砖砌检查井。
4、五组道路布置图中，矩形 40 排水渠无做法。
设计回复：同 40U 型渠做法。
5、三组道路硬化图中，DN400 管道无布置图。
设计回复：见补充图。总长 44.5 米。混凝土管直埋，埋深 1 米。
6、长坪公路北侧图中，28 米渠和 17 米渠加高 0.6m，未设计做法，怎么加高？
设计回复：见补充节点详图。

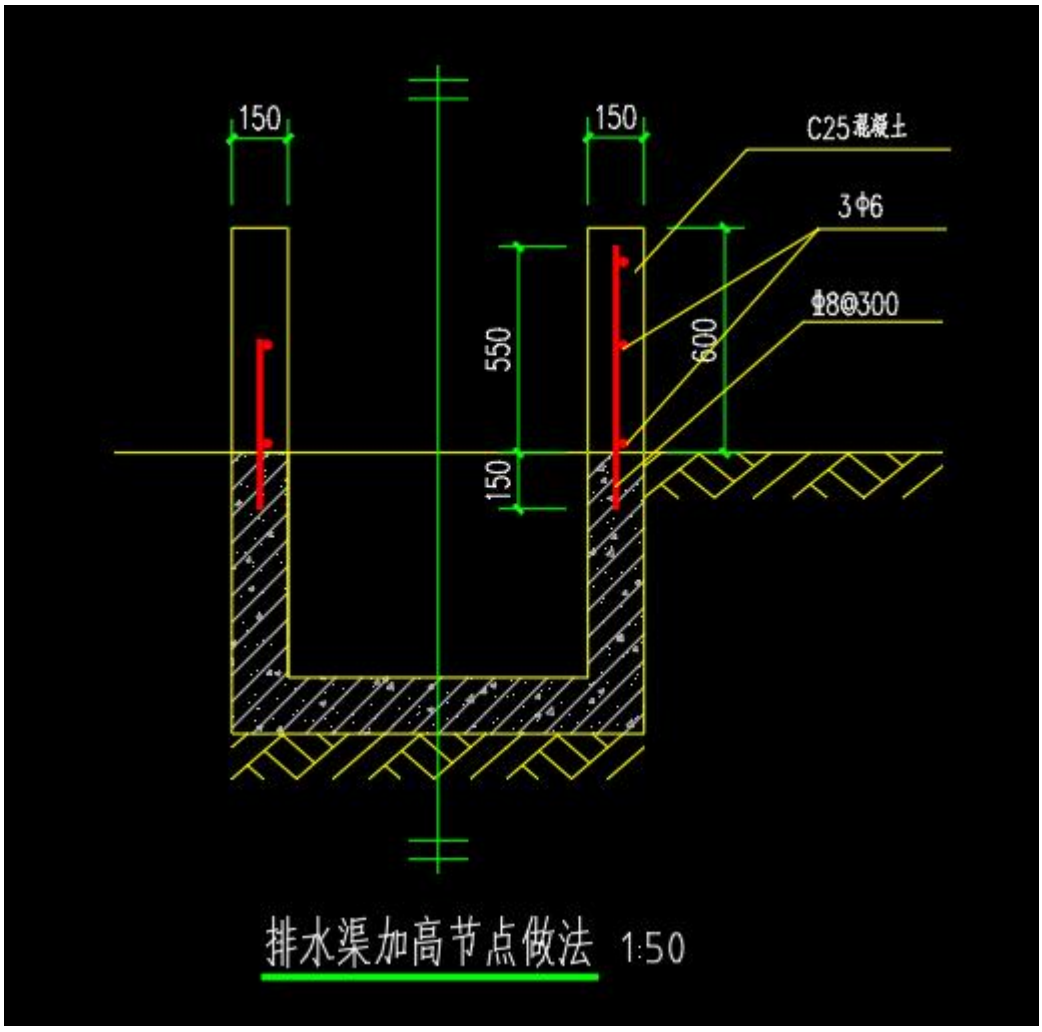

7、一组门口拓宽图，设计有青砖铺地，无设计图集做法说明。

设计回复：按水泥砖，地面做法详见补充图。

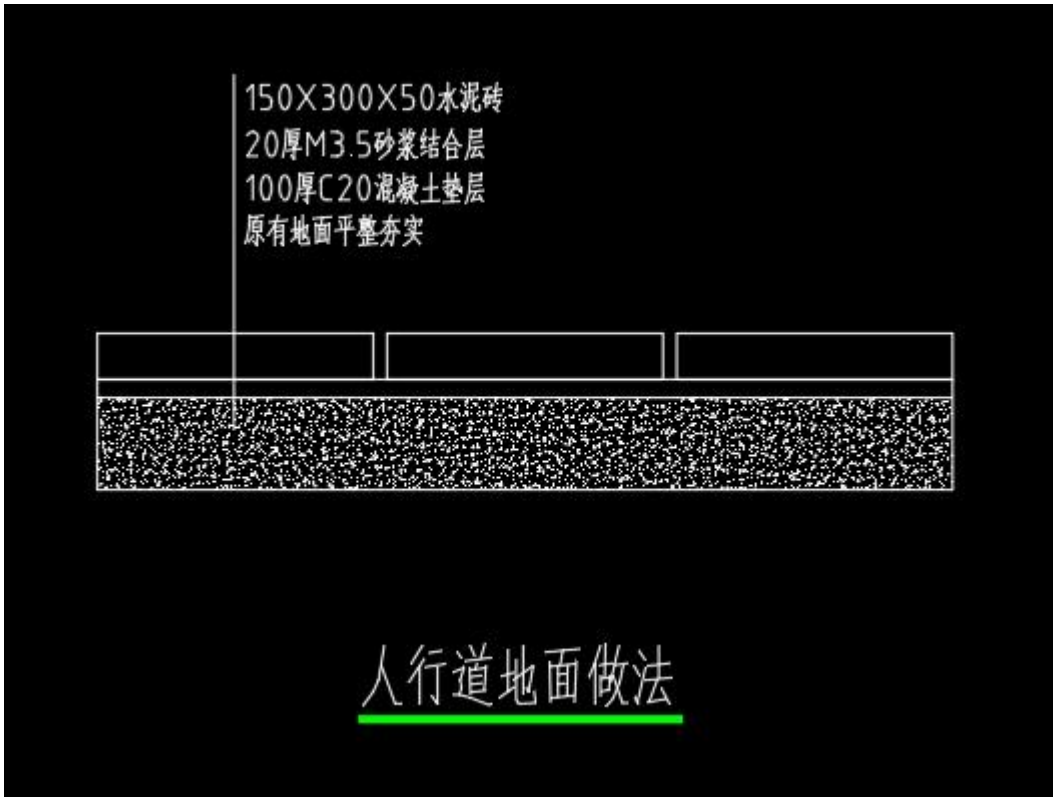

8、设计说明书和挡墙节点详图 1 中，工程量和部分平面图纸工程量不一致，以哪个为准。

设计回复：图纸中以文本说明中高度长度为准，量以图示量为准。

9、七组排水渠按平面图纸描述新做 40U 排水渠，清淤 69 米。图纸说明中为 50u，清淤 116.6 米，50u 无图纸。

设计回复：排水渠为 50U，清淤 116.6 米。

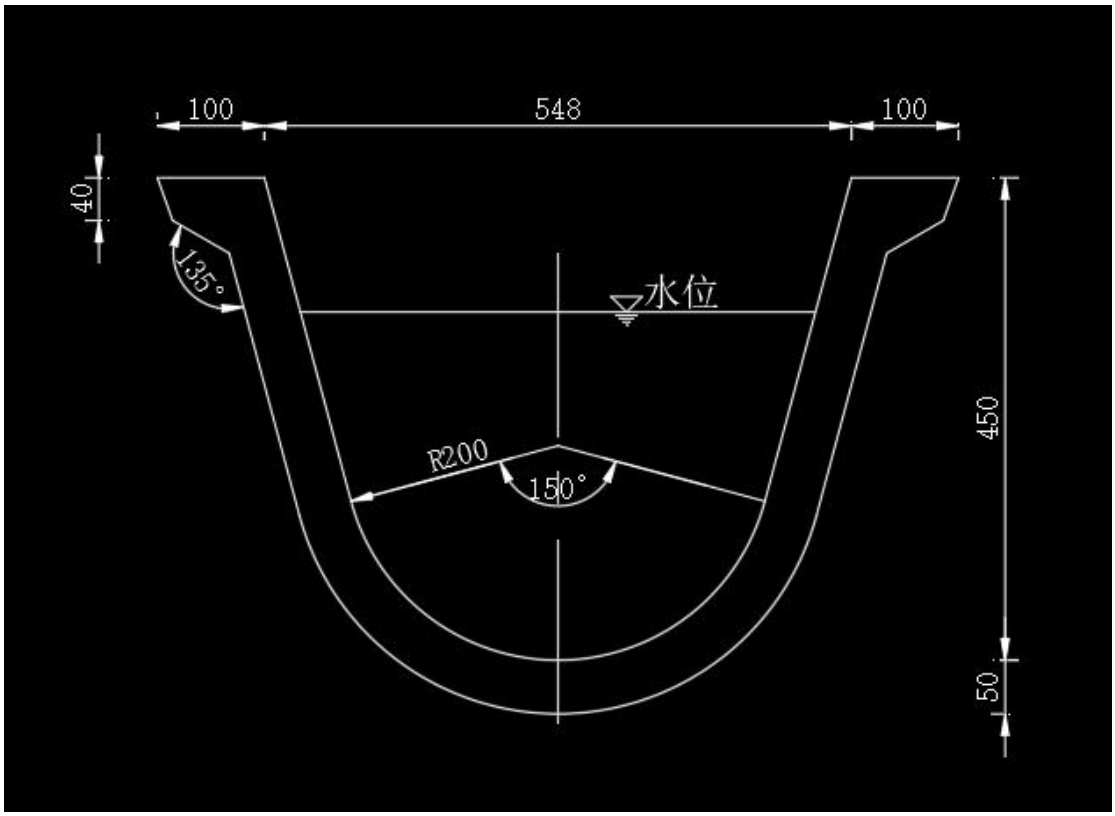
100
548
100
40
135°
水位
450
R200
150°
50

投标报价编制要求

1、本工程投标报价采用工程量清单固定综合单价报价方式。

2、本招标工程除非合同中另有规定，投标人在报价中所报的单价和合价，以及投标报价汇总表中的价格均应充分考虑完成该工程项目的成本、利润、税金、技术措施费、大型机械进出场费、风险费、政策性文件规定费用等所有费用。

3、投标人可先到工地踏勘以充分了解工地位置、情况、道路、储存空间、装卸限制及任何其他足以影响承包价的情况，投标人因忽视或误解工地情况而导致其提出的任何索赔或工期延长申请将不被批准。凡因投标人对招标文件阅读疏忽或误解，或因对施工现场、施工环境、市场行情等了解不清而造成的后果和风险，由投标人负责。

4、投标人应按招标人提供的工程量清单自主报价，计量单位、工程量必须与招标人提供的一致。投标人应按招标人提供的工程量清单中列出的工程项目和工程量填报单价和合价，每一个项目只允许有一个报价，任何有选择的报价将不予接受。

5、凡本招标文件要求或允许投标人进行报价的各项费用项目，若投标时未报，建设单位将按这些费用已包含在投标报价中对待。

6、投标时各企业根据自身情况，根据招标人提供的清单工程量报综合单价，中标后不允许调整。

7、为满足施工规范、验收规范、设计图纸、标准图要求、构造要求、安全施工所必要的投入。

8、本工程采用金建工程量清单云平台最新版本进行组价。

9、投标报价需由注册造价工程师编制并签字、加盖执业印章。

10、图纸设计与设计院回复不一致的，以回复为准。

单位工程清单费用汇总表

工程名称：2026年林家村“千万工程”示范村奖补资金建设项目　专业/标段：【市政工程专业】　

序号	项目名称	金额（元）
F1	分部分项工程费	
F1.1	分部分项合计Σ(综合单价×工程量)	
F1.1.1	其中：建筑工人社保费用Σ(综合单价中建筑工人社保费用×工程量)	
F2	措施项目费	
F2.1	专业措施项目费Σ(综合单价×专业措施项目工程量)	
F2.1.1	其中：建筑工人社保费用Σ(综合单价中建筑工人社保费用×专业措施项目工程量)	
F2.2	通用措施费	
F2.2.1	安全文明施工措施费Σ计算基础*费率	
F2.2.2	冬雨季施工增加费Σ计算基础*费率	
F2.2.3	夜间施工增加费Σ计算基础*费率	
F2.2.4	二次搬运费Σ计算基础*费率	
F2.2.5	测量放线定位复测费Σ计算基础*费率	
F3	其他项目费	
F3.1	暂列金额	
F3.2	专业工程暂估价	
F3.3	计日工Σ(综合单价×数量)	
F3.4	总承包服务费	
F3.4.1	发包人提供材料保管费Σ(发包人提供的材料费×费率)	
F3.4.2	发包人发包专业工程的总承包服务费Σ(发包人发包专业工程暂估金额×费率)	
F3.5	优质工程增加费	
F3.6	智慧工地增加费	
F4	税前工程造价	
F5	增值税	
F6	工程总造价	
合　计		

分部分项工程项目清单计价表

工程名称：2026年林家村“千万工程”示范村奖补资金建设项目　专业/标段：【市政工程专业】　

序号	项目编码	项目名称	项目特征描述	计量单位	工程数量	金额（元）	
						综合单价	合价
1	04B002001	挖除绿化	【项目特征】 1.现状绿化地块、竹林 2.运距：自主确定 【工程内容】 1.挖除 2.装车 3.弃置至弃置点	m2	322.92		
2	041001001001	拆除路面	【项目特征】 1.材质:混凝土 2.厚度:18cm 【工作内容】 1.拆除、清理 2.场内运输	m2	464.4		
3	041001003001	拆除基层	【项目特征】 1.材质:砂砾基层 2.厚度:20cm 【工作内容】 1.拆除、清理 2.场内运输	m2	464.4		
4	041001007001	拆除砖石结构	【项目特征】 1.结构形式:砖砌花坛地上0.5m，基础0.3m 【工作内容】 1.拆除清理 2.场内运输	m3	11.552		
5	041001008001	拆除混凝土结构	【项目特征】 1.结构形式:钢筋混凝土盖板 【工作内容】 1.拆除清理 2.场内运输	m3	1.2		
6	041001008002	拆除混凝土结构	【项目特征】 1.结构形式:50U型渠 【工作内容】 1.拆除清理 2.场内运输	m3	7.159		
7	040103005001	废料弃置	【项目特征】 1.废料品种:废料 2.运距：自主确定 【工作内容】 1.装卸 2.场外运输	m3	196.383		
8	040101005001	挖淤泥、流砂	【项目特征】 1.挖掘深度:现状排水渠清淤 【工作内容】 1.拆除清理 2.弃置至弃置点	m	116.6		

分部分项工程项目清单计价表

工程名称：2026年林家村“千万工程”示范村奖补资金建设项目　专业/标段：【市政工程专业】　

序号	项目编码	项目名称	项目特征描述	计量单位	工程数量	金额（元）	
						综合单价	合价
9	04B005001	饮水井淘井	【工程内容】 1.按照现场实际情况及甲方要求对饮用水大口井进行淘井作业，并将淤泥及垃圾运至规定弃置点	项	1		
10	040501003001	钢管	【项目特征】 1.材质及规格:埋地镀锌钢管DN50 2.连接形式:见设计要求 3.防腐要求:三油两布加强防腐 【工作内容】 1.管道支架制作安装 2.管道铺设 3.管道压力试验及水冲洗 4.除锈，刷漆，防腐 5.管沟挖、填土	m	157		
11	040501003002	钢管	【项目特征】 1.材质及规格:明装镀锌钢管DN50 2.连接形式:见设计要求 3.防腐要求:刷调和漆两遍 【工作内容】 1.管道（支墩）支架制作安装 2.管道铺设 3.管道检验及试验 4.除锈，刷漆，防腐	m	142.7		
12	040101002001	挖沟槽土方	【项目特征】 1.土类别:综合土 2.挖土深度:1m内 【工作内容】 1.土方开挖 2.场内运输	m3	245.9727		
13	040103001001	沟槽、基坑回填方	【项目特征】 1.密实度:见设计要求 2.材料品种、规格:素土 3.填方来源:挖余土 【工作内容】 1.场内运输 2.回填 3.碾压	m3	90.772		

分部分项工程项目清单计价表

工程名称：2026年林家村“千万工程”示范村奖补资金建设项目　专业/标段：【市政工程专业】　

序号	项目编码	项目名称	项目特征描述	计量单位	工程数量	金额（元）	
						综合单价	合价
14	040103002001	一般回填方	【项目特征】 1.密实度:见设计要求 2.材料品种、规格:素土 【工作内容】 1.场内运输 2.回填 3.碾压	m3	25		
15	040103003001	余方弃置	【项目特征】 1.弃料品种:挖余土 【工作内容】 1.装卸 2.场外运输	m3	112.8345		
16	040103001002	原有窑洞回填	【项目特征】 1.密实度:见设计要求 2.材料品种、规格:素土 【工作内容】 1.场内运输 2.回填 3.碾压	m3	200		
17	040103006001	土方外购（窑洞）	【项目特征】 1.土的类别:素土 【工作内容】 1.装卸 2.运输	m3	230		
18	040202008001	砂砾石	【项目特征】 1.石料规格:粗砂 2.厚度:20cm 【工作内容】 1.基底清理、整形 2.铺筑 3.找平 4.碾压 5.养护	m2	1579.08		
19	040203007001	水泥混凝土	【项目特征】 1.混凝土强度等级:C30 2.厚度:18CM 3.嵌缝材料:见设计图 【工作内容】 1.模板制作、安装、拆除 2.混凝土浇捣、养护 3.压痕或刻防滑槽 4.胀缝 5.缩缝 6.锯缝、嵌缝	m2	1579.08		

分部分项工程项目清单计价表

工程名称：2026年林家村“千万工程”示范村奖补资金建设项目　专业/标段：【市政工程专业】　

序号	项目编码	项目名称	项目特征描述	计量单位	工程数量	金额（元）	
						综合单价	合价
20	040204001001	人行道块料铺设	【项目特征】 1.块料品种、规格:300*300*20文化砖陶砖 2.垫层、基层材料品种、厚度、混凝土强度等级:10cm厚C20 【工作内容】 1.整形碾压 2.垫层、基层铺筑 3.模板制作、安装、拆除 4.混凝土浇捣、养护 5.块料铺设	m2	21.25		
21	040204001002	人行道块料铺设	【项目特征】 1.块料品种、规格:水泥砖150*300*50详见甲方要求 2.垫层、基层材料品种、厚度、混凝土强度等级:10cm厚C20 【工作内容】 1.整形碾压 2.垫层、基层铺筑 3.模板制作、安装、拆除 4.混凝土浇捣、养护 5.块料铺设	m2	150		
22	040204004001	安砌侧(平、缘)石	【项目特征】 1.材料品种、规格:仿石材300*700*100 2.垫层材料品种、厚度:3cmM3.5水泥砂浆 【工作内容】 1.垫层铺筑、混凝土基座浇捣、养护 2.侧(平、缘)石安砌、勾缝	m	540.9		

分部分项工程项目清单计价表

工程名称：2026年林家村“千万工程”示范村奖补资金建设项目　专业/标段：【市政工程专业】　

序号	项目编码	项目名称	项目特征描述	计量单位	工程数量	金额（元）	
						综合单价	合价
23	040305003001	浆砌块料	【项目特征】 1.材料品种、规格:MU30毛石 2.砂浆种类、强度等级:M10砂浆 3.泄水孔材料品种、规格:Φ50PVC泄水管 4.沉降缝要求:10m一道，20mm厚聚乙烯泡沫板 【工作内容】 1.砌筑 2.砌体勾缝 3.砌体抹面 4.泄水孔制作、安装 5.滤层铺设 6.沉降缝	m3	343.86		
24	040501005001	塑料管	【项目特征】 1.垫层、基础材质及厚度:10cm砂砾 2.材质及规格:HDPE双壁波纹管DN200，环刚度不低于SN8 3.连接形式:胶圈 4.铺设深度:见图纸 5.管道检验及试验要求:闭水试验 【工作内容】 1.垫层、基础铺筑及养护 2.模板制作、安装、拆除 3.混凝土浇捣、养护 4.管道铺设 5.管道检验及试验	m	35		

分部分项工程项目清单计价表

工程名称：2026年林家村“千万工程”示范村奖补资金建设项目　专业/标段：【市政工程专业】　

序号	项目编码	项目名称	项目特征描述	计量单位	工程数量	金额（元）	
						综合单价	合价
25	040501005002	塑料管	【项目特征】 1.垫层、基础材质及厚度:10cm砂砾 2.材质及规格:HDPE双壁波纹管DN400，环刚度不低于SN8 3.连接形式:胶圈 4.铺设深度:见图纸 5.管道检验及试验要求:闭水试验 【工作内容】 1.垫层、基础铺筑及养护 2.模板制作、安装、拆除 3.混凝土浇捣、养护 4.管道铺设 5.管道检验及试验	m	139.2		
26	040501020001	混凝土渠道	【项目特征】 1.断面规格:预制U型40排水渠 2.混凝土强度等级:C20 F100 W4 3.伸缩缝（沉降缝）要求:7.6M一道，填聚乙烯油膏 【工作内容】 1.安装 2.伸缩缝施工 3.防水止水	m	67		
27	040501020002	混凝土渠道	【项目特征】 1.断面规格:预制U型50排水渠 2.混凝土强度等级:C20 F100 W4 3.伸缩缝（沉降缝）要求:7.6M一道，填聚乙烯油膏 【工作内容】 1.安装 2.伸缩缝施工 3.防水止水	m	47.6		

分部分项工程项目清单计价表

工程名称：2026年林家村“千万工程”示范村奖补资金建设项目　专业/标段：【市政工程专业】　

序号	项目编码	项目名称	项目特征描述	计量单位	工程数量	金额（元）	
						综合单价	合价
28	04B004001	现状渠加高	【项目特征】 1.现状排水渠侧壁加高0.6m 2.C25混凝土 3.植筋C8-300 分布筋3A6 【工程内容】 1.清理凿毛 2.钻孔植筋 3.钢筋制安 4.模板安装拆除 4.混凝土浇筑养护 5.伸缩缝制安	m3	8.1		
29	040504001001	砌筑井	【项目特征】 1.种类、规格:D800圆形砖砌污水井 2.垫层、基础材质及厚度:C25 150MM厚 3.砌筑材料品种、规格、强度等级:MU20混凝土砌块 4.勾缝、抹面要求:m10防水砂浆 5.砂浆强度等级:M10 6.盖板材质、规格:球墨铸铁井盖 7.防坠装置品种及规格:防坠网 8.踏步材质、规格:见设计图及标椎图 9.防渗、防水、防腐要求:见设计图及标椎图 【工作内容】 1.垫层铺筑 2.模板制作、安装、拆除 3.混凝土浇捣、养护 4.砌筑、勾缝、抹面 5.井筒、井圈、井盖安装 6.盖板安装 7.防坠装置安装 8.踏步安装 9.防水、止水 10.防腐	座	12		

分部分项工程项目清单计价表

工程名称：2026年林家村“千万工程”示范村奖补资金建设项目　专业/标段：【市政工程专业】　

序号	项目编码	项目名称	项目特征描述	计量单位	工程数量	金额（元）	
						综合单价	合价
30	040504010001	雨水口	【项目特征】 1.雨水口规格:砖砌平篦单箅雨水口 2.雨水箅子及圈口材质、型号、规格:球墨铸铁篦子 3.垫层、基础材质及厚度:10cm厚 C20 4.材料品种、规格:MU20混凝土砌块 5.砂浆强度等级及配合比:m10砂浆 【工作内容】 1.垫层铺筑 2.模板制作、安装、拆除 3.混凝土浇捣、养护 4.砌筑、勾缝、抹面 5.雨水篦子安装 6.拦截装置安装 7.防臭装置安装	座	20		
31	040601024001	其他预制混凝土构件	【项目特征】 1.图集、图纸名称:预制钢筋混凝土盖板650*500*150 2.混凝土强度等级:C25 3.钢筋种类、规格:HRB400 【工作内容】 1.模板制作、安装、拆除 2.混凝土浇捣、养护 3.钢筋制作、安装 4.构件安装 5.接头灌浆 6.砂浆制作 7.混凝土构件场内运输	m3	6.5325		

分部分项工程项目清单计价表

工程名称：2026年林家村“千万工程”示范村奖补资金建设项目　专业/标段：【市政工程专业】　

序号	项目编码	项目名称	项目特征描述	计量单位	工程数量	金额（元）	
						综合单价	合价
32	040601024002	其他预制混凝土构件	【项目特征】 1.图集、图纸名称:预制钢筋混凝土盖板800*500*150 2.混凝土强度等级:C25 3.钢筋种类、规格:HRB400 【工作内容】 1.模板制作、安装、拆除 2.混凝土浇捣、养护 3.钢筋制作、安装 4.构件安装 5.接头灌浆 6.砂浆制作 7.混凝土构件场内运输	m3	13.992		
33	040901007001	植筋-含钢筋	【项目特征】 1.材料规格:Φ14 L=700MM 2.植入深度:350MM 3.植筋胶品种:见设计图 【工作内容】 1.定位、钻孔、清孔 2.钢筋加工成型 3.注胶、植筋 4.抗拔试验 5.养护	根	174		
合计							

措施项目清单计价表

工程名称： 2026年林家村“千万工程”示范村奖补资金建设项目　专业名称： 【市政工程专业】　

序号	项目编码	项目名称	项目特征或工作内容	计量单位	工程数量	金额（元）	
						综合单价	合价
1	041201001001	安全文明施工措施费		项	1.00		
2	041201002001	二次搬运费		项	1.00		
3	041201003001	夜间施工增加费		项	1.00		
4	041201004001	冬雨季施工增加费		项	1.00		
5	041201005001	测量放线、定位复测		项	1.00		
6	041202001001	脚手架		项	1.00		
7	041202002001	水上桩基础支架、平台		项	1.00		
8	041202003001	桥涵支架		项	1.00		
9	041202004001	施工排水		项	1.00		
10	041202005001	施工降水		项	1.00		
11	041202006001	围堰		项	1.00		
12	041202007001	筑岛		项	1.00		
13	041202008001	便道		项	1.00		
14	041202009001	便桥		项	1.00		
15	041202010001	洞内施工通风、供水、供电照明、通讯设施		项	1.00		
16	041202011001	洞内外轨道铺设		项	1.00		
17	041202012001	大型机械设备进出场及安拆		项	1.00		
18	041202013001	立交箱涵顶进被交线路加固及防护		项	1.00		
19	041202014001	地下管线交叉处理		项	1.00		
20	041202015001	施工监测、监控		项	1.00		
21	041202016001	特殊地区施工增加		项	1.00		
22	041202017001	已完工程及设备保护		项	1.00		
23	041202018001	既有建（构）筑物、设施保护		项	1.00		
24	041202019001	围挡		项	1.00		
25	041202020001	临时输电线路架设		项	1.00		
26	041202021001	其他措施		项	1.00		

措施项目清单计价表

工程名称：2026年林家村“千万工程”示范村奖补资金建设项目　专业名称：【市政工程专业】　

序号	项目编码	项目名称	项目特征或工作内容	计量单位	工程数量	金额（元）	
						综合单价	合价
合计							

其他项目清单计价表

工程名称： 2026年林家村“千万工程”示范村奖补资金建设项目 专业/标段： 【市政工程专业】

序号	项目编码	项目名称	计量单位	工程数量	金额（元）	
					综合单价	合价
1	暂列金额					
	F1.1.1	暂列金	项	1		
2	专业工程暂估价					
	F1.2.1	专业工程暂估价	项	1		
3	计日工					
	F1.3.1	人工	项	1		
	F1.3.2	材料	项	1		
	F1.3.3	机械	项	1		
4	总承包服务费					
	F1.4.1	发包人发包专业工程管理服务费	项	1		
	F1.4.2	对发包人提供材料保管	项	1		
5	合同中约定的其他项目					
	F1.5.1	优质工程增加费	项	1		
	F1.5.2	智慧工地增加费	项	1		
合计						0