# 硖石镇林家村

# 硖石镇林家村“千万工程”
# 奖补资金实施方案

## 施工图设计文件

## 二零二六年七月


中苑工程设计有限公司

ZhongYuan Engineering Design LTD

设计证书号：A251034182 建筑行业 风景园林

Design certificate number：A251034182 Construction Industry landscape architecture

| | |
|---|---|
| 设 计 人 | 谢佳芮 |
| 校　　对 | 姚延武 |
| 审　　核 | 王秀红 |
| 审　　定 | |
| 项目负责人 | 张昌奎 |

# 设计说明书

**一、工程概述**

**本工程为：碾石镇林家村“千万工程”奖补资金实施方案**

本工程位于宝鸡市金台区碾石镇林家村。

林家村，全村总面积 4.8 平方公里，辖 8 个村民小组，共 383 户，1529 口人。耕地面积 1601.56 亩，主导产业以劳务输出和种植小麦为主。

**现状概述：**对现有道路进行加宽，渠体增加盖板，对村内破损场地进行硬化。

**主要建设内容：**1.卫生室周边改造

新修 49 米毛石挡墙，高度 2.5 米，原有花坛拆除 8.5X2.5 米高度 0.5 米，拆除后铺装 300X300 文化砖 21.25 平米。原有绿化及花坛拆除 306.48 平米，硬化场地 306.48 平米。

2.三组门口铺设道牙石 99.5 米，道路拓宽 1 米，共 74 平米。

3.五组新修道路 37 米，宽度 3 米，111 平米，内侧修建 40U 型渠加盖板 37 米，原有路侧窑洞回填土方 200 立方米。

4.二组原有巷道拆除并硬化 4.3X52.5m,4.3X55.5,合计 464.4 平米。路中铺设 DN400 混凝土管 108 米。

5.三组巷内硬化 44.5 米，宽 3 米，共 133.5 平米。路中铺设 DN400 混凝土排水管 44.5 米。

6.七组道路加宽 0.5~1.2 米，面积 110.5 平米，新加 50U 型渠 30 米加盖板，原有排水渠一侧加高 0.6 米，长度 45 米。新修 3 米高挡墙 50 米。清淤共 116.6 米，仅加 800X500X150 盖板 59 米，破除新修 40U 型渠加盖板 47.6 米，仅更换盖板 10 米。

7.一组门口拓宽 1~2 米，新加道牙石 442 米，道路拓宽 374 平米，铺青砖地面 150 平米。

8.对原有饮用水大口井淘井一项。

**二、设计依据**

1、《建筑结构荷载规范》（GB5009-2012）；

2、《建筑地基基础设计规范》GB50007-2011;

3、《砌体结构设计规范》 GB 50003-2011

4、《混凝土结构设计规范》（2015 年版） GB50010-2010

5、《建筑抗震设计规范》（2016 年版） GB 50011-2010

6、《建筑边坡工程技术规范》GB50330-2013

7、《构筑物抗震设计规范》GB50191-2012

8、《公路工程抗震设计规范》JTG B02-2013

9、《公路工程技术标准》JTG B01-2014

10、《公路路基设计规范》JTG D30-2015

11、建设单位现场踏勘的指导意见。

**三、工程内容及具体说明**

**（一）挡墙工程**

1、设计要点

（1）设计荷载：公路Ⅳ级；仰斜式路肩墙设计参数：[δ]=250KPa，φ=35°；仰斜式路堤墙[δ]=250KPa， φ=35° 。

挡墙安全等级二级。上部采用铁丝笼装毛石，底部采用 MU30 片石砌筑。

（2）开挖至垫层底标高，对原有卵石层地基进行压实，压实系数不低于 0.95，处理后的地基承载力特征值不低于 250kpa，墙体采用 M10 水泥砂浆砌筑，墙体材料采用 MU30 片块石，勾缝和抹面采用 M10 水泥砂浆。

（3）挡土墙应设置伸缩缝和沉降缝，为方便施工宜将伸缩缝和沉降缝合并设置，一般每隔 10～15m 设置一道，缝宽 2cm。缝隙宜用沥青麻絮沿墙的内、外、顶三边填塞，填塞的深度为 20cm，挡土墙埋深不小于 1m。

（4）墙背泄水孔做反滤层，碎石盲沟，加透水性土工布材料。

2、施工要点

（1）施工前应做好地面排水和安全生产的准备工作。

（2）基坑开挖后，检测承载力，应满足设计要求，若不够，应采用人工基础改善承载力。

（3）墙趾部分的基坑，在基础施工完成后应及时回填夯实，并做成 5%外倾斜坡，以免积水下渗，影响墙身稳定。

（4）挡墙应错缝砌筑，待砂浆强度达到 75%以上时，方可回填墙后填料；填料采用天然砂砾回填，回填前应确定填料的最佳含水量和最大干密度；根据碾压机具和填料性质，分层填筑压实，压实度应满足设计要求；墙后回填必须均匀摊铺平整，并设不小于 3%的横坡，以利于排水；墙后 1.0m 范围内应用小型压实机械碾压，分层厚度不得超过 0.2m，压实度≥95%。

（5）墙后地面横坡陡于 1：5 时，应先处理填方地基再填土，以免填方顺原地面滑动。

（6）在施工时，如实际地质、地形情况与设计资料发生变化时，可根据实际情况调整墙高或墙长。

**2、材料技术要求**

（1）水泥

道路及水工构筑物水泥选用硅酸盐水泥，强度标准参照下表

**水泥各龄期的抗折强度、抗压强度**

| 龄期 | 3 | 28 |
|---|---|---|
| 抗压强度（Mpa），≥ | 17 | 42.5 |
| 抗折强度（Mpa），≥ | 3.5 | 6.5 |

水泥混凝土路面面层材料设计强度采用 28d 龄期的弯拉强度，水泥混凝土抗弯拉强度标准值不低于 4.0MPa。

（2）片石

石料采用质地坚硬、不易风化无裂纹的石料。块石形状应大致成立方体无锋棱突角，要求无风化，无裂纹，底面及顶面应大致平行；其厚度不小于 20cm，长度不小于其宽度。片石强度不低于 MU30;砌体的自重必须达到 22KN/m³；中部最小厚度不小于 200mm。

碎石采用质地坚硬新鲜的碎石，针片状含量小于 15％。

（3）细集料应采用质地坚硬、耐久、洁净的天然砂、机制砂或混合砂，砂的级别不应低于Ⅲ级，含泥量＜3.0%，硫化物及硫酸盐＜0.5%，表观密度＞2500kg/m³，空隙率＜47%，天然砂宜为中砂，其他未尽事宜按照《公路水泥混凝土路面施工技术细则》（JTG/T F30-2014）中的要求执行。

**细集料级配范围**

| 砂分级 | 方孔筛尺寸（mm） | | | | | |
|---|---|---|---|---|---|---|
| | 0.15 | 0.30 | 0.60 | 1.18 | 2.36 | 4.75 |
| | 累计筛余（以质量计）（%） | | | | | |
| 中砂 | 90～100 | 70～92 | 41～70 | 10～50 | 0～25 | 0～10 |

（4）水：饮用水可直接作为混凝土搅拌和养护用水，如水质有疑问时，应检验相关指标，合格者方可使用。

（5）天然砂砾

天然砂砾层铺筑厚度不小于 12cm，压实度不小于 95%，砾石的压碎值应不大于 40%，含泥量不大于 8%，且应符合下表级配范围。

**天然砂砾集料级配范围**

| 通过下列筛孔(mm)的质量百分率(%) | | | | | | |
|---|---|---|---|---|---|---|
| 筛孔尺寸（mm） | 53 | 31.5 | 19 | 4.75 | 0.6 | 0.075 |
| 通过质量百分率（%） | 100 | 90～100 | 65～85 | 30～50 | 8～25 | 0～5 |

## 四、施工要点

1.严格按照挤浆法施工，保证砂浆饱满，砌体的自重必须不低于22KN/m³。砌体不应出现垂直通缝，避免通长的水平通缝。

2.墙背填料根据附近土源，选用抗剪强度高和透水性强的砾石或砂土。选用粘性土做填料时，宜掺入适量的砂砾或碎石；不得选用膨胀土、淤泥质土，耕植土做填料。

3.当墙背后全部为填土，且地形坡大于1:5时，应将背后三倍墙高范围内的植被铲除干净，并将地表挖成台阶型。填料应分层夯实。压实度与附近场地或路基的要求相同。填料夯实在砌体或混凝土强度达到75%以后进行。

4.如挡土墙靠近山坡布置，且开挖面与挡土墙墙踵处垂直面的夹角θV＜(45°-0.5θ）时，可产生有“限范围填土”的不利情况，为避免有限范围填土沿此开挖面产生滑动，应将开挖面挖成凹凸不平状；回填时，与开挖面接触约1m左右厚的填料采用砂类土，并仔细夯实。

5.如边坡陡峭或有软弱层时，开挖基坑应采用跳槽开挖方式，挖一段，砌一段，保证施工安全。

## 五、交通保畅及安全措施

根据本工程边通车边施工的特点，采用的交通保畅及安全措施如下：

（1）通过宣传牌和媒体等进行广泛的宣传，使过往车辆和行人周知工程实施时间、区段和重点位置，引起车辆行人的思想重视。

（2）施工区段两头和区段内必要的地点设置醒目的警示标志牌，达到预先警示、时时警示车辆和行人的目的。

（3）工程作业点处置足够的移动式警告墩（柱）和警示标志，有效的提醒车辆、行人注意会车，慢速绕行，保障过往人车和施工人员的安全。必要时安排专人对车辆行人进行指挥引导。

（4）合理布置职工工棚和安放施工机具，合理堆放建筑材料，合理布置施工作业，不得随意侵占公路，保障公路正常的通行能力。

（5）每个工点无论夜间是否作业，夜间都必须设置有效的示警灯，加强防范功能，确保车辆行人安全通行。

（6）强化施工安全管理工作，提高全体施工人员的安全意识，严格按规程

操作，突出电力和机械设备使用等重点防范对象，杜绝不安全的行为和事故发生。

## 六、环境保护

环境保护要贯彻以人为本、保护优先、治理为辅、再生结合的原则，施工过程中应注意以下问题：

（1）工程施工时必须牢固树立环境保护和美化沿线环境的意识，采取有效措施，力争给过往行人和车辆一个安全、舒适、和谐的感受。

（2）施工所产生的少量建筑垃圾和生活垃圾，要按照环境保护的要求，尽快清理，集中运弃于垃圾场。

（3）运输材料（砂、石、水泥）的车辆，必须进行遮盖，防止扬尘造成环境污染。

| 会签 | (专业) | (签名) | (专业) | (签名) |
|---|---|---|---|---|
| | 建筑 | | 暖通 | |
| | 结构 | | 电气 | |
| | 给排水 | | | |

# 图纸目录

| 序号 | 图号 | 图名 | 图幅 | 版本号 | 备注 |
|---|---|---|---|---|---|
| 1 | 路施-01 | 图纸目录 | A3 | 0 | |
| 2 | 路施-02 | 卫生室周边改造布置图 | A3 | 0 | |
| 3 | 路施-03 | 五组道路布置图 | A3 | 0 | |
| 4 | 路施-04 | 二组道路硬化布置图 | A3 | 0 | |
| 5 | 路施-05 | 三组道路硬化布置图 | A3 | 0 | |
| 6 | 路施-06 | 长坪公路北侧新修挡墙毛石及道路加宽布置图 | A3 | 0 | |
| 7 | 路施-07 | 七组排水渠加盖板 | A3 | 0 | |
| 8 | 路施-08 | 一组门口拓宽及新加道牙石布置图 | A3 | 0 | |
| 9 | 路施-09 | 卫生室周边改造尺寸定位图 | A3 | 0 | |
| 10 | 路施-10 | 节点详图一 | A3 | 0 | |
| 11 | 路施-11 | 节点详图二 | A3 | 0 | |
| 12 | 路施-12 | 挡墙节点详图一 | A3 | 0 | |
| 13 | 路施-13 | 道路节点详图 | A3 | 0 | |
| 14 | 路施-14 | 40U型渠详图 | A3 | 0 | |
| 15 | 路施-15 | 二组巷内管道布置图一 | A3 | 0 | |
| 16 | 路施-16 | 二组巷内管道布置图二 | A3 | 0 | |
| | | | | | |
| | | | | | |

| | | | | | | | | | | | | | | |
|---|---|---|---|---|---|---|---|---|---|---|---|---|---|---|
| 中苑工程设计有限公司 ZhongYuan Engineering Design LTD | 审定 | 王秀红 | 王秀红 | 校对 | 姚延武 | 姚延武 | 建设单位 | 硖石镇林家村 | 图纸名称 | | 工程编号 | ZY-202607 | 阶段 | 施工图 |
| | 审核 | 王秀红 | | 设计人 | 谢佳芮 | 谢佳芮 | 项目名称 | 硖石镇林家村“千万工程”奖补资金实施方案 | | | 图号 | 01 | 日期 | 2026.7 |
| | 项目负责人 | 张昌奎 | 张昌奎 | 设计负责人 | 张昌奎 | 张昌奎 | | | | | | | 比例 | 1:100 |

备注:

| 会签 | （专业） | （签名） | （专业） | （签名） |
|---|---|---|---|---|
| | 建筑 | | 暖通 | |
| | 结构 | | 电气 | |
| | 给排水 | | | |




| 中苑工程设计有限公司 Zhongyuan Engineering Design LTD | | | | | | | | | | | | |
|---|---|---|---|---|---|---|---|---|---|---|---|---|
| 审定 | 王秀红 | | 校对 | 姚延武 | | 建设单位 | 碛石镇林家村 | 图纸名称 | 卫生室周边改造布置图 | 工程编号 | ZY-202607 | 阶段 施工图 |
| 核定 | | | 设计人 | 谢佳芮 | | | 碛石镇林家村“千万工程”奖补资金实施方案 | | | 图号 | 02 | 日期 2026.7 |
| 项目负责人 | 张昌奎 | | 设计负责人 | 张昌奎 | | 项目名称 | | | | | | 比例 1:100 |

备注：

| 会签 | （专业） | （签名） | （专业） | （签名） |
|---|---|---|---|---|
| | 建筑 | | 暖通 | |
| | 结构 | | 电气 | |
| | 给排水 | | | |




| 中苑工程设计有限公司 ZhongYuan Engineering Design LTD | 审定 | 王秀红 | | 校对 | 姚延武 | | 建设单位 | 碌石镇林家村 | 图纸名称 | 五组道路布置图 | 工程编号 | ZY-202607 | 阶段 | 施工图 | 备注： |
|---|---|---|---|---|---|---|---|---|---|---|---|---|---|---|---|
| | 审核 | 王秀红 | | 设计人 | 谢佳芮 | | | | | | | | 日期 | 2026.7 | |
| | 项目负责人 | 张昌奎 | | 设计负责人 | 张昌奎 | | 项目名称 | 碌石镇林家村“千万工程”奖补资金实施方案 | | | 图号 | 03 | 比例 | 1:100 | |

| 会签 | （专业） | （签名） | （专业） | （签名） |
|---|---|---|---|---|
| | 建筑 | | 暖通 | |
| | 结构 | | 电气 | |
| | 给排水 | | | |




二组巷内道路拆除新建4.3X52.5m
二组巷内道路拆除新建4.3X55.5m
道路中间均做dn300排水管,采用直埋。

中苑工程设计有限公司
ZhongYuan Engineering Design LTD
设计证书号：A251014182 建筑行业 风景园林
Design certificate number: A251014182 Construction Industry Landscape architecture

| | | | | | | | | | | | |
|---|---|---|---|---|---|---|---|---|---|---|---|
| 审定 | 王秀红 | 王秀红 | 校对 | 姚延武 | 姚延武 | 建设单位 | 碌石镇林家村 | 图纸名称 | 二组道路硬化布置图 | 工程编号 | ZY-202607 |
| 审核 | 王秀红 | | 设计人 | 谢佳芮 | 谢佳芮 | | | | | | |
| 项目负责人 | 张昌奎 | 张昌奎 | 设计负责人 | 张昌奎 | 张昌奎 | 项目名称 | 碌石镇林家村“千万工程”奖补资金实施方案 | | | 图号 | 04 |

| 阶段 | 施工图 | 备注： |
|---|---|---|
| 日期 | 2026.7 | |
| 比例 | 1:100 | |

| 会签 | （专业） | （签名） | （专业） | （签名） |
|---|---|---|---|---|
| | 建筑 | | 暖通 | |
| | 结构 | | 电气 | |
| | 给排水 | | | |




| 中苑工程设计有限公司 ZhongYuan Engineering Design LTD | 审定 | 王秀红 | | 校对 | 姚延武 | | 建设单位 | 碌石镇林家村 | 图纸名称 | 三组道路硬化布置图 | 工程编号 | ZY-202607 | 阶段 | 施工图 | 备注： |
|---|---|---|---|---|---|---|---|---|---|---|---|---|---|---|---|
| 设计证书号：A251034382 建筑行业 风景园林 Design certificate number: A251034382 Construction Industry landscape architecture | 审核 | 王秀红 | | 设计人 | 谢佳芮 | | 项目名称 | 碌石镇林家村“千万工程”奖补资金实施方案 | | | 图号 | 05 | 日期 | 2026.7 | |
| | 项目负责人 | 张昌奎 | | 设计负责人 | 张昌奎 | | | | | | | | 比例 | 1:100 | |

| 会签 | （专业） | （签名） | （专业） | （签名） |
|---|---|---|---|---|
| | 建筑 | | 暖通 | |
| | 结构 | | 电气 | |
| | 给排水 | | | |




| 中苑工程设计有限公司 ZhongYuan Engineering Design LTD | 审定 | 王秀红 | | 校对 | 姚延武 | 姚延武 | 建设单位 | 碌石镇林家村 | 图纸名称 | 长坪公路北侧新修挡墙毛石及道路加宽布置图 | 工程编号 | ZY-202607 | 阶段 | 施工图 | 备注： |
|---|---|---|---|---|---|---|---|---|---|---|---|---|---|---|---|
| | 审核 | 王秀红 | 王秀红 | 设计人 | 谢佳芮 | 谢佳芮 | 项目名称 | 碌石镇林家村“千万工程”奖补资金实施方案 | | | 图号 | 06 | 日期 | 2026.7 | |
| | 项目负责人 | 张昌奎 | 张昌奎 | 设计负责人 | 张昌奎 | 张昌奎 | | | | | | | 比例 | 1:100 | |

| 会签 | （专业） | （签名） | （专业） | （签名） |
|---|---|---|---|---|
| | 建筑 | | 暖通 | |
| | 结构 | | 电气 | |
| | 给排水 | | | |




| 中苑工程设计有限公司 ZhongYuan Engineering Design LTD | 审定 | 王秀红 | | 校对 | 姚延武 | | 建设单位 | 碌石镇林家村 | 图纸名称 | 7组排水渠加盖板 | 工程编号 | ZY-202607 | 阶段 | 施工图 | 备注： |
|---|---|---|---|---|---|---|---|---|---|---|---|---|---|---|---|
| | 审核 | 王秀红 | | 设计人 | 谢佳芮 | | 项目名称 | 碌石镇林家村“千万工程”奖补资金实施方案 | | | 图号 | 07 | 日期 | 2026.7 | |
| | 项目负责人 | 张昌奎 | | 设计负责人 | 张昌奎 | | | | | | 比例 | 1:100 | | | |

| 会签 | （专业） | （签名） | （专业） | （签名） |
|---|---|---|---|---|
| | 建筑 | | 暖通 | |
| | 结构 | | 电气 | |
| | 给排水 | | | |




中苑工程设计有限公司
ZhongYuan Engineering Design LTD
设计证书号：A251014182 建筑行业 风景园林
Design certificate number: A251014182 Construction Industry landscape architecture

| | | | | | | | | | | | | | |
|---|---|---|---|---|---|---|---|---|---|---|---|---|---|
| 审定 | 王秀红 | | 校对 | 姚延武 | 姚延武 | 建设单位 | 碳石镇林家村 | 图纸名称 | 一组门口拓宽及新加道牙石布置图 | 工程编号 | ZY-202607 | 阶段 | 施工图 |
| 审核 | 王秀红 | 王秀红 | 设计人 | 谢佳芮 | 谢佳芮 | | | | | | | 日期 | 2026.7 |
| 项目负责人 | 张昌奎 | 张昌奎 | 设计负责人 | 张昌奎 | 张昌奎 | 项目名称 | 碳石镇林家村“千万工程”奖补资金实施方案 | | | 图号 | 08 | 比例 | 1:100 |

备注：

| 会签 | （专业） | （签名） | （专业） | （签名） |
|---|---|---|---|---|
| | 建筑 | | 暖通 | |
| | 结构 | | 电气 | |
| | 给排水 | | | |

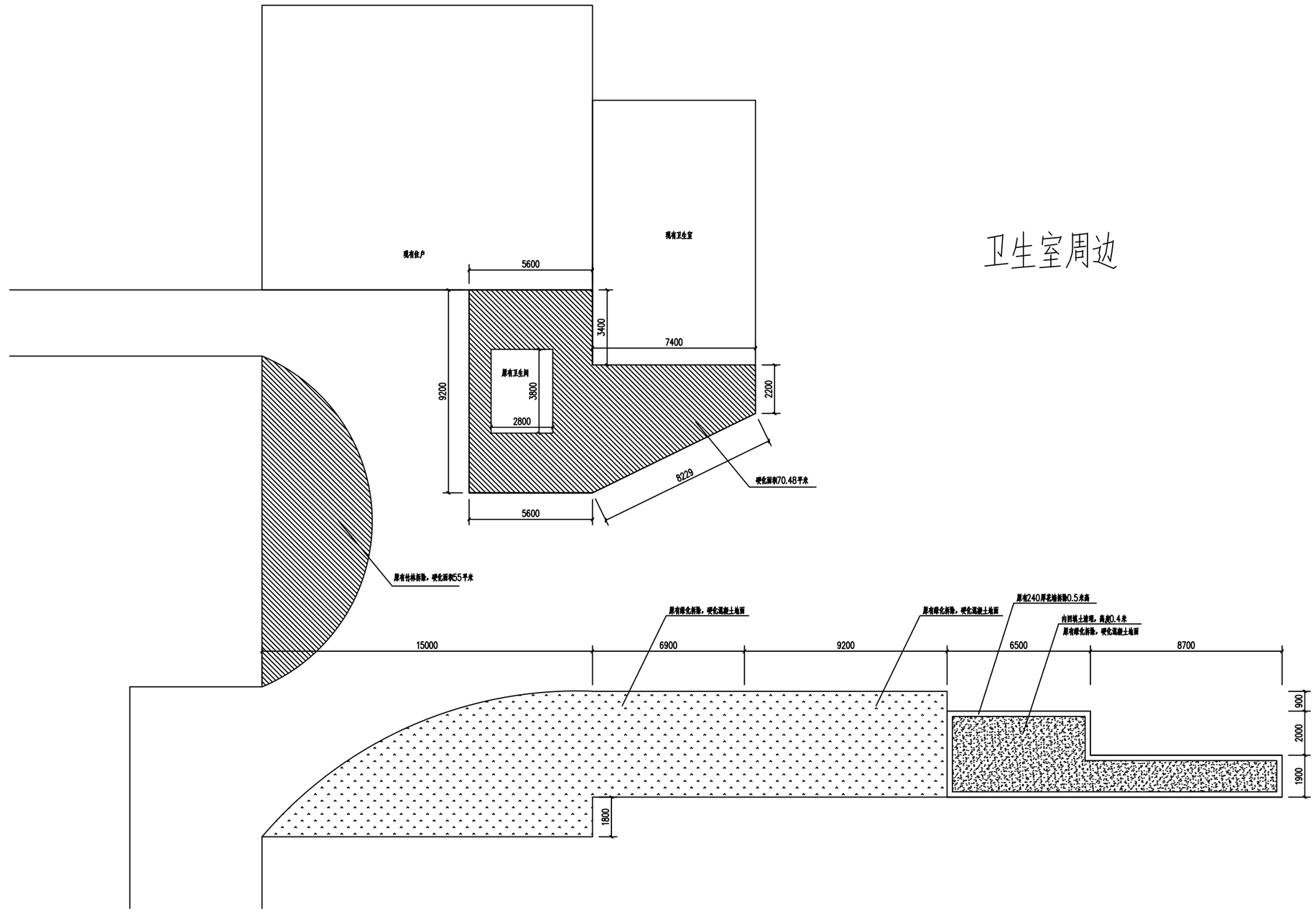


# 卫生室周边

| 中苑工程设计有限公司 ZhongYuan Engineering Design LTD | 审　定 | 王秀红 | | 校　对 | 姚延武 | | 建设单位 | 碌石镇林家村 | 图纸名称 | 卫生室周边改造尺寸定位图 | 工程编号 | ZY-202607 | 阶　段 | 施工图 | 备注： |
|---|---|---|---|---|---|---|---|---|---|---|---|---|---|---|---|
| | 审　核 | 王秀红 | | 设 计 人 | 谢佳芮 | | | | | | | | 日　期 | 2026.7 | |
| | 项目负责人 | 张昌奎 | | 设计负责人 | 张昌奎 | | 项目名称 | 碌石镇林家村“千万工程”奖补资金实施方案 | | | 图　号 | 09 | 比　例 | 1:100 | |

设计证书号：A251034182 建筑行业 风景园林
Design certificate number: A251034182 Construction Industry landscape architecture

| 会签 | （专业） | （签名） | （专业） | （签名） |
|---|---|---|---|---|
| | 建筑结构 | | 暖通电气 | |
| | 给排水 | | | |

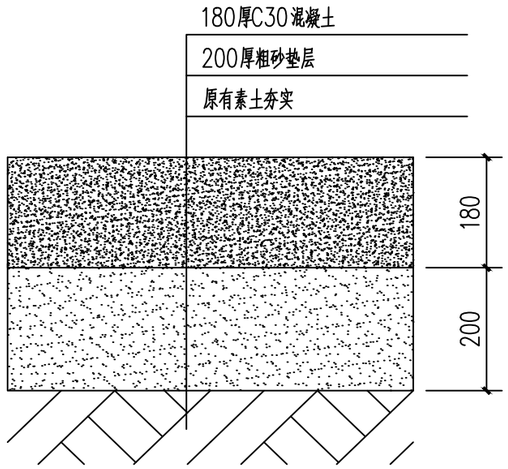


道路恢复节点路面做法

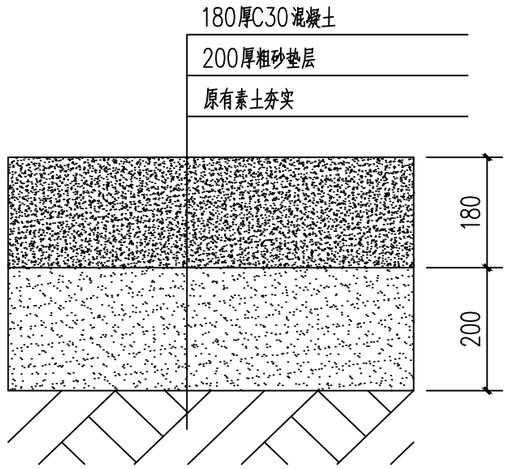


场地硬化节点做法

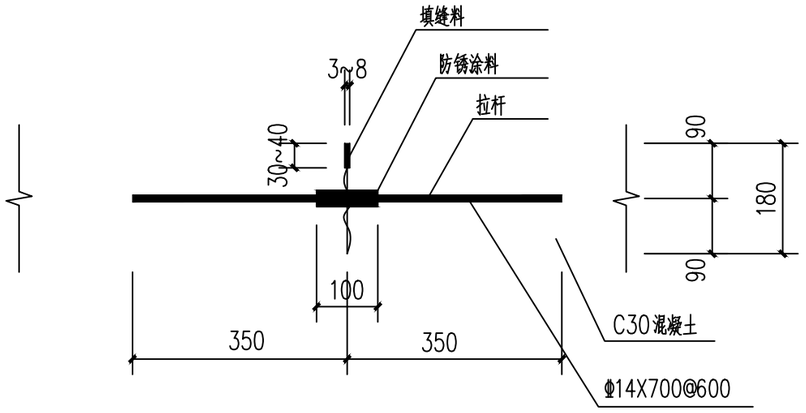


板缝拼接做法

纵向接缝的间距宜在3.0~4.5m范围，横向接缝间距4~6米，每日施工结束或因临时原因中断施工，必须设置横向施工缝，其位置宜选在缩缝或胀缝处。设在缩缝处的施工缝，应采用加传力杆的平缝形式，同上图所示。

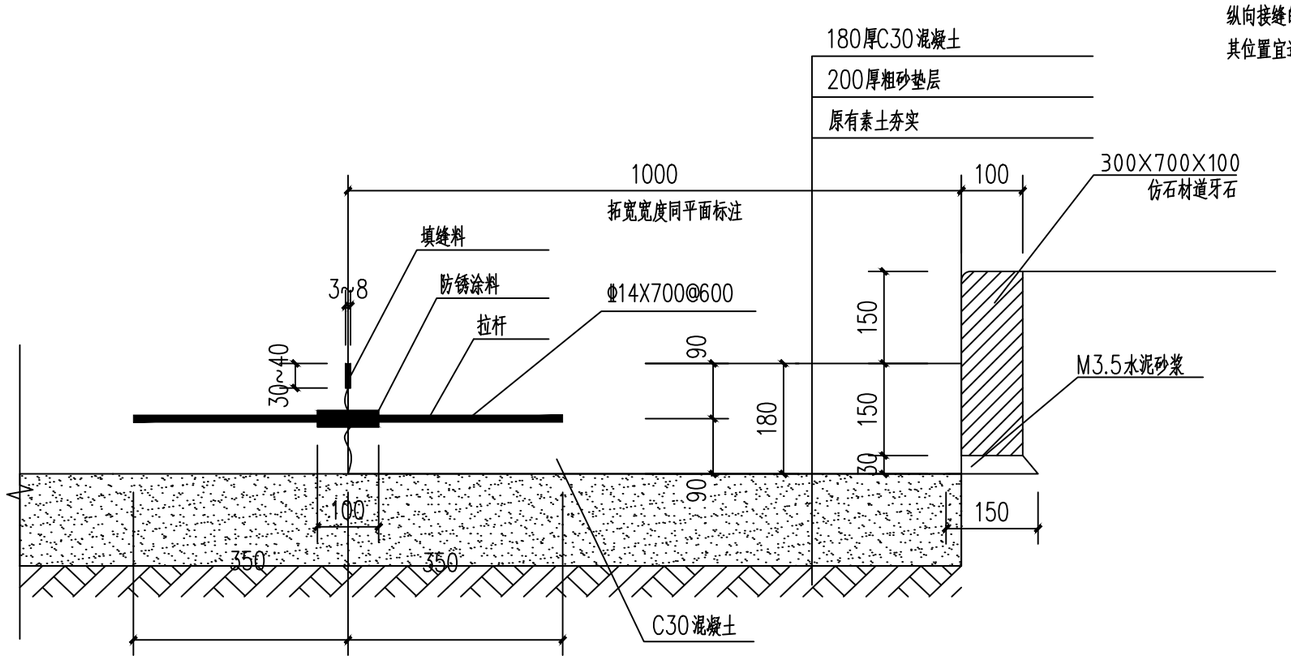


道路拓宽做法

| 中苑工程设计有限公司 ZhongYuan Engineering Design LTD | 审定 | 王秀红 | | 校对 | 姚延武 | 姚延武 | 建设单位 | 碌石镇林家村 | 图纸名称 | 节点详图一 | 工程编号 | ZY-202607 | 阶段 | 施工图 | 备注： |
|---|---|---|---|---|---|---|---|---|---|---|---|---|---|---|---|
| | 审核 | 王秀红 | | 设计人 | 谢佳芮 | | 项目名称 | 碌石镇林家村“千万工程”奖补资金实施方案 | | | 图号 | 10 | 日期 | 2026.7 | |
| | 项目负责人 | 张昌奎 | | 设计负责人 | 张昌奎 | | | | | | | | 比例 | 1:100 | |

| 会签 | （专业） | （签名） | （专业） | （签名） | （签名） |
|---|---|---|---|---|---|
| | 建筑 | | 暖通 | | |
| | 结构 | | 电气 | | |
| | 给排水 | | | | |

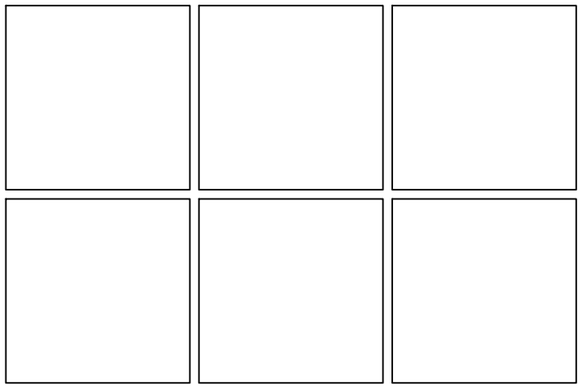

300X300X20广场陶砖
20厚M3.5砂浆结合层
100厚C20混凝土垫层
原有地面平整夯实

广场铺设陶砖地面做法

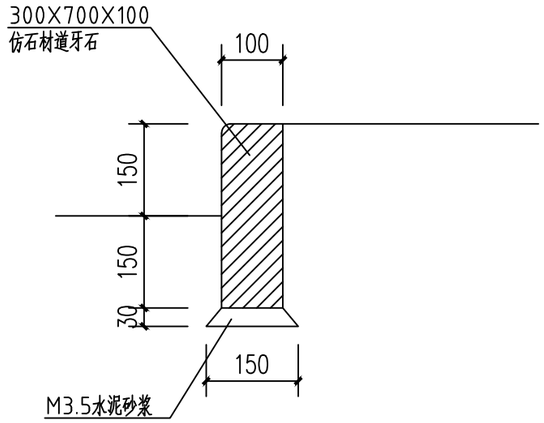


安装道牙石节点做法

| 中苑工程设计有限公司 ZhongYuan Engineering Design LTD | 审定 | 王秀红 | | 校对 | 姚延武 | | 建设单位 | 碌石镇林家村 | 图纸名称 | 节点详图二 | 工程编号 | ZY-202607 | 阶段 | 施工图 | 备注： |
|---|---|---|---|---|---|---|---|---|---|---|---|---|---|---|---|
| | 审核 | 王秀红 | | 设计人 | 谢佳芮 | | 项目名称 | 碌石镇林家村“千万工程”奖补资金实施方案 | | | 图号 | 11 | 日期 | 2026.7 | |
| | 项目负责人 | 张昌奎 | | 设计负责人 | 张昌奎 | | | | | | | | 比例 | 1:100 | |

| 会签 | （专业） | （签名） | （专业） | （签名） |
|---|---|---|---|---|
| | 建筑 | | 暖通 | |
| | 结构 | | 电气 | |
| | 给排水 | | | |

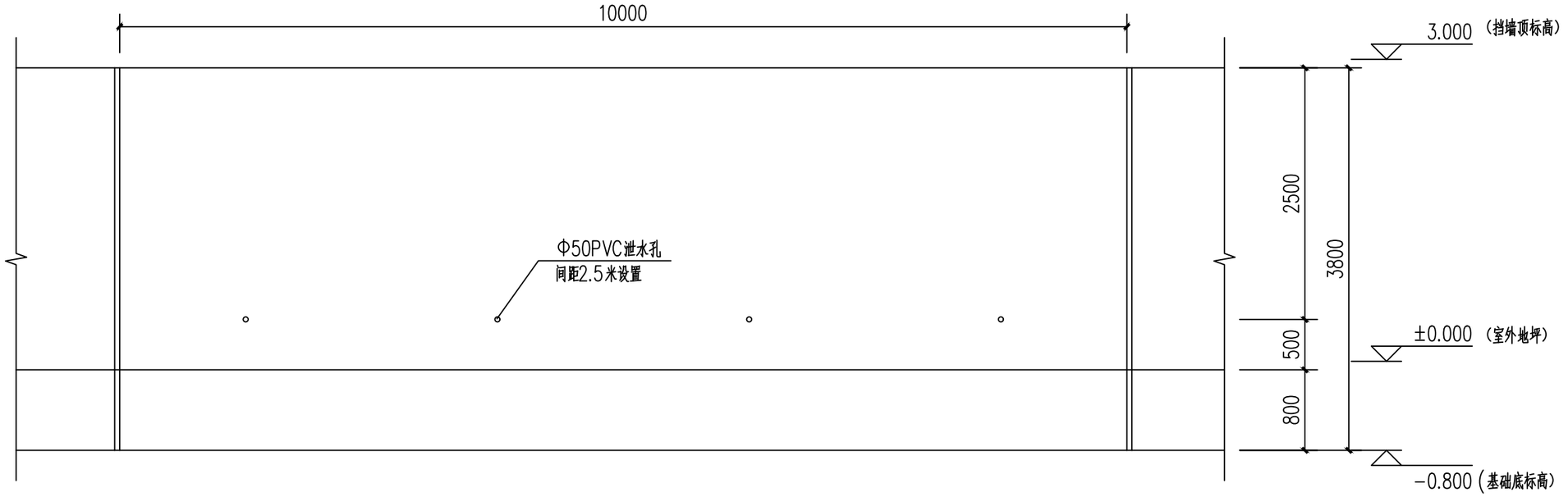


挡墙立面图 1:50

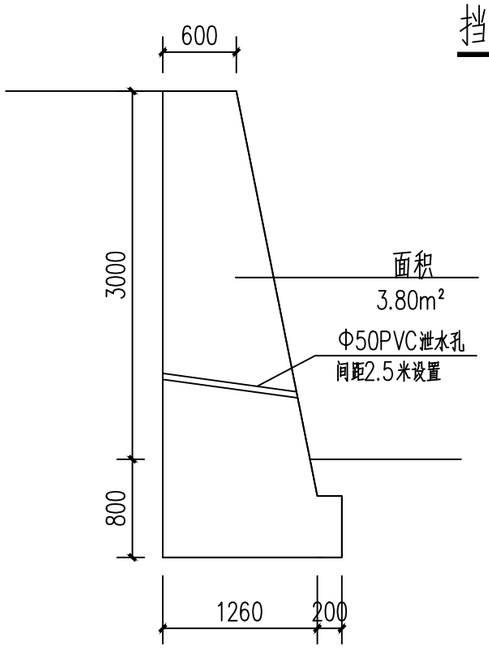


3米高挡墙剖面做法 1:50

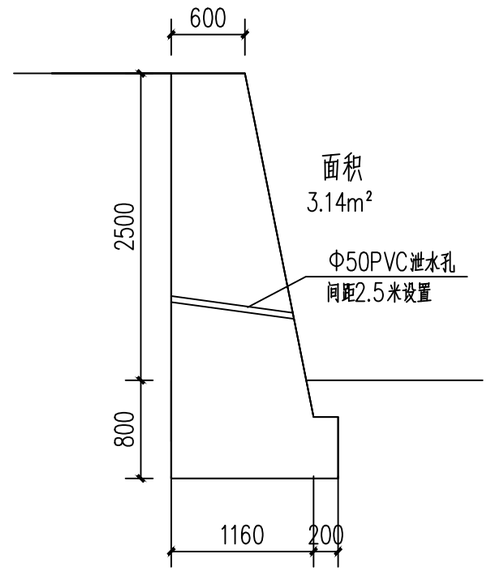


2.5米高挡墙剖面做法 1:50

1.新建毛石挡墙长度14.3米，高度1.8米，共30.75立方米，新建砖砌挡墙长度26米，高度1.8米，共55.90立方米，合计86.65立方米;

2.毛石挡墙采用MU30毛石，M10水泥砂浆砌筑。砖砌挡墙采用MU10,水泥砖M10水泥砂浆砌筑。

3.挡墙每间隔10米设置伸缩缝一道。采用高密度聚乙烯泡沫板20厚。

| 中苑工程设计有限公司 ZhongYuan Engineering Design LTD 设计证书号：A251004382 建筑行业 风景园林 Design certificate number: A251004382 Construction Industry landscape architecture | | | | | | | | | | | | | | | |
|---|---|---|---|---|---|---|---|---|---|---|---|---|---|---|---|
| 审定 | 王秀红 | 王秀红 | 校对 | 姚延武 | 姚延武 | 建设单位 | 碌石镇林家村 | 图纸名称 | 挡墙节点详图一 | 工程编号 | ZY-202607 | 阶段 | 施工图 | 备注： | |
| 审核 | 王秀红 | | 设计人 | 谢佳芮 | 谢佳芮 | 项目名称 | 碌石镇林家村“千万工程”奖补资金实施方案 | | | 图号 | 12 | 日期 | 2026.7 | | |
| 项目负责人 | 张昌奎 | 张昌奎 | 设计负责人 | 张昌奎 | 张昌奎 | | | | | | | 比例 | 1:100 | | |

| 会签 | （专业） | （签名） | （专业） | （签名） | （签名） |
|---|---|---|---|---|---|
| | 建筑 | | 暖通 | | |
| | 结构 | | 电气 | | |
| | 给排水 | | | | |

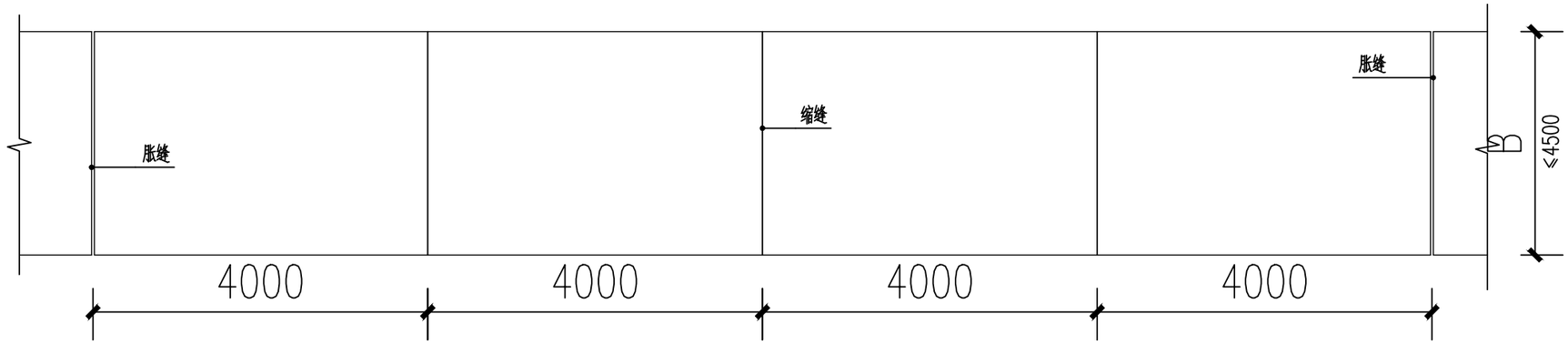


一般路段水泥混凝土面板接缝图 1:100

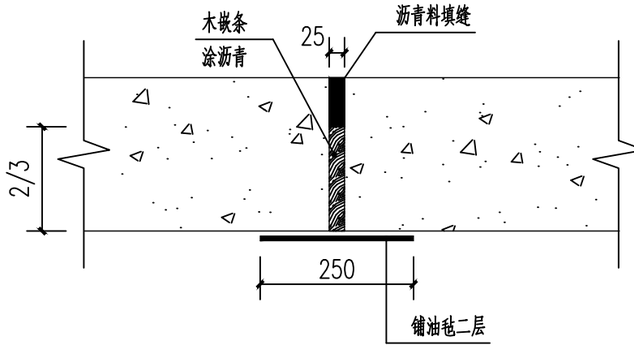


胀缝 1:10

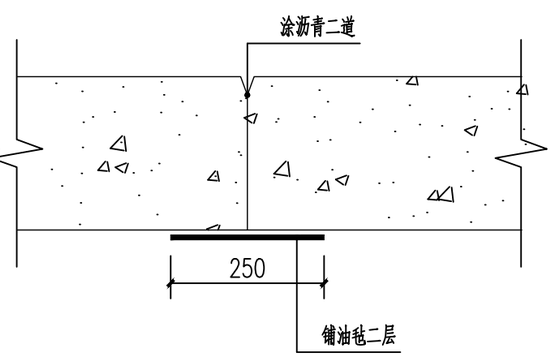


纵缝 1:10

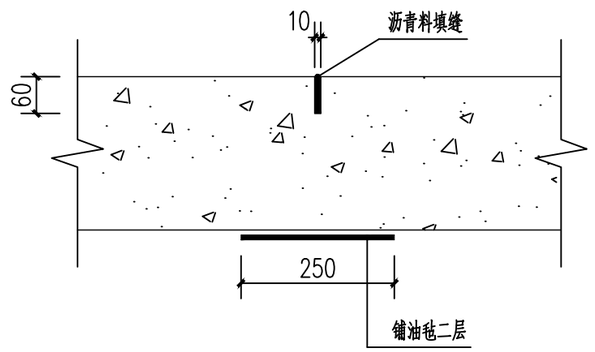


缩缝 1:10

注：胀缝间距在常温与夏季施工时为 24-36m，低温及冬季施工时为 15-18m。胀缝内木嵌条的高度应为混凝土厚度的 2/3。缩缝深度应为混凝土厚度的 1/3。
原有道路加宽部分，缩缝分割同原有道路分割位置。

| 中苑工程设计有限公司 ZhongYuan Engineering Design LTD | 审定 | 王秀红 | | 校对 | 姚延武 | | 建设单位 | 碌石镇林家村 | 图纸名称 | 道路节点详图 | 工程编号 | ZY-202607 | 阶段 | 施工图 | 备注： |
|---|---|---|---|---|---|---|---|---|---|---|---|---|---|---|---|
| | 审核 | 王秀红 | | 设计人 | 谢佳芮 | | | | | | | | 日期 | 2026.7 | |
| | 项目负责人 | 张昌奎 | | 设计负责人 | 张昌奎 | | 项目名称 | 碌石镇林家村“千万工程”奖补资金实施方案 | | | 图号 | 13 | 比例 | 1:100 | |

| 会签 | （专业） | （签名） | （专业） | （签名） |
|---|---|---|---|---|
| | 建筑 | | 暖通 | |
| | 结构 | | 电气 | |
| | 给排水 | | | |

渠道衬砌横断面图 1:10

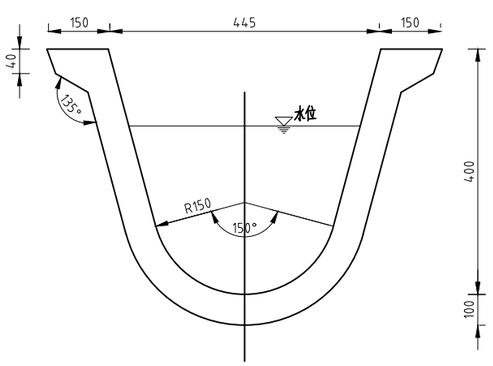


渠道衬砌平面展开图（D=0.4m） 1:20

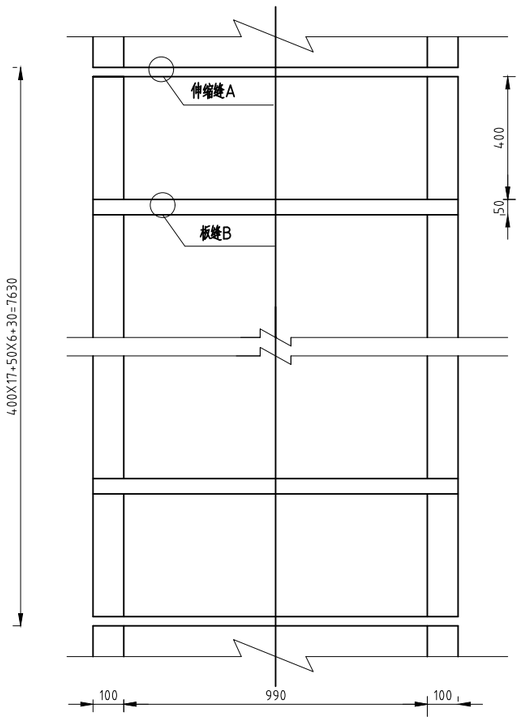


伸缩缝A 1:10

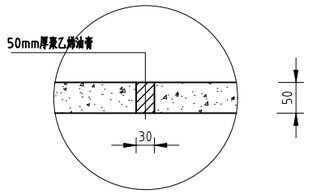


板缝B 1:10

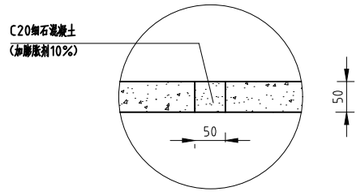


**说明：**

1、图中尺寸单位为毫米。

2、预制砼强度标号为C20，抗冻标号F100，抗渗标号W4.单块预制砼宽40cm。

3、细石砼填缝需加入膨胀剂，用量为水泥用量的10%；

填缝前应将缝内泥土、杂物清理干净，缝内填料饱满并捣实压光。

4、沿水流方向每7.60m设一伸缩缝，缝宽3cm，填缝材料为聚乙烯油膏。

5、回填土方必须夯实，压实度大于0.95。

6、渠道衬砌平面展开图尺寸按内弧半径计算，每伸缩缝间砼量按板轴线计算。

7、盖板两侧与混泥土路面接触部分采用C25混凝土整平填缝。

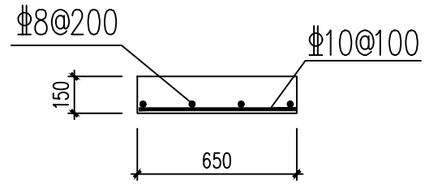


盖板剖面图 1:25

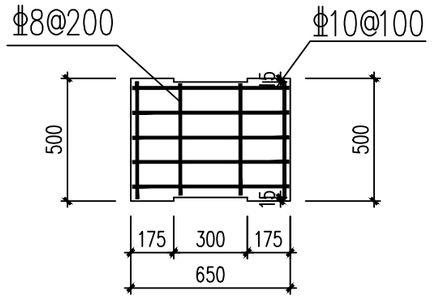


盖板平面图 1:25

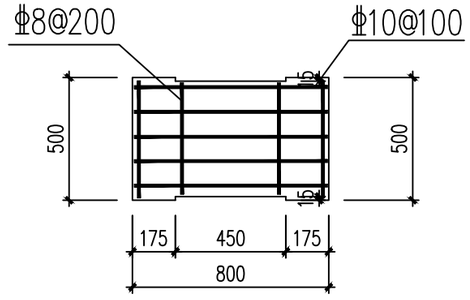


盖板平面图一 1:25

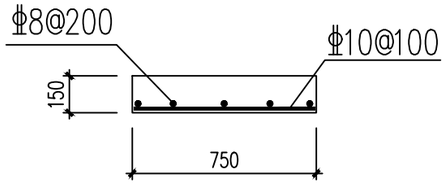


盖板剖面图二 1:25

| 中苑工程设计有限公司 ZhongYuan Engineering Design LTD | 审定 | 王秀红 | | 校对 | 姚延武 | | 建设单位 | 碌石镇林家村 | 图纸名称 | 40U型渠详图 | 工程编号 | ZY-202607 | 阶段 | 施工图 | 备注： |
|---|---|---|---|---|---|---|---|---|---|---|---|---|---|---|---|
| | 审核 | 王秀红 | | 设计人 | 谢佳芮 | | | | | | 图号 | 14 | 日期 | 2026.7 | |
| | 项目负责人 | 张昌奎 | | 设计负责人 | 张昌奎 | | 项目名称 | 碌石镇林家村“千万工程”奖补资金实施方案 | | | | | 比例 | 1:100 | |

| 会签 | (专 业) | (签 名) | (专 业) | (签 名) |
|---|---|---|---|---|
| | 建 筑 | | 暖 通 | |
| | 结 构 | | 电 气 | |
| | 给排水 | | | |

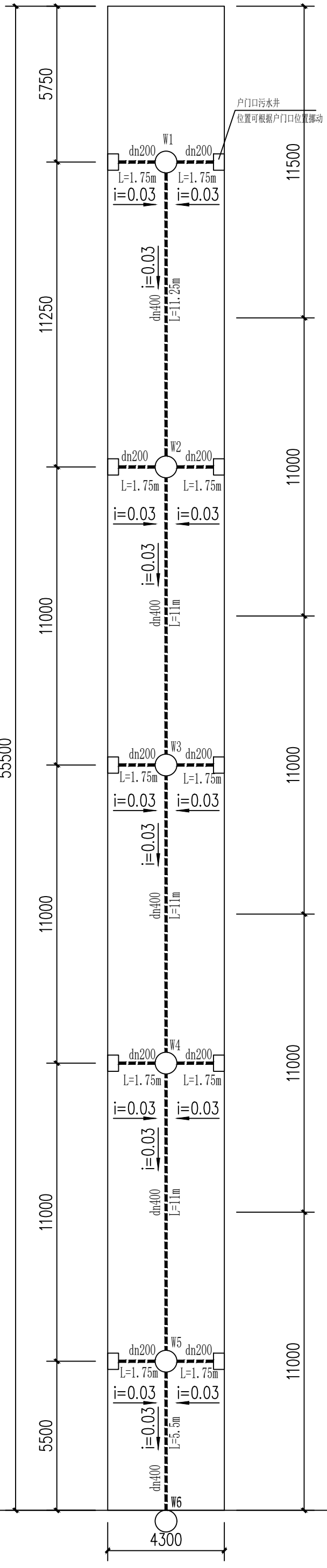


北

## 二组巷内道路拆除新建4.3X52.5m

1.污水检查井选用22S515 24页次节点做法，埋深1.0米。

2.管道埋地做法见《06MS201-2》54页次做法。

3.雨水口选用16S518-8页次砖砌平算单水口，深度0.6米。

中苑工程设计有限公司
Zhongyuan Engineering Design LTD

| | | | |
|---|---|---|---|
| 审 定 | 王秀红 | | |
| 审 核 | 王秀红 | | |
| 项目负责人 | 张昌奎 | | |
| 校 对 | 姚延武 | | |
| 设 计 人 | 谢佳岗 | | |
| 设计负责人 | 张昌奎 | | |

| | |
|---|---|
| 建设单位 | 磁石镇林家村 |
| 项目名称 | 磁石镇林家村“千万工程”奖补资金实施方案 |
| 图纸名称 | 二组巷内管道布置图一 |
| 工程编号 | ZY-202607 |
| 图 号 | 15 |
| 阶 段 | 施工图 |
| 日 期 | 2026.7 |
| 比 例 | 1:100 |

备 注：

| 会签 | （专业） | （签 名） | （专业） | （签 名） |
|---|---|---|---|---|
| | 建筑 | | 暖 通 | |
| | 结构 | | 电 气 | |
| | 给排水 | | | |

# 二组巷内道路拆除新建4.3X55.5m

1.污水检查井选用22S515 24页次节点做法，埋深1.0米。

2.管道埋地做法见《06MS201-2》54页次做法。

3.雨水口选用16S518-8页次砖砌平箅单水口，深度0.6米。

北

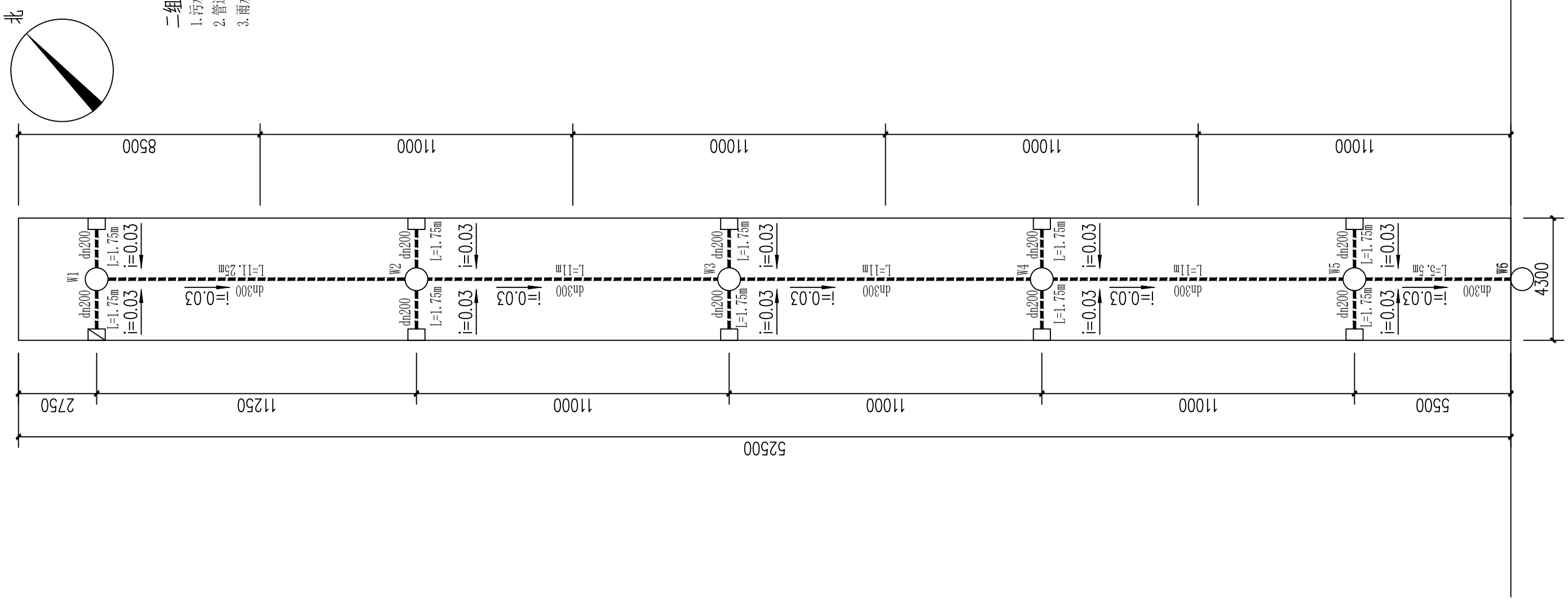


| 中苑工程设计有限公司 ZhongYuan Engineering Design LTD | 审 定 | 王秀红 | | 校 对 | 姚延武 | 姚延武 | 建设单位 | 碌石镇林家村 | 图纸名称 | 二组巷内管道布置图二 | 工程编号 | ZY-202607 | 阶 段 | 施工图 | 备 注： |
|---|---|---|---|---|---|---|---|---|---|---|---|---|---|---|---|
| | 审 核 | 王秀红 | 王秀红 | 设 计 人 | 谢佳芮 | 谢佳芮 | 项目名称 | 碌石镇林家村“千万工程”奖补资金实施方案 | | | 图 号 | 16 | 日 期 | 2026.7 | |
| | 项目负责人 | 张昌奎 | 张昌奎 | 设计负责人 | 张昌奎 | 张昌奎 | | | | | | | 比 例 | 1:100 | |