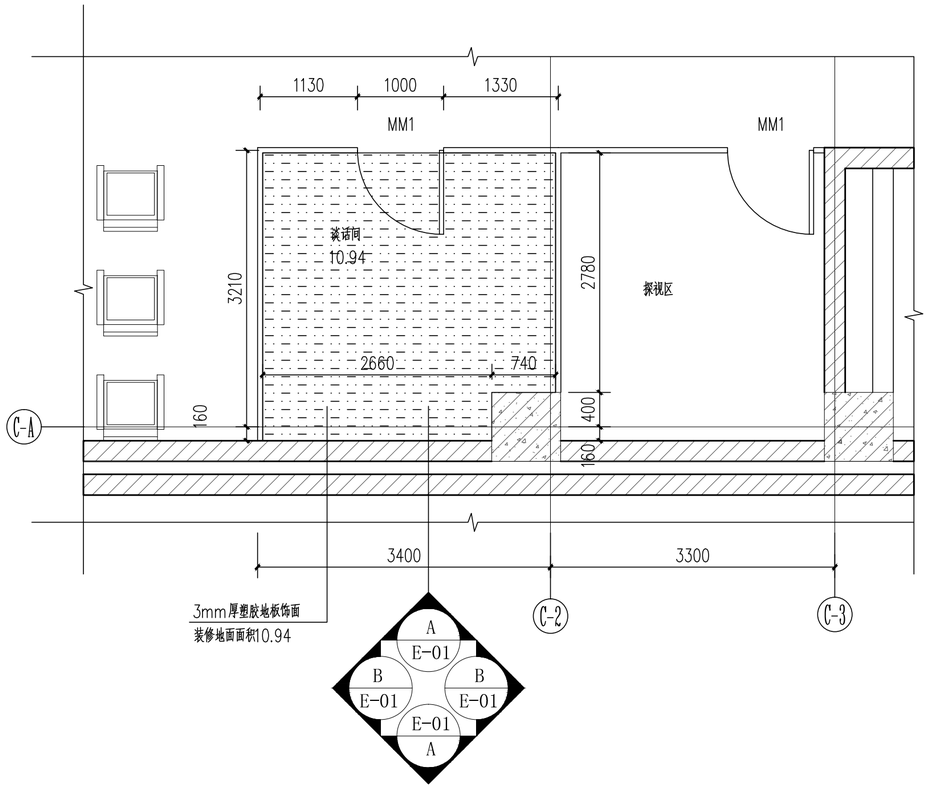

儿科四层谈话间地面铺装平面图 1:50

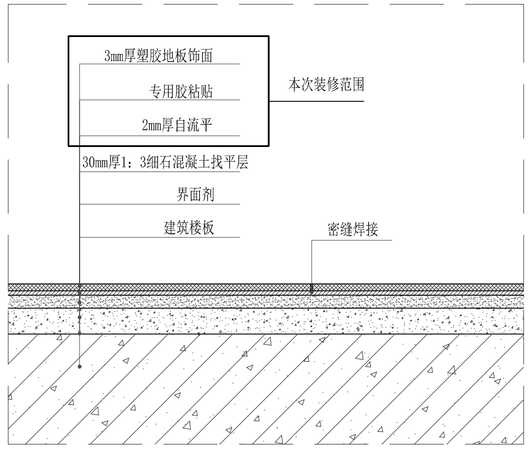

地面构造做法 1:20

地面清理至混凝土找平层

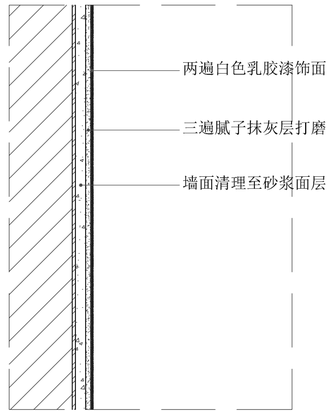

墙面构造做法 1:20

墙面清理至水泥砂浆面层

面积统计	
部位	面积
地面	10.94平方米
墙面	36.09平方米

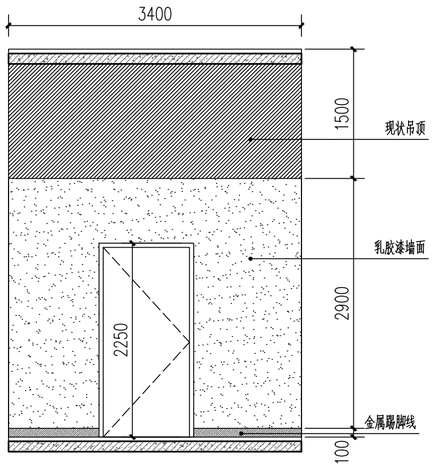

儿科四层谈话间A立面图 1:50

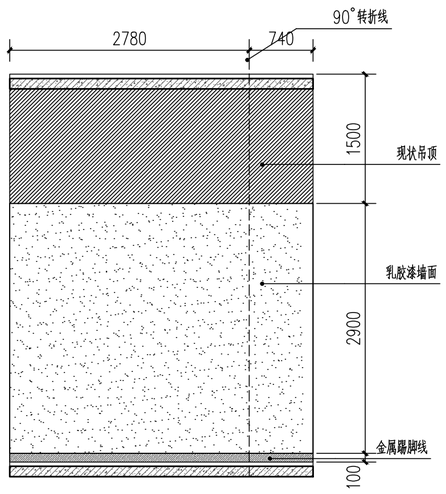

儿科四层谈话间B展开立面图 1:50

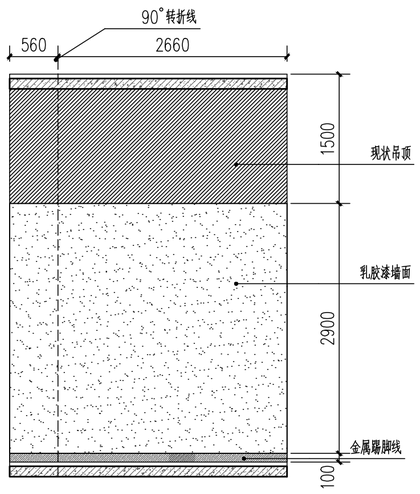

儿科四层谈话间C展开立面图 1:50

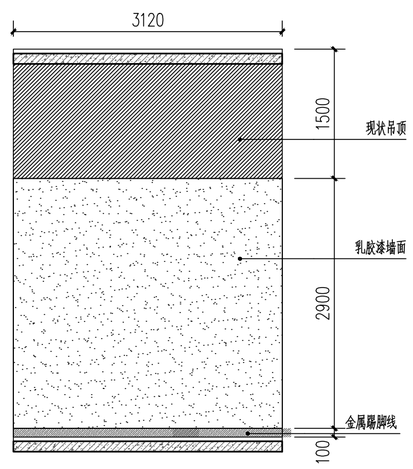

儿科四层谈话间D展开立面图 1:50

说明：施工开始前，需进行现场拆除，包含：1.地面PVC卷材，清理至砂浆面层。拆除后清理干净后再进行施工
2.墙面，清理至砂浆面层。拆除后清理干净后再进行施工

SADRI

陕西省建筑设计研究院（集团）有限公司

SHAANXI ARCHITECTURAL DESIGN AND RESEARCH INSTITUTE (GROUP) CO., LTD.

设计证书甲级编号A161000782
No.A161000782 Class A of Architecture Design(PRC)

公司图章
COMPANY SEAL

注册师章
REGISTRATION SEAL

合作设计单位：
JOINTLY DESIGNED WITH

合作单位负责人：			
建设单位：CLIENT	西北妇幼儿童医院		
工程名称：PROJECT NAME	西北妇女儿童医院 2026年零星工程项目		
子项名称：SUB-PROJECT	谈话间		
图名：DRAWING TITLE	谈话间改造		
设计号：PROJECT No.	SJ22120		
设计总负责人：PROJECT DIRECTOR	刘小平		
	司建明		
方案设计人：SCHEMATIC DESIGNER			
专业负责人：DISCIPLINE RESPONSIBLE BY	孙逢科		
设计人：DESIGNED BY	孙逢科		
校对人：CHECKED BY	司建明		
审核人：AUDITED BY	周艳青		
审定人：AUTHORIZED BY	杨东明		
图别：STATUS	装饰	图号：DRAWING No.	A-01
比例：SCALE	1:50	日期：DATE	2026. 04