西北妇幼儿童医院

西北妇女儿童医院2026年零星工程项目

2.6.7.8层儿科病房区改造

陕西省建筑设计研究院（集团）有限公司

SHAANXI ARCHITECTURAL DESIGN AND RESEARCH INSTITUTE (GROUP) CO.,LTD.

陕西省住房和城乡建设厅　设计证书编号甲级　A261000789

（出图日期）2026年4月

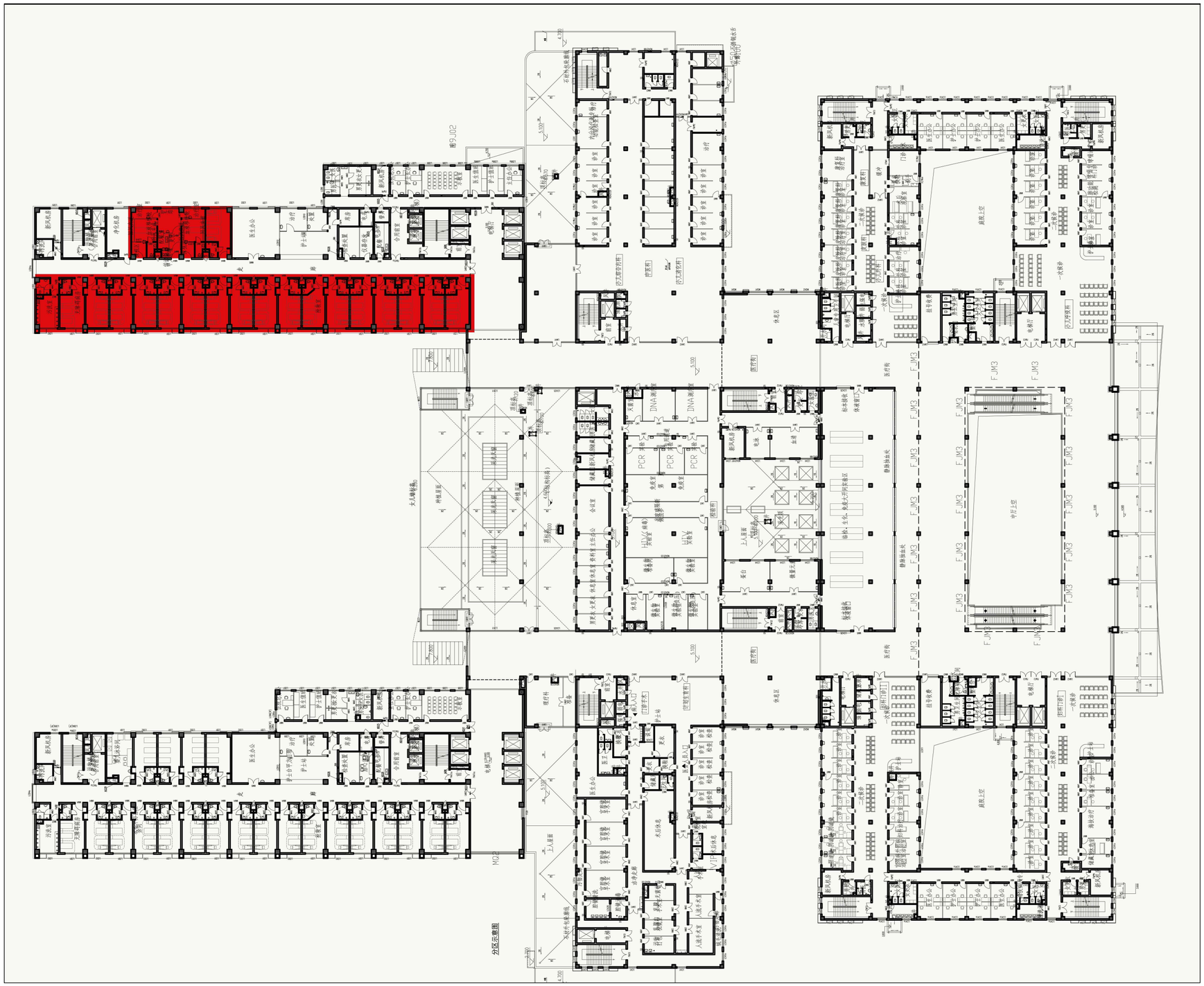

2.6.7.8层儿科病房区平面位置图

SADRI

陕西省建筑设计研究院（集团）有限公司

SHAANXI ARCHITECTURAL DESIGN AND RESEARCH INSTITUTE (GROUP) CO., LTD.

设计证书甲级编号A161000782

No.A161000782 Class A of Architecture Design(PRC)

公司图章
COMPANY SEAL

注册师章
REGISTRATION SEAL

合作设计单位：
JOINTLY DESIGNED WITH

合作单位负责人：	
建设单位： CLIENT	西北妇幼儿童医院
工程名称： PROJECT NAME	西北妇女儿童医院 2026年零星工程项目
子项名称： SUB-PROJECT	2.5.6.8层儿科病房区改造
图名： DRAWING TITLE	平面图

设计号： PROJECT No.	SJ22120		
设计总负责人： PROJECT DIRECTOR	刘小平		
	司建明		
方案设计人： SCHEMATIC DESIGNER			
专业负责人： DISCIPLINE RESPONSIBLE BY	孙逢科		
设计人： DESIGNED BY	孙逢科		
校对人： CHECKED BY	司建明		
审核人： AUDITED BY	周艳青		
审定人： AUTHORIZED BY	杨东明		
图别： STATUS	装饰	图号： DRAWING No.	A-01
比例： SCALE	1:50	日期： DATE	2026.04

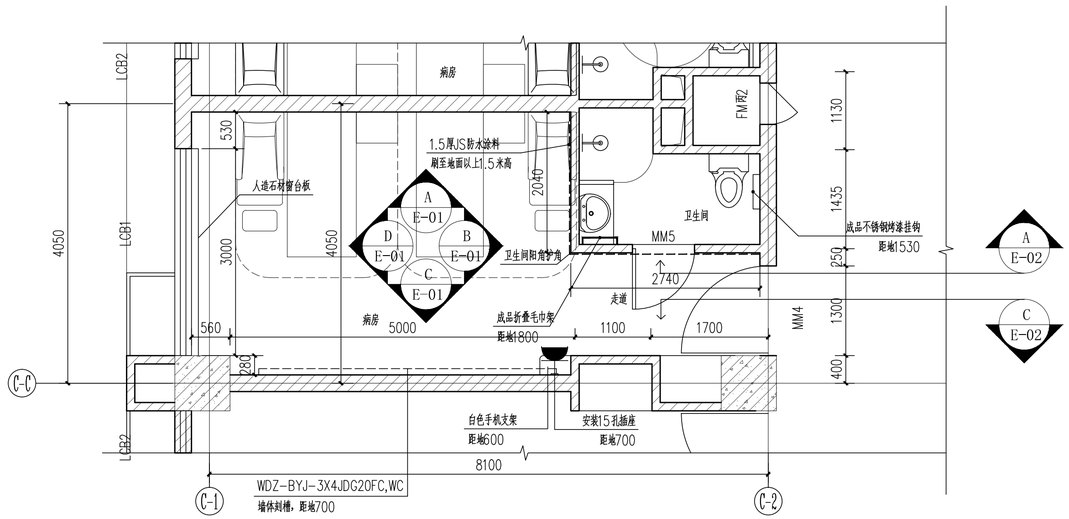

儿科二层病房平面图 1:50

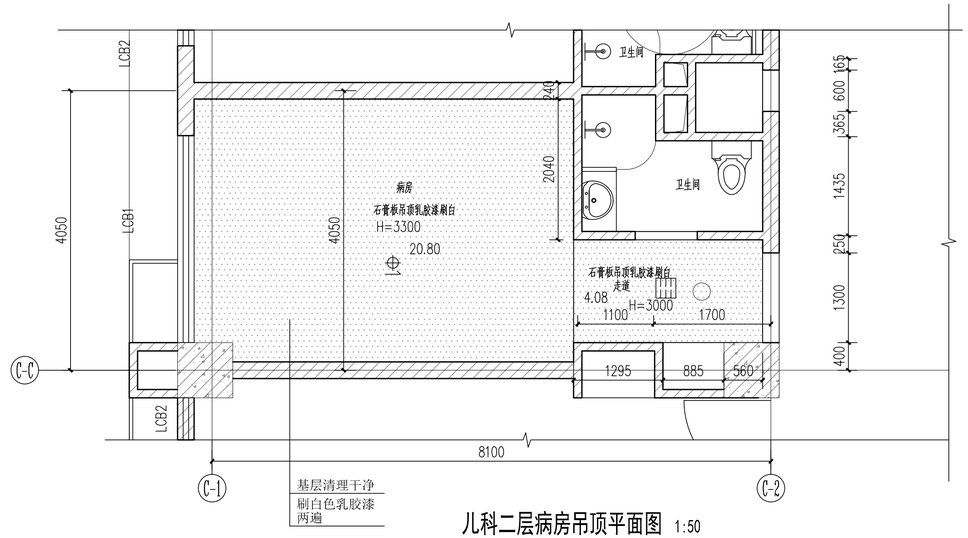

儿科二层病房吊顶平面图 1:50

空调支管更换清单					
序号	名称	型号	单位	数量	备注
1	铜球阀	DN20	个	162	
2	不锈钢软接	DN20	个	162	
3	电动两通阀	DN20	个	81	
4	镀锌管	DN20	米	810	每台盘管供回水管道支管以10米预估
5	橡塑保温管	DN20	米	810	
6	辅材	/	项	1	包含管道支架、木托、弯头、对丝等，根据实际施工使用情况
7	吊顶拆除及恢复	/	项	1	根据施工破坏面积情况
说明：二层病房数为18间，六、七、八层病房数分别为21间，共计81间					

SADRI

陕西省建筑设计研究院（集团）有限公司

SHANXI ARCHITECTURAL DESIGN AND RESEARCH INSTITUTE (GROUP) CO., LTD.

设计证书甲级编号A161000782

No.A161000782 Class A of Architecture Design(PRC)

公司图章
COMPANY SEAL

注册师章
REGISTRATION SEAL

合作设计单位：
JOINTLY DESIGNED WITH

合作单位负责人：

建设单位：
CLIENT
西北妇幼儿童医院

工程名称：
PROJECT NAME
西北妇女儿童医院
2026年零星工程项目

子项名称：
SUB-PROJECT
2.5.6.8层儿科病房区改造

图名：
DRAWING TITLE
平面图

设计号：PROJECT No.	SJ22120		
设计总负责人：PROJECT DIRECTOR	刘小平		
	司建明		
方案设计人：SCHEMATIC DESIGNER			
专业负责人：DISCIPLINE RESPONSIBLE BY	孙逢科		
设计人：DESIGNED BY	孙逢科		
校对人：CHECKED BY	司建明		
审核人：AUDITED BY	周艳青		
审定人：AUTHORIZED BY	杨东明		
图别：STATUS	装饰	图号：DRAWING No.	A-02
比例：SCALE	1:50	日期：DATE	2026.04

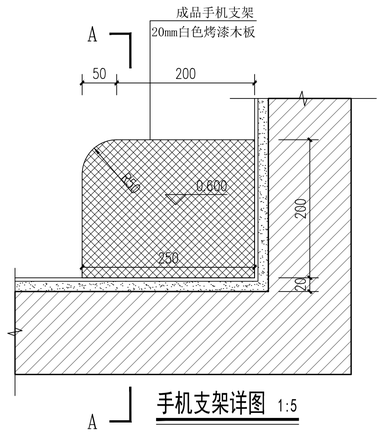

手机支架详图 1:5

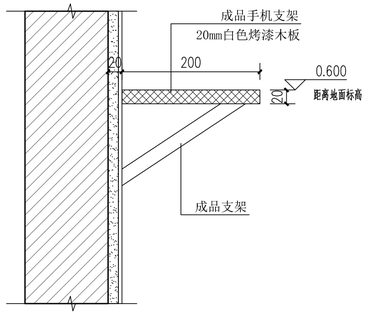

手机支架A-A剖面 1:5



手机支架效果示意

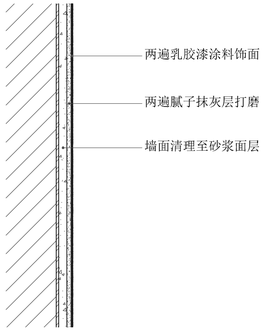

乳胶漆墙面做法 1:5

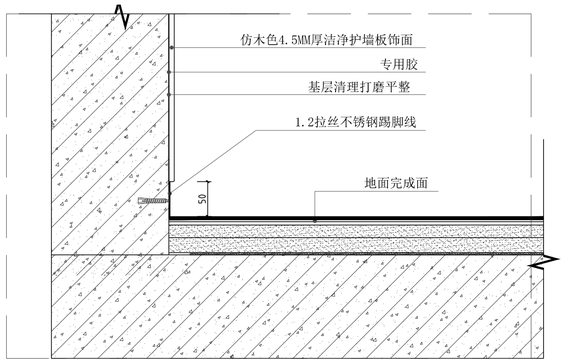

洁净护墙板粘贴做法 1:5



护墙板效果示意

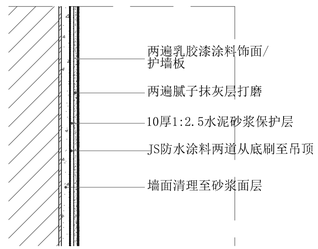

① 卫生间外墙防水构造做法 1:5

SADRI

陕西省建筑设计研究院（集团）有限公司

SHANXI ARCHITECTURAL DESIGN AND RESEARCH INSTITUTE (GROUP) CO., LTD.

设计证书甲级编号A161000782

No.A161000782 Class A of Architecture Design(PRC)

公司图章
COMPANY SEAL

注册师章
REGISTRATION SEAL

合作设计单位：
JOINTLY DESIGNED WITH

合作单位负责人：			
建设单位：CLIENT	西北妇幼儿童医院		
工程名称：PROJECT NAME	西北妇女儿童医院 2026年零星工程项目		
子项名称：SUB-PROJECT	2.5.6.8层儿科病房区改造		
图名：DRAWING TITLE	节点大样图（一）		
设计号：PROJECT No.	SJ22120		
设计总负责人：PROJECT DIRECTOR	刘小平		
	司建明		
方案设计人：SCHEMATIC DESIGNER			
专业负责人：DISCIPLINE RESPONSIBLE BY	孙逢科		
设计人：DESIGNED BY	孙逢科		
校对人：CHECKED BY	司建明		
审核人：AUDITED BY	周艳青		
审定人：AUTHORIZED BY	杨东明		
图别：STATUS	装饰	图号：DRAWING No.	A-03
比例：SCALE	1:50	日期：DATE	2026.04

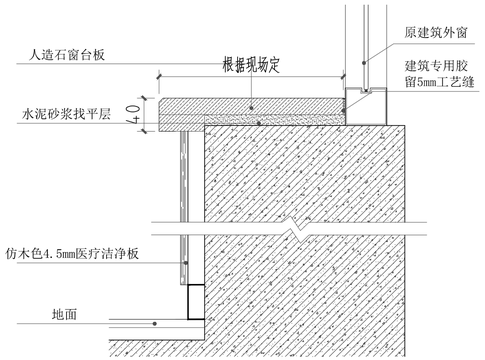

窗台板 1:5



窗台板效果示意

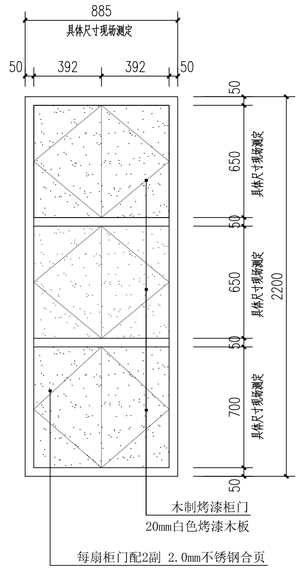

烤漆柜门 1:20



柜门效果示意



成品毛巾架效果示意

500mm宽成品毛巾架

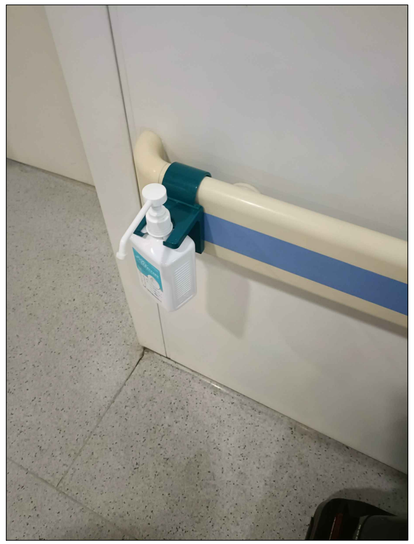

成品消毒液架及走道扶手效果示意

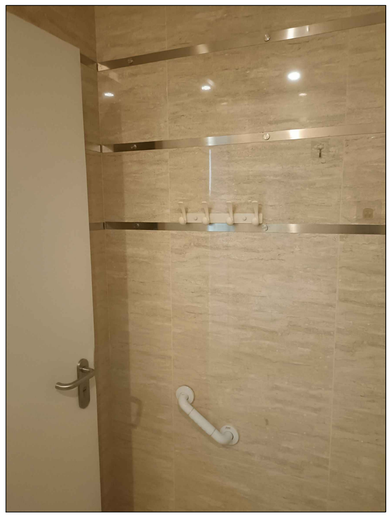

成品不锈钢挂钩效果示意

500mm成品不锈钢挂钩

SADRI

陕西省建筑设计研究院（集团）有限公司

SHANXI ARCHITECTURAL DESIGN AND RESEARCH INSTITUTE (GROUP) CO., LTD.

设计证书甲级编号A161000782

No.A161000782 Class A of Architecture Design(PRC)

公司图章
COMPANY SEAL

注册师章
REGISTRATION SEAL

合作设计单位：
JOINTLY DESIGNED WITH

合作单位负责人：	
建设单位：CLIENT	西北妇幼儿童医院
工程名称：PROJECT NAME	西北妇女儿童医院 2026年零星工程项目
子项名称：SUB-PROJECT	2. 5. 6. 8层儿科病房区改造
图名：DRAWING TITLE	节点大样图（二）

设计号：PROJECT No.	SJ22120		
设计总负责人：PROJECT DIRECTOR	刘小平		
	司建明		
方案设计人：SCHEMATIC DESIGNER			
专业负责人：DISCIPLINE RESPONSIBLE BY	孙逢科		
设计人：DESIGNED BY	孙逢科		
校对人：CHECKED BY	司建明		
审核人：AUDITED BY	周艳青		
审定人：AUTHORIZED BY	杨东明		
图别：STATUS	装饰	图号：DRAWING No.	A-04
比例：SCALE	1:50	日期：DATE	2026. 04

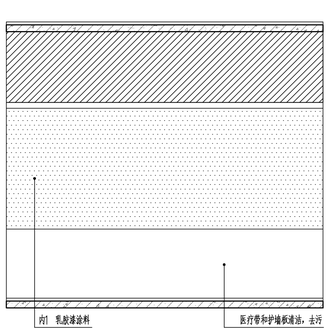

病房A立面图 1:50

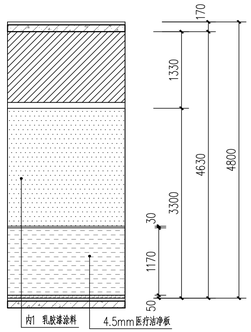

病房B立面图 1:50

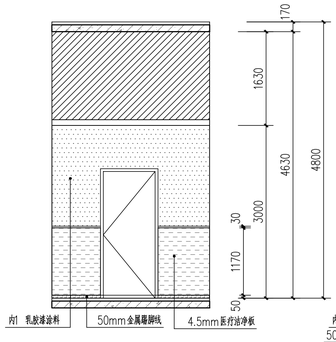

走道A立面图 1:50

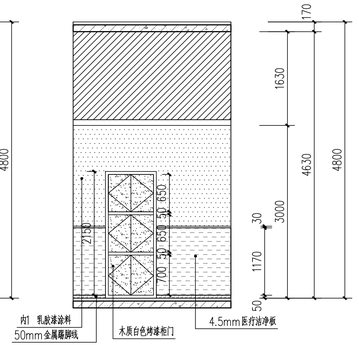

走道C立面图 1:50

儿科病房装修面积统计							
类型	部位	数量	单位	规格	病房数量	小计	说明
石膏板吊顶乳胶漆顶棚仅刷乳胶漆两遍	病房区	24.96	m^2		85	5074.50	按照两遍计算
	过道	4.89	m^2		85	918	按照两遍计算
	卫生间	4.5	m^2				
墙面乳胶漆	病房区	53.31	m^2		85	12840.1	按照两遍计算
	过道	22.22	m^2				
墙面防水	病房区	7.96	m^2	1.5mm厚JS防水涂料	85	2993.70	按照两遍计算
	过道	9.65	m^2	防水刷至地面以上1.5M			
墙面洁净护墙板	病房区 过道	27.8	m	4.5mm厚洁净板	85	2363	
护墙板压条		27.8	m	与墙板配套		2363	
卫生角阳角护角		1.5	m	购成品	85	127.50	成品护角 与护墙板配套
窗台板		3.6	m	25mm厚人造石面板	85	306	
设插座，墙面刻槽	15孔插座	1	个	购成品	85	85	
	电线	6	m	购成品	85	510	
衣柜柜门		6	扇	购成品木制柜门	85	510	
消毒液架		1	个	购成品	85	85	
手机支架（白色烤漆面板）		1	个	购成品	85	85	
毛巾架		1	个	购成品	85	85	
不锈钢烤漆挂钩		1	个	购成品	85	85	
遍浴堵头		2	个	购成品	170	170	
原插座灯具恢复		1	项		85	85	

走廊扶手带装修统计								
类型	部位	数量	单位	规格	层数	小计	说明	备注
全部购新	走廊扶手	179.9	m	购成品	2.6.7.8层	179.9	2层长度40.26m 6.7.8层长度45.56m	成品含安装费
说明：二层病房数为19间，六、七、八层病房数分别为22间，共计85间								

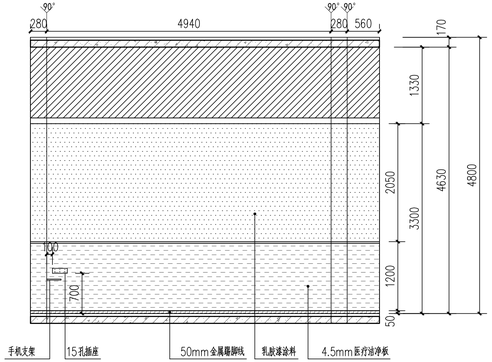

病房C立面图 1:50

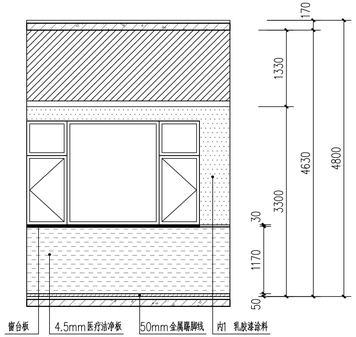

病房B立面图 1:50

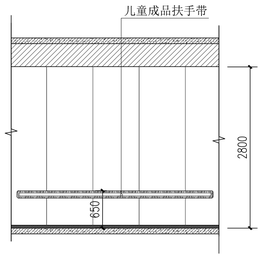

公共走道局部立面 1:50

SADRI

陕西省建筑设计研究院（集团）有限公司

SHAANXI ARCHITECTURAL DESIGN AND RESEARCH INSTITUTE (GROUP) CO., LTD.

设计证书甲级编号A161000782
No.A161000782 Class A of Architecture Design(PRC)

公司图章
COMPANY SEAL

注册师章
REGISTRATION SEAL

合作设计单位：
JOINTLY DESIGNED WITH

合作单位负责人：

建设单位：
CLIENT
西北妇幼儿童医院

工程名称：
PROJECT NAME
西北妇女儿童医院
2026年零星工程项目

子项名称：
SUB-PROJECT
2. 5. 6. 8层儿科病房区改造

图名：
DRAWING TITLE
立面图

设计号：PROJECT No.		SJ22120	
设计总负责人：PROJECT DIRECTOR		刘小平	
		司建明	
方案设计人：SCHEMATIC DESIGNER			
专业负责人：DISCIPLINE RESPONSIBLE BY		孙逢科	
设计人：DESIGNED BY		孙逢科	
校对人：CHECKED BY		司建明	
审核人：AUDITED BY		周艳青	
审定人：AUTHORIZED BY		杨东明	
图别：STATUS	装饰	图号：DRAWING No.	A-05
比例：SCALE	1:50	日期：DATE	2026. 04