长安区王曲街道藏龙寨村省级“千万工程”示范村建设提升项目

施 工 图

陕西中矿勘测规划设计院有限公司

证书编号　A261152692

设计编号：　　设计阶段：　施工图　　日　期:2026.10

统一社会信用代码

91610132MAB0TLJU9F

营业执照

扫描二维码登录“国家企业信用信息公示系统”了解更多登记、备案、许可、监管信息

名　　称　陕西中矿勘测规划设计院有限公司

类　　型　有限责任公司(自然人投资或控股)

法定代表人　房永康

经营范围　一般项目：工程管理服务；社会稳定风险评估；社会调查（不含涉外调查）；水利相关咨询服务；工业工程设计服务；水土流失防治服务；水文服务；水资源管理；环保咨询服务；安全咨询服务；土地整治服务；土地调查评估服务；技术服务、技术开发、技术咨询、技术交流、技术转让、技术推广；专业设计服务；工业设计服务；图文设计制作；平面设计；对外承包工程；承接总公司工程建设业务；园林绿化工程施工；土石方工程施工；信息技术咨询服务；科技中介服务；工程造价咨询业务；建设工程消防验收现场评定技术服务；建筑装饰材料销售；工程技术服务（规划管理、勘察、设计、监理除外）；城乡市容管理；规划设计管理；地质灾害治理服务；基础地质勘查。(除依法须经批准的项目外，凭营业执照依法自主开展经营活动)
许可项目：人防工程设计；建设工程设计；文物保护工程勘察；文物保护工程施工；测绘服务；建设工程施工（除核电站建设经营、民用机场建设）；建设工程施工；住宅室内装饰装修；建设工程监理；地质灾害治理工程勘查；地质灾害治理工程监理；水利工程质量检测；公路工程监理；水利工程建设监理；国土空间规划编制；建设工程勘察；地质灾害治理工程设计；地质灾害危险性评估；地质灾害治理工程施工。(依法须经批准的项目，经相关部门批准后方可开展经营活动，具体经营项目以审批结果为准)

注册资本　叁佰万元人民币

成立日期　2021 年 04 月 09 日

住　　所　陕西省西安市莲湖区唐延路北段 20 号太和时代广场 D 座 805 室

西安市莲湖区数据和行政审批服务局 审批专用章 610000093211

登记机关

2026 年 08 月 18 日

国家企业信用信息公示系统网址：http://www.gsxt.gov.cn

国家市场监督管理总局监制

工程设计资质证书

证书编号：A261152692

企业名称：陕西中矿勘测规划设计院有限公司

经济性质：其他有限责任公司

资质等级：
工程设计专业资质市政行业 道路工程 乙级
工程设计专项资质风景园林工程设计专项 风景园林工程设计 乙级
工程设计专业资质市政行业 桥梁工程 乙级
工程设计专业资质市政行业 排水工程 乙级
工程设计专业资质建筑行业 建筑工程 乙级
工程设计专业资质市政行业 给水工程 乙级

本使用件仅用于：项目

有效期：2026年11月30日

下载日期：2026 年 09 月 14 日

发证机关：陕西省住房和城乡建设厅

2022 年 08 月 24日

企业最新信息
可通过扫描二维码查询

使用有效期:2026年07月07日
-2027年01月03日

中华人民共和国一级注册建筑师注册证书

根据《中华人民共和国注册建筑师条例》的规定，持证人具备一级注册建筑师执业能力，准予注册（注册期内有效）。



姓　　名：王茂生

性　　别：男

出生日期：1963年10月04日

注册编号：20094401669

聘用单位：陕西中矿勘测规划设计院有限公司

注册有效期：2025年12月12日-2027年12月11日

全国注册建筑师管理委员会 THE NATIONAL ADMINISTRATION BOARD OF ARCHITECT REGISTRATION

主任

全国注册建筑师管理委员会

个人签名：王茂生

签名日期：2026.7.7

发证日期：2025年12月12日

陕西中矿勘测规划设计院有限公司

图 纸 目 录

设计号		工程名称	长安区王曲街道藏龙寨村省级“千万工程”示范村建设提升项目			项 目	
专 业		设计阶段	施工图	结构类别		完成日期	2026.10

序号	图别	图号	图纸名称	张数		图纸规格	备注
				新设计	利用旧标准图		
1	建 筑	01	村委会公厕平面图			3#	
2	建 筑	02	塘村公厕平面图			3#	
3	建 筑	03	北堡寨公厕平面图			3#	
4	建 筑	04	北堡寨公厕屋面平面图			3#	
5	建 筑	05	北堡寨公厕立面图			3#	
6	建 筑	06	老村委会公厕平面图			3#	
7	建 筑	07	老村委会公厕立面图			3#	
8	电 气	08	视频监控系统框图			3#	

审 核		校 对		制表人	
审 定		设 计		归档日期	
项目负责人		专业负责人			

装 · 订 · 线

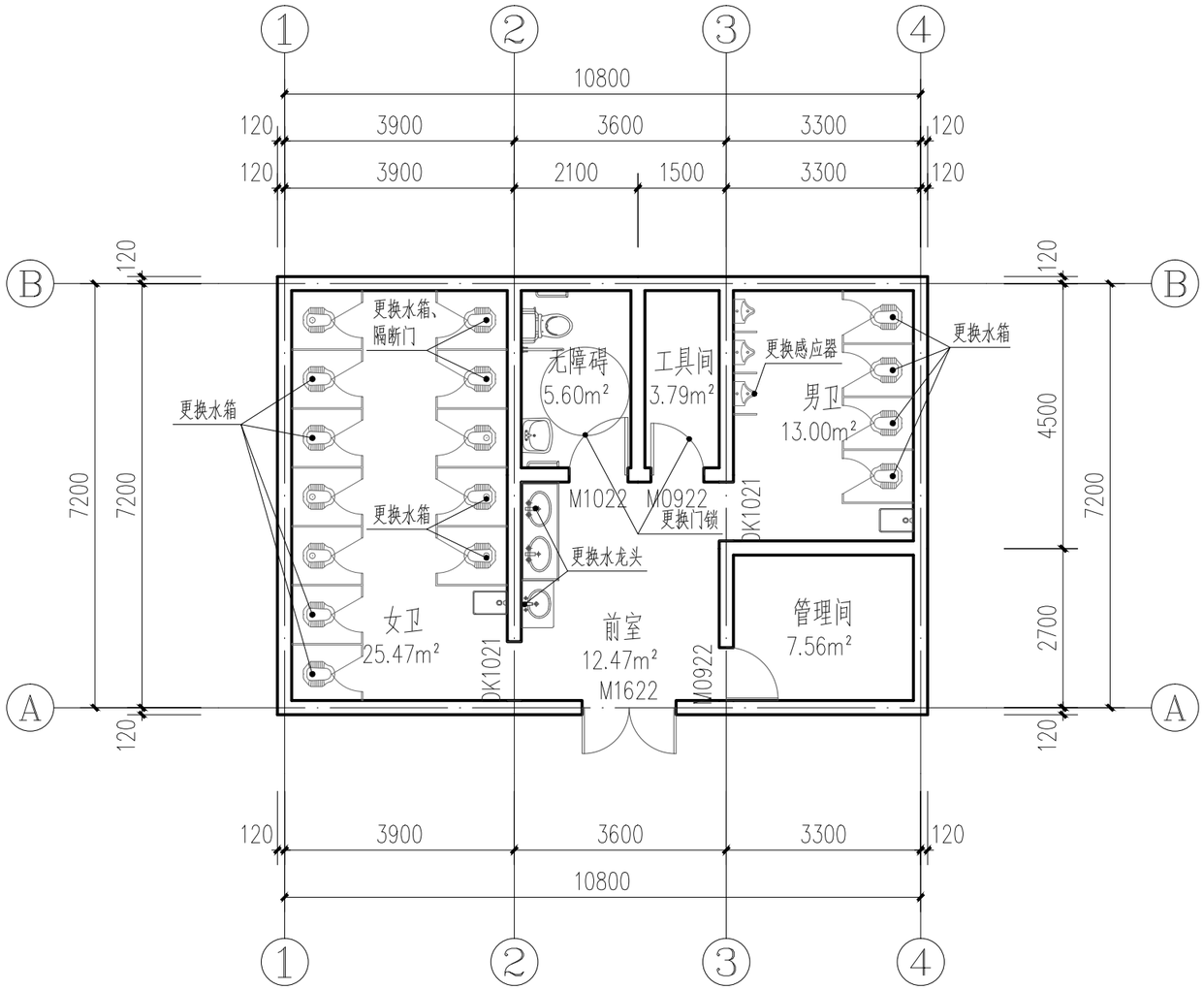

村委会公厕平面图 1:100

建筑面积
82.14m²

设计单位

陕西中矿勘测规划设计院有限公司

证书编号 A261152692

建设单位

工程项目	长安区王曲街道藏龙寨村省级“千万工程”示范村建设提升项目	
	单 项	村委会公厕
	设计号	
项目负责人	王茂生	
审定人	李立荣	
审核人	蔺永梅	
设计人	房 翠	
校对人	行玲芳	

图 名

村委会公厕平面图

专 业	建筑	图 号	建筑-01
设计阶段	施工图	比 例	1:100
版 本 号	第一版	日 期	2026.10

出图章

注册章

本图未经批准、审查、盖章均不得作为施工依据

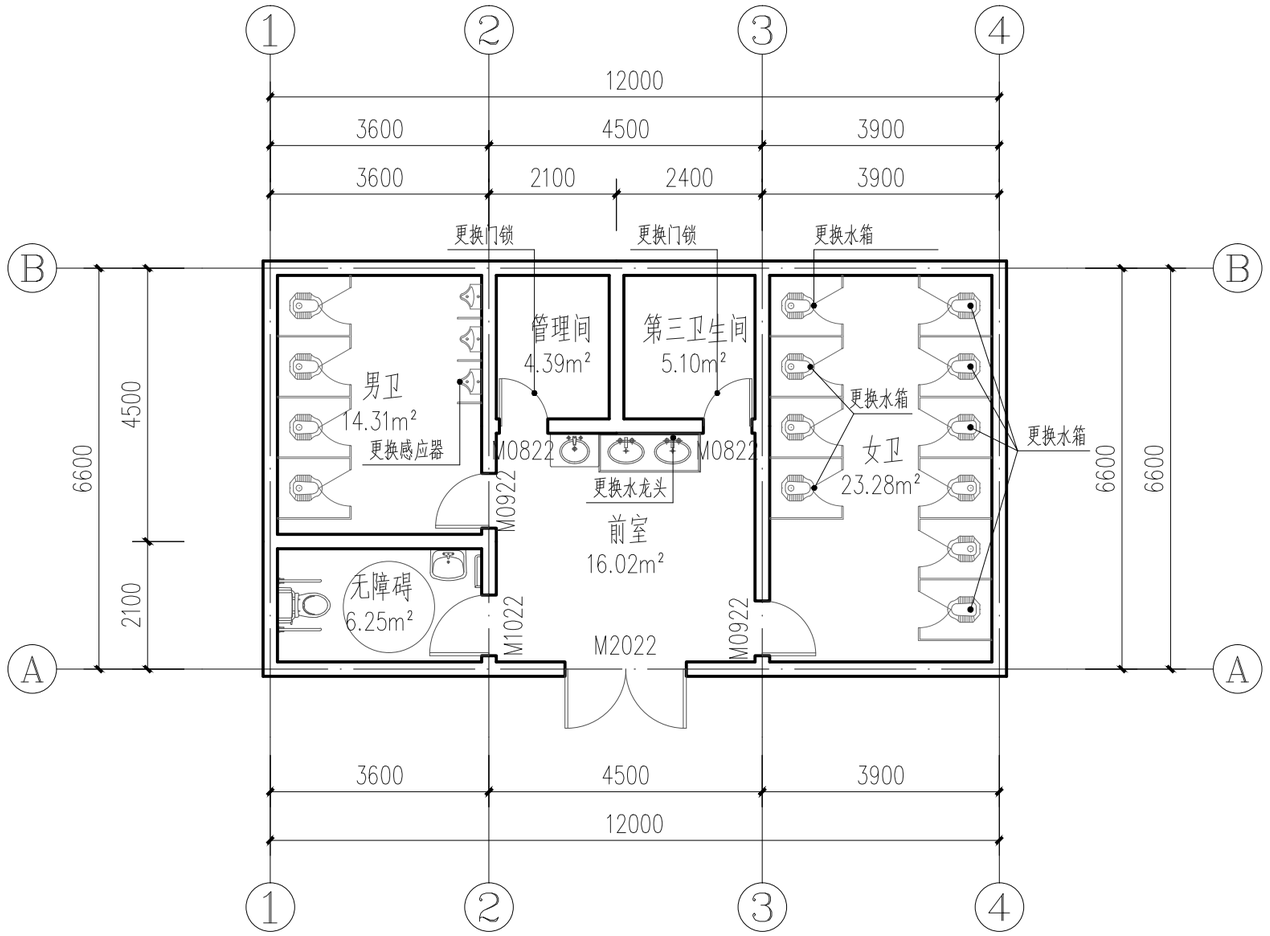

塘村公厕平面图 1:100

建筑面积
83.72m²

设计单位

陕西中矿勘测规划设计院有限公司

证书编号 A261152692

建设单位

工程项目	长安区王曲街道藏龙寨村省级“千万工程”示范村建设提升项目	
	单 项	塘村公厕
	设计号	
项目负责人	王茂生	
审定人	李立荣	
审核人	蔺永梅	
设计人	房 翠	
校对人	行玲芳	

图 名

塘村公厕平面图

专 业	建筑	图 号	建筑-02
设计阶段	施工图	比 例	1:100
版 本 号	第一版	日 期	2026.10

出图章

注册章

本图未经批准、审查、盖章均不得作为施工依据

说明：

1、进户线更换，长度约　　100米。

2、室内根据实际情况维修电路，同时对损坏的灯具、开关进行更换，经现场排查共计8套。

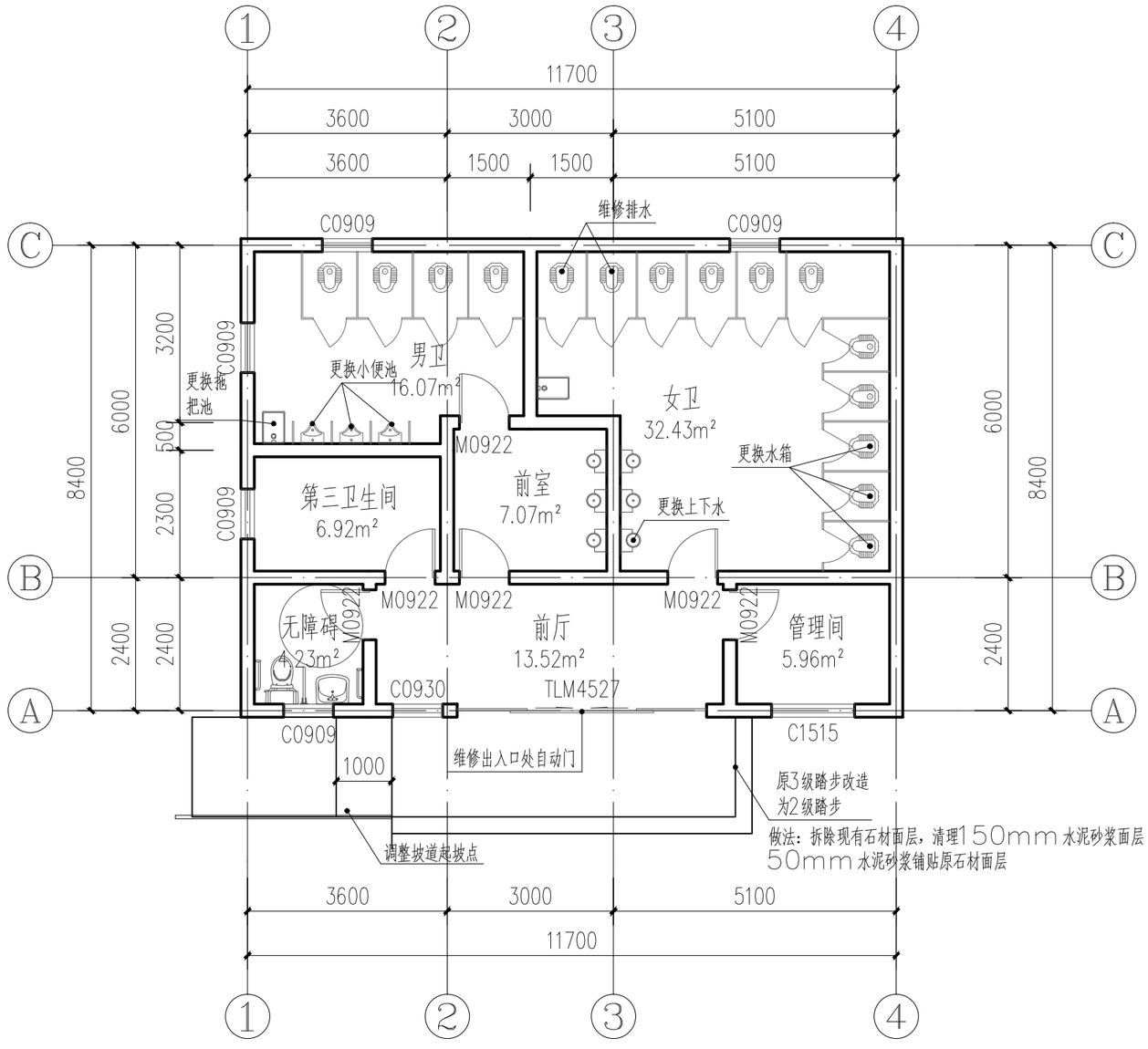

北堡寨公厕平面图 1:100

建筑面积
103.16m²

设计单位

陕西中矿勘测规划设计院有限公司

证书编号　A261152692

建设单位

工程项目	长安区王曲街道藏龙寨村省级“千万工程”示范村建设提升项目	
	单　项	北堡寨公厕
	设计号	
项目负责人	王茂生	
审定人	李立荣	
审核人	蔺永梅	
设计人	房　翠	
校对人	行玲芳	

图　名

北堡寨公厕平面图

专　业	建筑	图　号	建筑-03
设计阶段	施工图	比　例	1:100
版 本 号	第一版	日　期	2026.10

出图章

注册章

本图未经批准、审查、盖章均不得作为施工依据

说明：

1、屋面防水全部重新做，具体做法详见下表：

类别	名称	用料及做法（由外到内）
屋面	细石混凝土屋面	1. 30厚C20细石混凝土，提浆压光，设6m×6m分隔缝； 2. 10厚低强度水泥砂浆隔离层。 3. 防水层：2道3mm厚自粘聚合物改性沥青湿铺卷材防水（聚酯胎基） 4. 20厚DP M15砂浆找平层； 5. 最薄处30厚找坡2%找坡层：当地常用轻集料； 6. 现浇钢筋混凝土屋面板，随打随抹平。

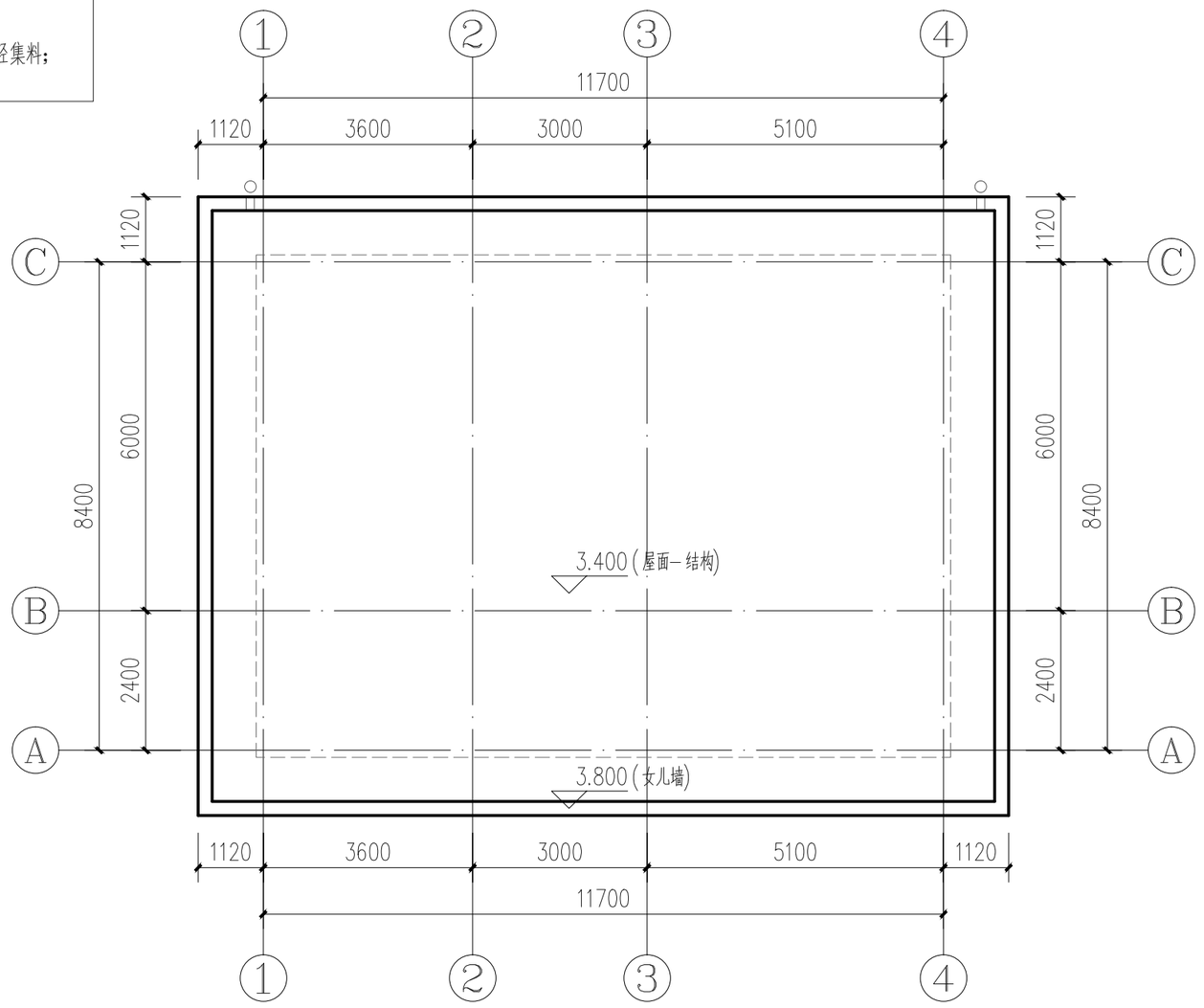

屋面平面图 1:100

设计单位

陕西中矿勘测规划设计院有限公司

证书编号 A261152692

建设单位

工程项目	长安区王曲街道藏龙寨村省级“千万工程”示范村建设提升项目	
	单 项	北堡寨公厕
	设计号	
项目负责人	王茂生	
审定人	李立荣	
审核人	蔺永梅	
设计人	房 翠	
校对人	行玲芳	

图 名

北堡寨公厕屋面平面图

专 业	建筑	图 号	建筑-04
设计阶段	施工图	比 例	1:100
版 本 号	第一版	日 期	2026.10

出图章

注册章

本图未经批准、审查、盖章均不得作为施工依据

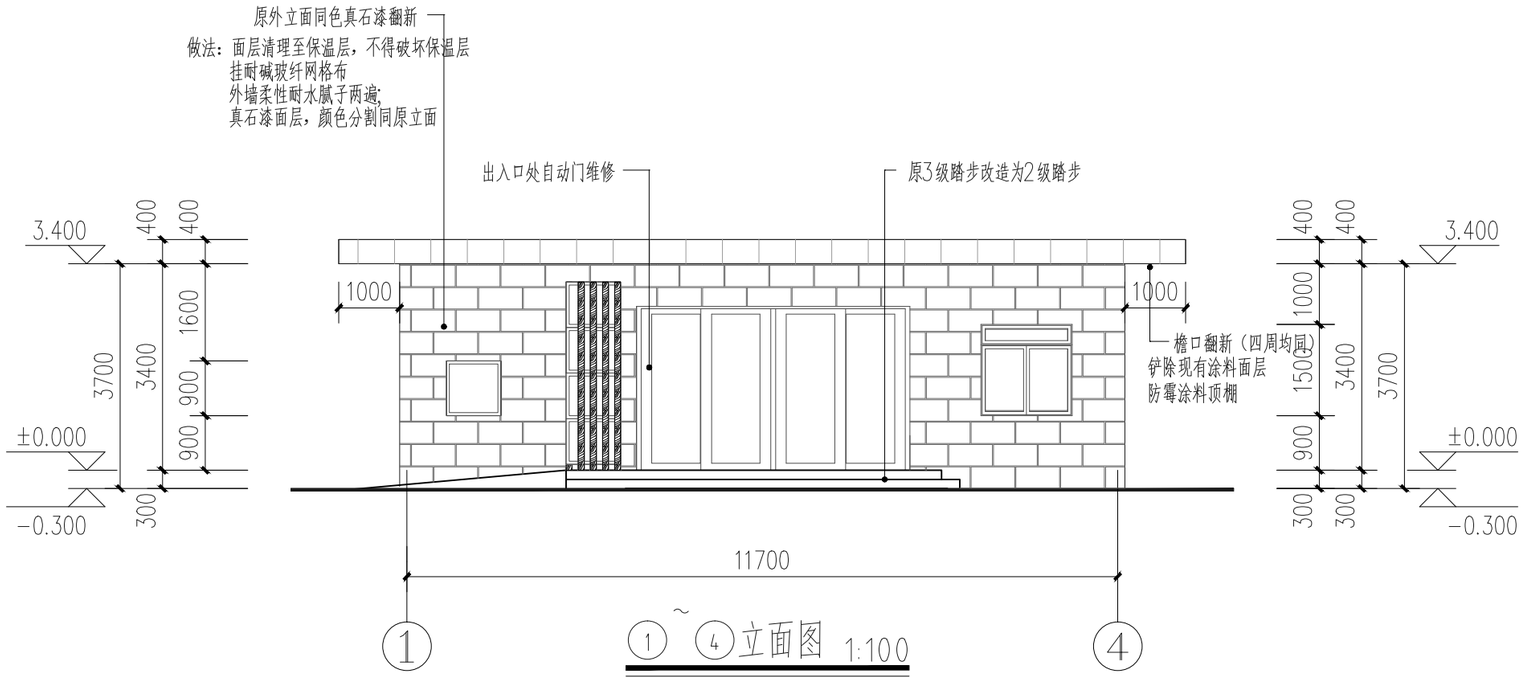

设计单位

陕西中矿勘测规划设计院有限公司

证书编号 A261152692

建设单位

工程项目	长安区王曲街道藏龙寨村省级“千万工程”示范村建设提升项目	
	单 项	北堡寨公厕
	设计号	
项目负责人	王茂生	
审定人	李立荣	
审核人	蔺永梅	
设计人	房 翠	
校对人	行玲芳	

图 名

北堡寨公厕立面图

专 业	建筑	图 号	建筑-05
设计阶段	施工图	比 例	1:100
版 本 号	第一版	日 期	2026.10

出图章

注册章

本图未经批准、审查、盖章均不得作为施工依据

说明：

1、更换所有洁具，并增加卫生间隔断，1.2m高,材质：塑料贴面胶合板隔断。参16J914-1,XT8、XT9;

2、入口处做混凝土硬化地面，尺寸7.8mx3.5m,做法如下：

180mm厚C30混凝土面层

200mm厚级配砂砾石垫层

素土夯实

3、原入口处为门洞，改造后增加塑钢门。

4、屋面在入口处出挑，具体出挑长度详见屋面平面图。

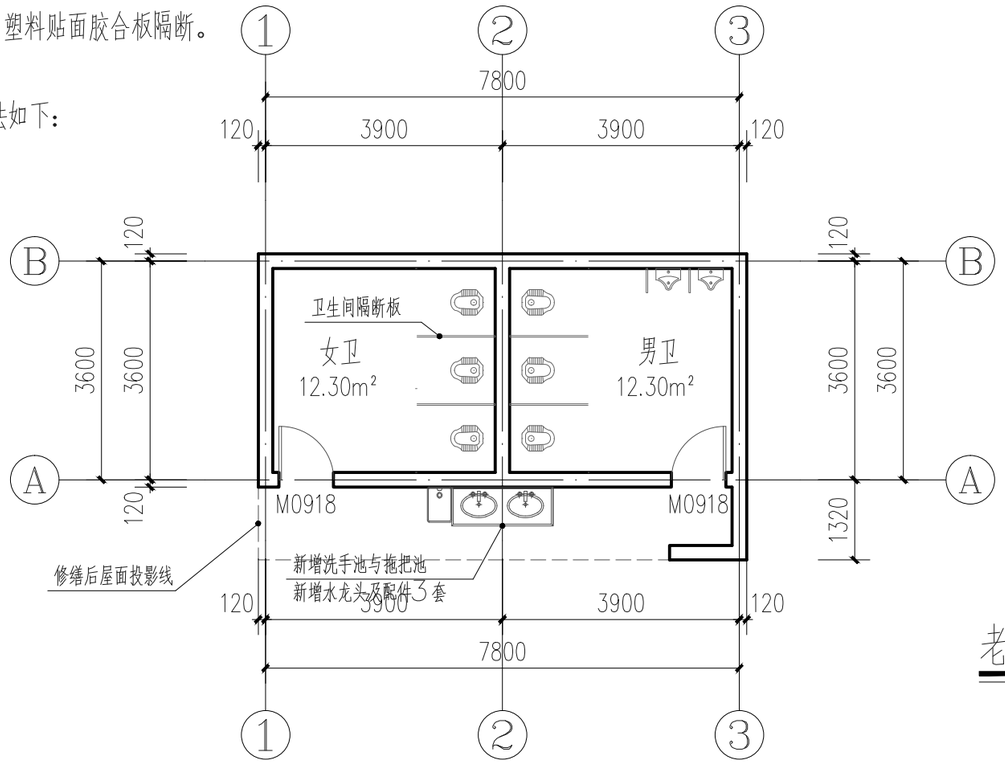

老村委会公厕平面图 1:100

建筑面积
30.87m²

说明：

1、屋面防水全部重新做，具体做法详见下表：

类别	名称	用料及做法（由外到内）
屋面	细石混凝土屋面	1. 30厚C20细石混凝土，提浆压光，设6mX6m分隔缝； 2. 10厚低强度水泥砂浆隔离层。 3. 防水层：2道3mm厚自粘聚合物改性沥青湿铺卷材防水（聚酯胎基） 4. 20厚DP M15砂浆找平层； 5. 最薄处30厚找坡2%找坡层：当地常用轻集料； 6. 现浇钢筋混凝土屋面板，随打随抹平。

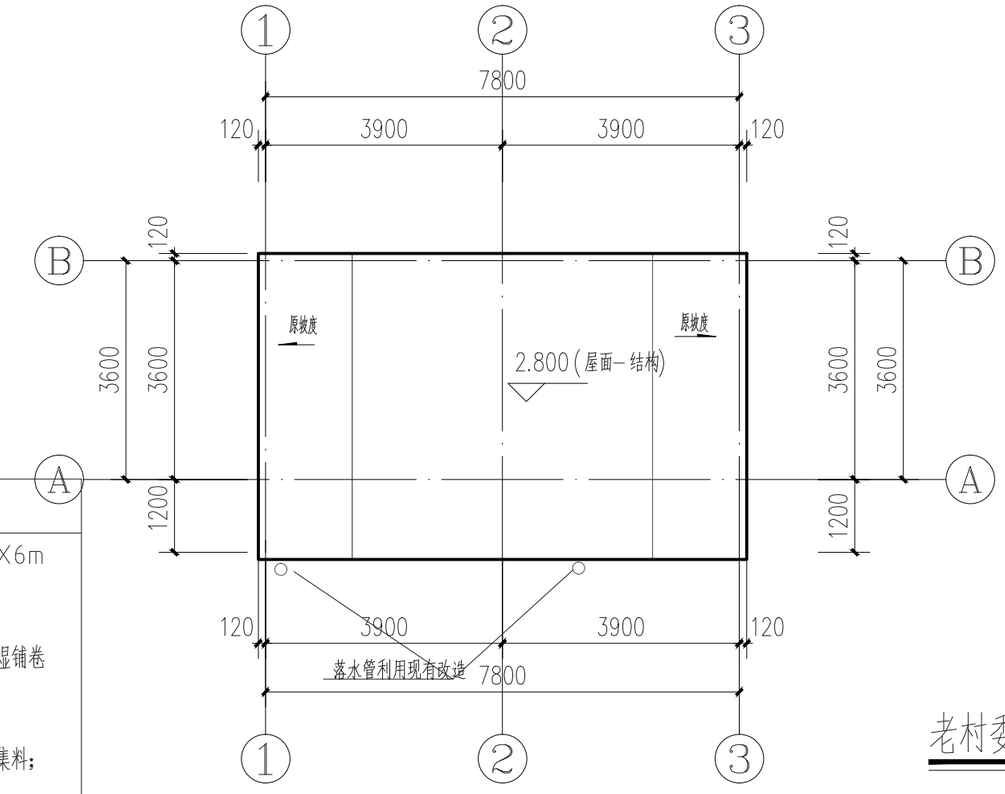

老村委会公厕平面图 1:100

设计单位

陕西中矿勘测规划设计院有限公司

证书编号 A261152692

建设单位

工程项目	长安区王曲街道藏龙寨村省级“千万工程”示范村建设提升项目		
	单 项	老村委会公厕	
	设计号		
项目负责人	王茂生		
审定人	李立荣		
审核人	蔺永梅		
设计人	房 翠		
校对人	行玲芳		

图 名

老村委会公厕平面图

专 业	建筑	图 号	建筑-06
设计阶段	施工图	比 例	1:100
版 本 号	第一版	日 期	2026.10

出图章

注册章

本图未经批准、审查、盖章均不得作为施工依据

说明：

1、外墙外饰面层采用真石漆涂料（原水泥砂浆基层上施工即可）。

2、院内围墙外立面采用真石漆修复更新，具体更新范围根据造价额度确定。

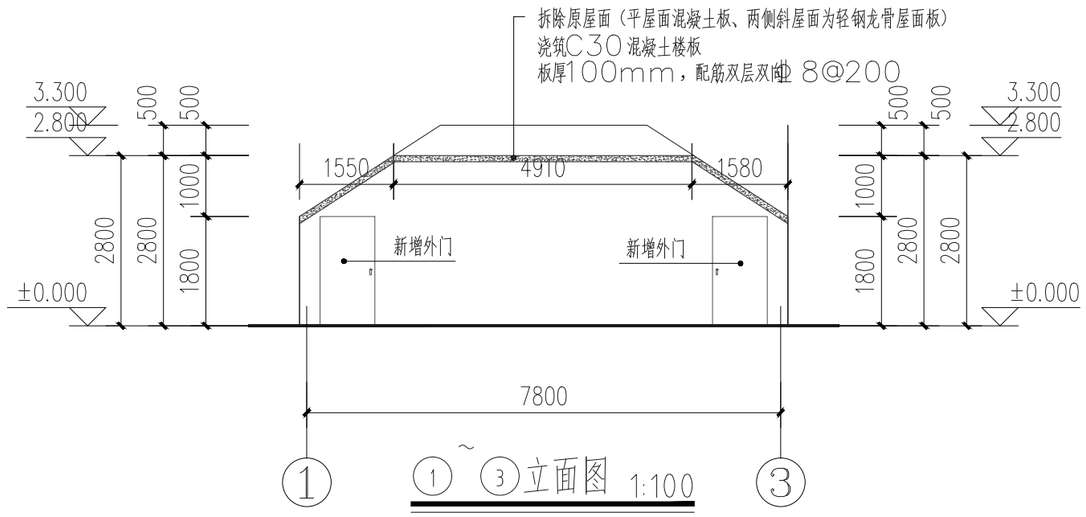

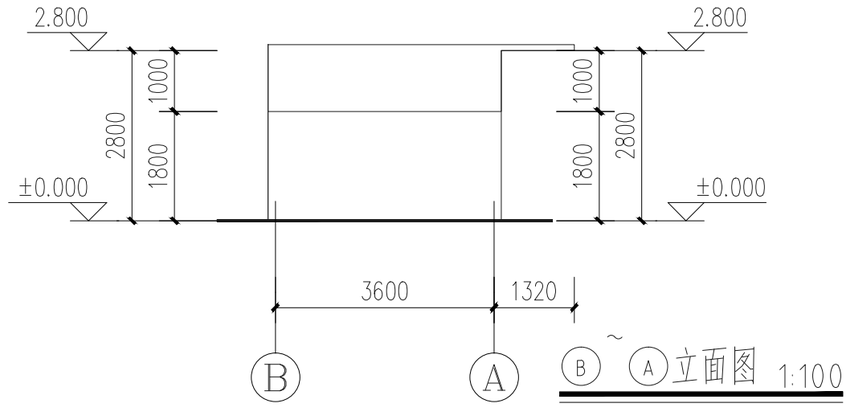

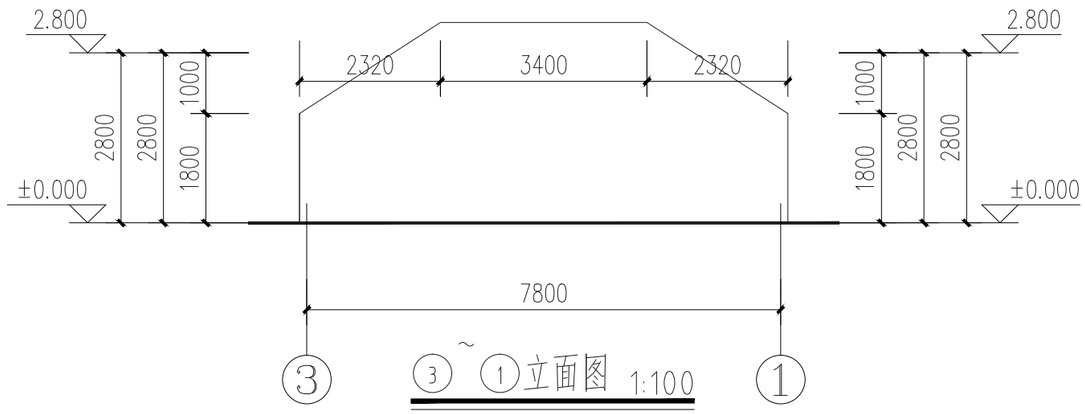

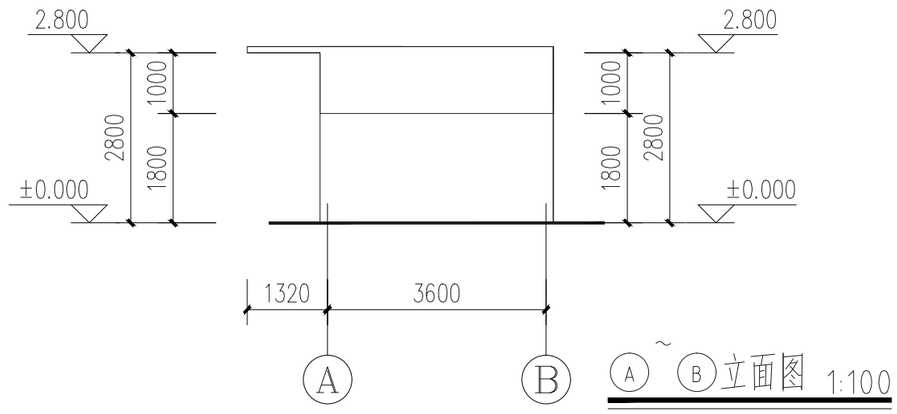

设计单位

陕西中矿勘测规划设计院有限公司

证书编号 A261152692

建设单位

工程项目	长安区王曲街道藏龙寨村省级“千万工程”示范村建设提升项目	
	单 项	老村委会公厕
	设计号	
项目负责人	王茂生	
审定人	李立荣	
审核人	蔺永梅	
设计人	房 翠	
校对人	行玲芳	

图 名

老村委会公厕立面图

专 业	建筑	图 号	建筑-07
设计阶段	施工图	比 例	1:100
版 本 号	第一版	日 期	2026.10

出图章

注册章

本图未经批准、审查、盖章均不得作为施工依据

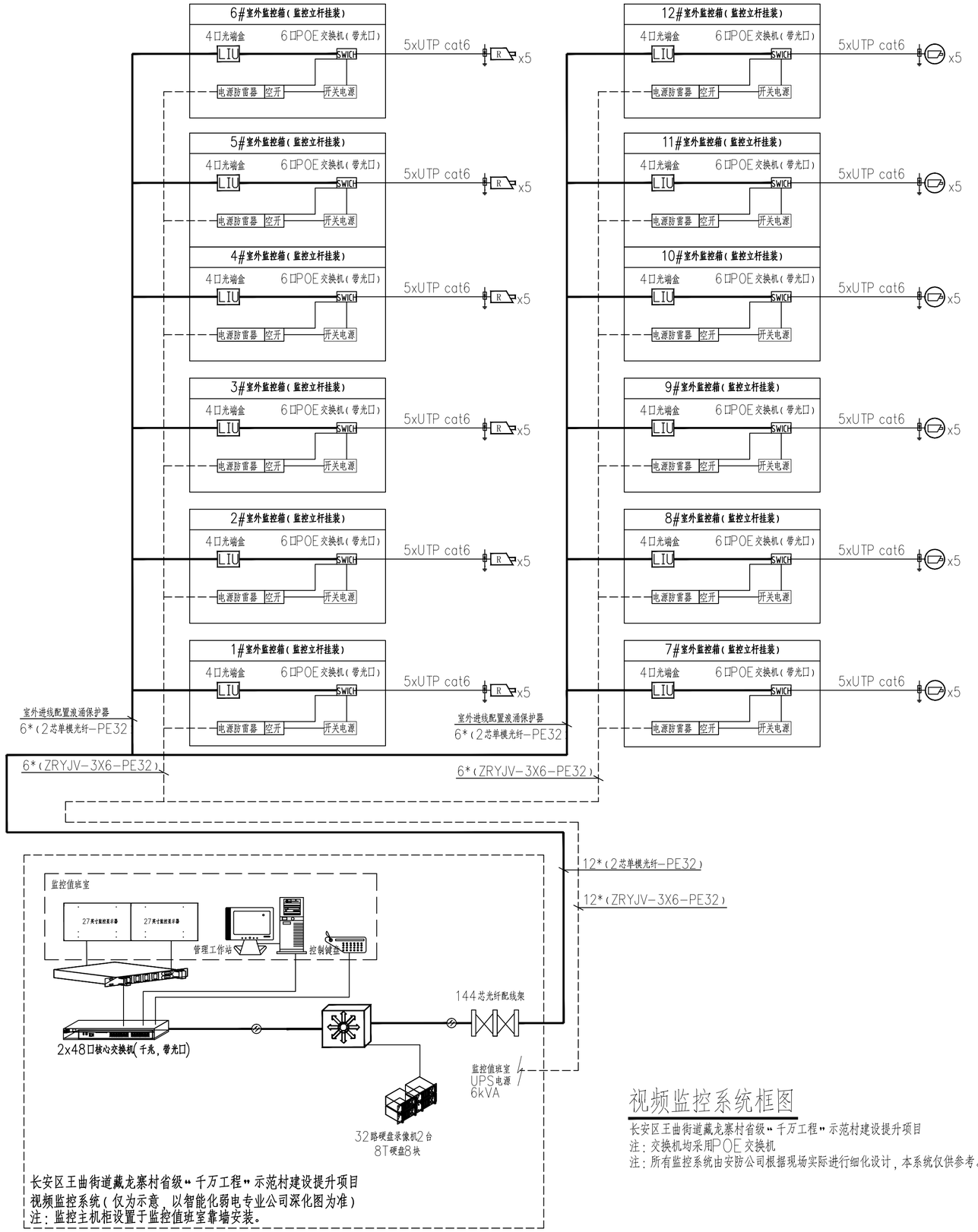

图例：

R 400万高清红外枪式摄像机（室外夜视防水型），共30台

400万高清带云台红外球式摄像机（室外夜视防水型）共30台

监控立杆：6米监控立杆，共20杆

室外监控箱：防水型铁箱，部分监控立杆上挂装，共12台

视频监控系统框图

长安区王曲街道藏龙寨村省级“千万工程”示范村建设提升项目

注：交换机均采用POE交换机

注：所有监控系统由安防公司根据现场实际进行细化设计，本系统仅供参考。

长安区王曲街道藏龙寨村省级“千万工程”示范村建设提升项目

视频监控系统（仅为示意，以智能化弱电专业公司深化图为准）

注：监控主机柜设置于监控值班室靠墙安装。

设计单位

陕西中矿勘测规划设计院有限公司

证书编号 A261152692

建设单位

工程项目	长安区王曲街道藏龙寨村省级“千万工程”示范村建设提升项目		
	单 项		
	设计号		
项目负责人	王茂生	王茂生	
审定人	李立荣	李立荣	
审核人	蔺永梅	蔺永梅	
设计人	肖恩如	肖恩如	
校对人	行玲芳	行玲芳	

图 名

视频监控系统框图

专 业	电气	图 号	电气-01
设计阶段	施工图	比 例	1:100
版 本 号	第一版	日 期	2026.10

出图章

注册章

本图未经批准、审查、盖章均不得作为施工依据