陈家坝镇陈家坝村、金星村冷水鱼养殖联村共建项目



顺风建筑规划设计有限公司

（2026.8）

工程设计证书编号：A235044076

陈家坝镇陈家坝村、金星村冷水鱼养殖联村共建项目

项目负责人 PROJECT DIRECTOR	陈　晗	
审定人 APPROVED BY	梁惠卿	
专业负责人 DISCIPLINE RESPONSIBLE BY	陈　晗	
审　核　人 EXAMINED BY	梁惠卿	
校　对　人 CHECKED BY	邸　颖	
设计人 DESIGNED BY	邸　颖	

中华人民共和国一级注册建筑师
姓　名：陈　晗
注册号：3504407-006
有效期：至2027年07月

中华人民共和国一级注册建筑师
姓　名：梁惠卿
注册号：3504407-006
有效期：至2027年12月

顺风建筑规划设计有限公司

（2026.8）

工程设计证书编号：A235044076

图 纸 目 录

序号	图纸名称	图号	备注	序号	图纸名称	图号	备注
01	图纸目录	A-0	A3	17	1.3m宽挂壁引水渠详图	YS-15	A3
02	总设计说明	A-1	A3	18	进水渠及13-20鱼池平面详图	YS-16	A3
03	场地规划原始平面图	YS-01	A3	19	13-20鱼池1—1剖立面图	YS-17	A3
04	场地规划平面布置图	YS-02	A3	20	13-20鱼池2—2剖立面图	YS-18	A3
05	场地规划标高示意图	YS-03	A3	21	13-20鱼池2—2剖立面图	YS-19	A3
06	场地鱼池进水示意图	YS-04	A3	22	三级沉淀生态池平立面详图	YS-20	A3
07	场地鱼池排水示意图	YS-05	A3	23	三级沉淀生态池剖立面图	YS-21	A3
08	场地鱼池总剖面简图	YS-06	A3+3	24	太阳能路灯节点图	YS-22	A3
09	进水渠及1-12鱼池平面详图	YS-07	A3				
10	1-12鱼池1—1剖立面图	YS-08	A3				
11	进水渠及6-3鱼池2—2剖立面图	YS-09	A3				
12	进水渠及6-1鱼池3—3剖立面图	YS-10	A3				
13	进水渠及1-6鱼池7—12鱼池剖立面图	YS-11	A3				
14	场内道路跨沟渠路段详图	YS-12	A3				
15	场内跨沟渠路段及护坡详图	YS-13	A3				
16	场内道路及围栏详图	YS-14	A3				

专业 | 方案 | 建筑 | 结构
签字
日期
专业 | 暖通 | 给排水 | 电气
签字
日期

设计单位
DESIGN UNIT
顺风建筑规划设计有限公司
工程设计证书编号：A235044076

说明
本图纸的版权，属顺风建筑规划设计有限公司所有，不得用于本工程以外范围.
本图纸需手续齐全方可用于施工.

设计专用章
DESIGN APPROPRIATION CHAPTER
工程设计出图专用章
证书编号：A235044076
建筑行业乙级　市政行业乙级
水利行业乙级　公路行业乙级
电力行业乙级　环境行业乙级
农林行业乙级　风景园林乙级
顺风建筑规划设计有限公司

注册执业章
REGISTERED SEAL
中华人民共和国一级注册建筑师
姓　名：陈　晗
注册号：3504407-006
有效期：至2027年07月

中华人民共和国一级注册建筑师
姓　名：梁惠卿
注册号：3504407-006
有效期：至2027年12月

建设单位
BUILDING UNIT
佛坪县陈家坝镇人民政府

项目名称
ITEM NAME
陈家坝镇陈家坝村、金星村冷水鱼养殖联村共建项目

子项名
SUB PROJECT

图纸名称
DRAWING TITLE
图纸目录

项目负责人 PROJECT DIRECTOR	陈　晗		
审定人 APPROVED BY	梁惠卿		
专业负责人 DISCIPLINE RESPONSIBLE BY	陈　晗		
审　核　人 EXAMINED BY	梁惠卿		
校　对　人 CHECKED BY	邸　颖		
设计人 DESIGNED BY	邸　颖		
设计编号 PROJECT No.			
版次 VERSION	A	图号 DRAWING NO.	A-0
比例 SCALE	1:300	日期 DATE	2026.08
专业 PROFESSIONAL		图别 STATUS	施工图

专业	签字	日期
方案		
建筑		
结构		
专业	签字	日期
暖通		
给排水		
电气		

总设计说明

一、工程概况

1.本工程位于佛坪县陈家坝镇。

2、本工程为陈家坝镇陈家坝村、金星村冷水鱼养殖联村共建项目。

二、设计依据

1.经甲方批准的设计意向图及甲方向设计师传达的设计意向。

2.依据国家标准《建筑工程施工质量验收统一标准》（GB50300-2001）。

3.现场实际情况复杂，未详尽处，根据现场实际情况调整实施。

三、设计概况

1、本次建设场地规划总面积约为3865平方米，包含场地平整、鱼池新建、水渠布设，新建沉淀池，道路硬化，场地绿化、修建挡墙、安设路灯、配套鱼池增氧设备等项目。

2、修建道路，与原道路联通，场地内规划均宽约4m道路，包含场地硬化总面积约为960平方米，配套路缘石330m。

3、其中包含场地挖方均高约0.9m,总体积约3000立方米，场地填方均高约0.5m,总体积约500立方米

4、新建三级沉淀池一处，总面积约为140平方米，均深约2.7m，配套3KW污水抽水泵一套，水泵接线从鱼场二期原管理房接出4平方电缆，长度预计180m,及太阳能板增氧机2块板48V(配套600W不锈钢水泵，喷水扬程0-3m,太阳能板300W/块，与水泵接线长15m)，（池内人工湿地池栽植芦苇，总面积约为50平方米）详见图纸。

5、建设实施规划鱼池20个,总面积约为1530+905=2435平方米，详见图纸。

6、新建1.3m宽挂壁引水渠长约80m,池内净尺寸为0.8m宽*1m高，配套定制2.5*2.7m钢制铸铁一体式闸门1扇,详见图纸

7、新建1.4m宽总进水渠长约6.6m，池内净尺寸为1m宽*0.3m高，详见图纸

8、新建1m宽进水渠总长约115m，池内净尺寸为0.6宽*0.4m高，详见图纸。

9、1.2m宽排水渠总长约68m，池内净尺寸为0.8m宽*1.6m高，详见图纸。

10、1.4m宽双层排水渠总长约87m，池内净尺寸不等，详见图纸。

11、鱼池配套200*400mm排水板共计91个,详见图纸。

12、鱼池配套1300mm长直径160PVC下插排水管，共计24，详见图纸。

13、鱼池配套1400mm长直径160PVC下插排水管，共计26个，详见图纸。

14、鱼池配套1600mm长直径160PVC带弯管排水管，共计24个，详见图纸。

15、给排水系统配套成品0.6宽*0.8m高钢制铸铁一体式闸门5扇，0.8宽*0.6m高钢制铸铁一体式闸门1扇，0.3宽*0.8m高钢制铸铁一体式闸门3扇，1m宽*0.6m高钢制铸铁一体式闸门2扇。

16、50mm厚350mm宽玻璃钢格栅，总长约120m,详见图纸。

17、场地配套新建均高约1.5m浆砌块石挡墙长约75m,详见图纸。

18、场地配套安设6m高太阳能路灯共计8座，详见图纸。

19、场地配套增氧设备一组【01、泵(2台)Q=100m3/h,H=53m,N=22KW(变频电机),泵为全304不锈钢。02、罐：304不锈钢(800*2600),含公共底座(槽钢铺304板)。03、变频柜：一控二，ABB变频器成套，施耐德等元器件，具有远程启停修复功能等。04、附件：含所有的止回阀，蝶阀，球阀、橡胶软接头、法兰、管路材质：304、液位感应器、远传压力表(压力表+传感器)、液氧流量计，进气传感器，电磁流量计等。全不锈钢。】

15、本工程中所注单位标高以米为单位，其余均以毫米为单位。施工图中所表示的各部分内容，应以图纸所标注的为准，避免在图纸上按比例测量。若现场实际尺寸与图纸不符，则以现场实际尺寸为准。

设计单位
DESIGN UNIT

顺风建筑规划设计有限公司

工程设计证书编号：A235044076

说明
本图纸的版权,属顺风建筑规划设计有限公司所有,不得用于本工程以外范围.
本图纸需手续齐全方可用于施工.

设计专用章
DESIGN APPROPRIATION CHAPTER

工程设计出图专用章
证书编号：A235044076
建筑行业乙级 市政行业乙级
水利行业乙级 公路行业乙级
电力行业乙级 环境行业乙级
农林行业乙级 风景园林乙级
顺风建筑规划设计有限公司

注册执业章
REGISTERED SEAL

中华人民共和国一级注册建筑师
姓 名：陈 晗
注册号：3504407-006
有效期：至2027年07月

中华人民共和国一级注册建筑师
姓 名：梁 惠 卿
注册号：3504407-006
有效期：至2027年12月

建设单位
OWNER UNIT
佛坪县陈家坝镇人民政府

项目名称
ITEM NAME
陈家坝镇陈家坝村、金星村冷水鱼养殖联村共建项目

子项名
SUB PROJECT

图纸名称
DRAWING TITLE
总设计说明

项目负责人 PROJECT DIRECTOR	陈 晗		
审定人 APPROVED BY	梁惠卿		
专业负责人 DISCIPLINE RESPONSIBLE BY	陈 晗		
审 核 人 EXAMINED BY	梁惠卿		
校 对 人 CHECKED BY	邸 颖		
设计人 DESIGNED BY	邸 颖		
设计编号 PROJECT No.			
版次 VERSION	A	图号 DRAWING NO.	A-1
比例 SCALE	1:300	日期 DATE	2026.08
专业 PROFESSIONAL		图别 STATUS	施工图

专业	签字	日期
结构		
建筑		
方案		
专业	签字	日期
结构		
建筑		
给排水		
暖通		
电气		



场地规划原始平面图 1:400

设计单位
DESIGN UNIT

顺风建筑规划设计有限公司

工程设计证书编号：A235044076

说明

本图纸的版权，属顺风建筑规划设计有限公司所有，不得用于本工程以外范围.
本图纸需手续齐全方可用于施工.

设计专用章
DESIGN APPROPRIATION CHAPTER

工程设计出图专用章
证书编号：A235044076
建筑行业乙级　市政行业乙级
水利行业乙级　公路行业乙级
电力行业乙级　环境行业乙级
农林行业乙级　风景园林乙级
顺风建筑规划设计有限公司

注册执业章
REGISTERED SEAL

中华人民共和国一级注册建筑师
姓　名：陈　晗
注册号：3504407-006
有效期：至2027年07月

建设单位
OWNER'S UNIT
佛坪县陈家坝镇人民政府

中华人民共和国一级注册建筑师
姓　名：梁惠卿
注册号：3504407-006
有效期：至2027年12月

项目名称
ITEM NAME
陈家坝镇陈家坝村、金星村冷水鱼养殖联村共建项目

子项名
SUB PROJECT

图纸名称
DRAWING TITLE
场地规划原始平面图

项目负责人 PROJECT DIRECTOR	陈　晗		
审定人 APPROVED BY	梁惠卿		
专业负责人 DISCIPLINE RESPONSIBLE BY	陈　晗		
审　核　人 EXAMINED BY	梁惠卿		
校　对　人 CHECKED BY	邸　颖		
设计人 DESIGNED BY	邸　颖		
设计编号 PROJECT No.			
版次 VERSION	A	图号 DRAWING NO.	YS-01
比例 SCALE	1:400	日期 DATE	2026.08
专业 PROFESSIONAL		图别 STATUS	施工图

专业	签字	日期
方案		
建筑		
结构		
暖通		
给排水		
电气		

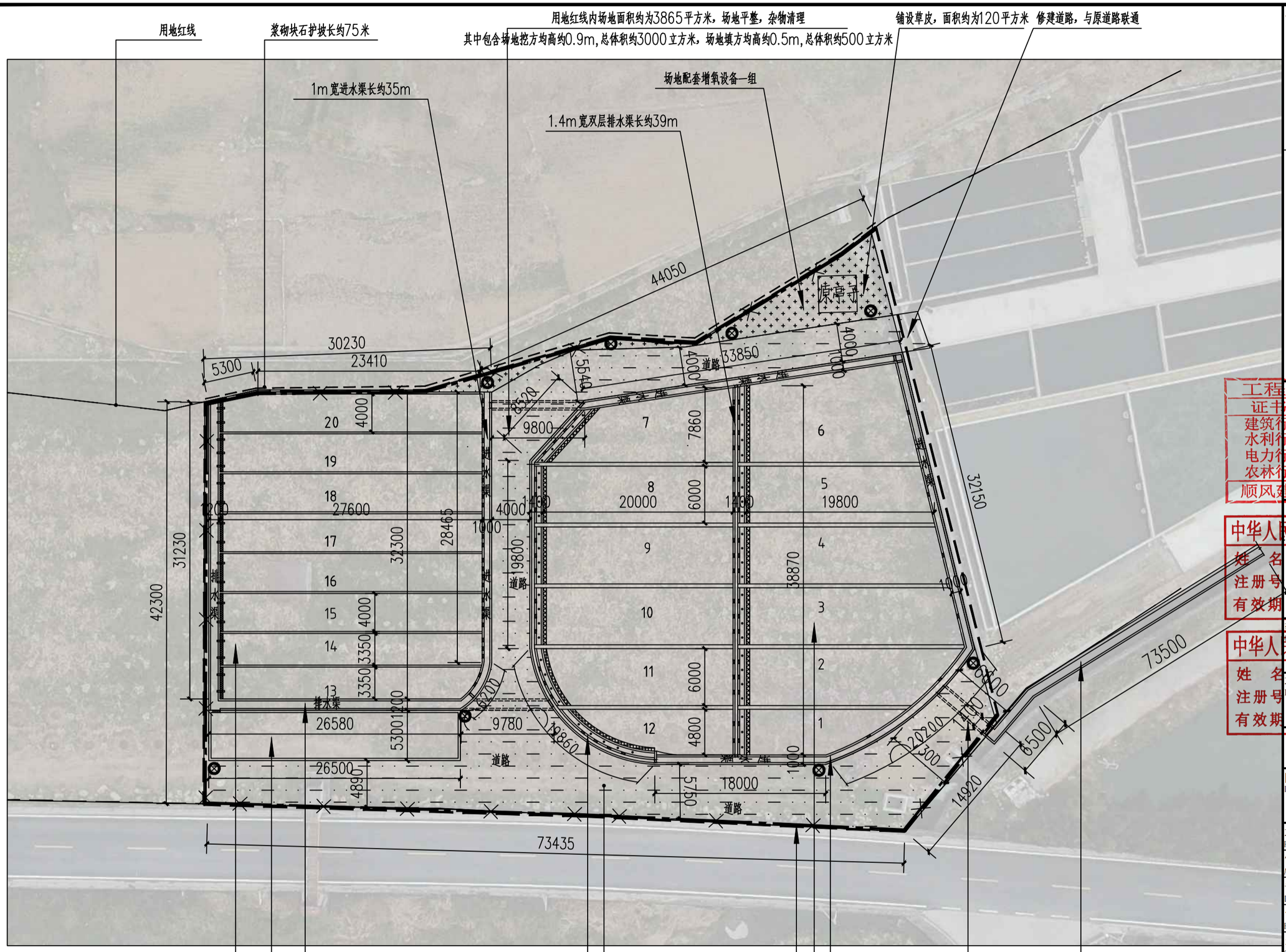

场地规划平面布置图 1:400

场地规划红线总面积约为3865平方米，其中建设实施规划鱼池20个，总面积约为1530+905=2435平方米，1.3m宽挂壁引水渠长约80m,1.4m宽总进水渠长约6.6m,1m宽进水渠总长约115m,1.2m宽排水渠总长约68m,1.4m宽双层排水渠总长约87m,铺设道路硬化面积约为960平方米，铺设草皮面积约为120平方米，新建沉淀池面积约为140平方米。

⊗ 太阳能路灯共计8座

设计单位
DESIGN UNIT

顺风建筑规划设计有限公司

工程设计证书编号：A235044076

说明

本图纸的版权，属顺风建筑规划设计有限公司所有，不得用于本工程以外范围.
本图纸需手续齐全方可用于施工.

工程设计出图专用章
证书编号：A235044076
建筑行业乙级　市政行业乙级
水利行业乙级　公路行业乙级
电力行业乙级　环境行业乙级
农林行业乙级　风景园林乙级
顺风建筑规划设计有限公司

注册执业章
REGISTERED SEAL

中华人民共和国一级注册建筑师
姓　名：陈　晗
注册号：3504407-006
有效期：至2027年07月

中华人民共和国一级注册建筑师
姓　名：梁惠卿
注册号：3504407-006
有效期：至2027年12月

建设单位
OWNER'S NAME
佛坪县陈家坝镇人民政府

项目名称
ITEM NAME
陈家坝镇陈家坝村、金星村冷水鱼养殖联村共建项目

子项名
SUB PROJECT

图纸名称
DRAWING TITLE
场地规划平面布置图

项目负责人 PROJECT DIRECTOR	陈　晗		
审定人 APPROVED BY	梁惠卿		
专业负责人 DISCIPLINE RESPONSIBLE BY	陈　晗		
审　核　人 EXAMINED BY	梁惠卿		
校　对　人 CHECKED BY	邸　颖		
设计人 DESIGNED BY	邸　颖		
设计编号 PROJECT No.			
版次 VERSION	A	图号 DRAWING NO.	YS-02
比例 SCALE	1:400	日期 DATE	2026.08
专业 PROFESSIONAL		图别 STATUS	施工图

专业	签字	日期
暖通		
给排水		
电气		
建筑		
结构		

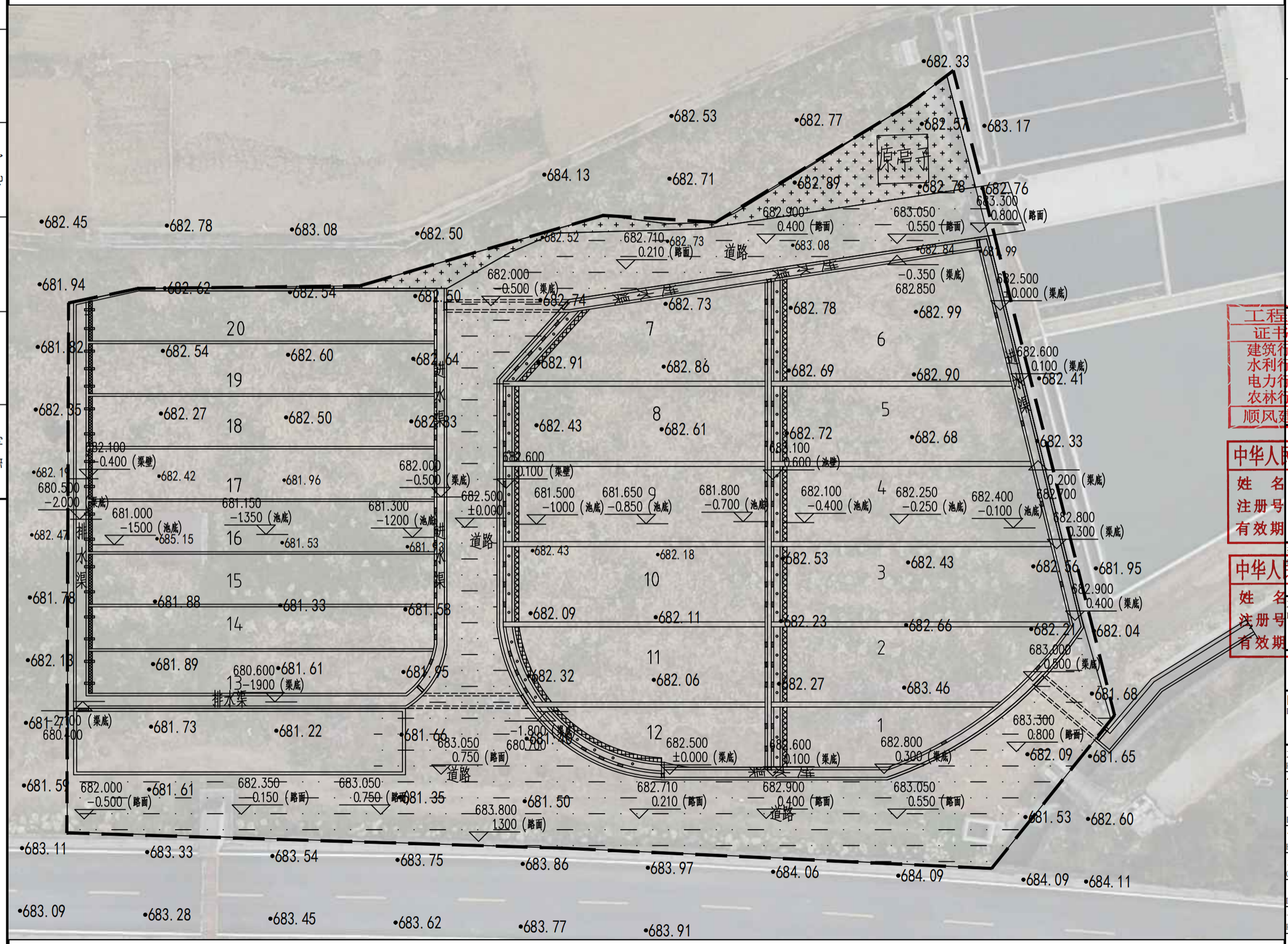

场地规划标高示意图 1:300

•xxx.xx 场地原有标高

xxxxx
xxxx(xx) 设计标高

设计单位
DESIGN UNIT

顺风建筑规划设计有限公司

工程设计证书编号：A235044076

说明

本图纸的版权，属顺风建筑规划设计有限公司所有，不得用于本工程以外范围.
本图纸需手续齐全方可用于施工.

工程设计出图专用章
证书编号：A235044076
建筑行业乙级 市政行业乙级
水利行业乙级 公路行业乙级
电力行业乙级 环境行业乙级
农林行业乙级 风景园林乙级
顺风建筑规划设计有限公司

注册执业章
REGISTERED SEAL

中华人民共和国一级注册建筑师
姓 名：陈 晗
注册号：3504407-006
有效期：至2027年07月

建设单位
OWNER UNIT

佛坪县陈家坝镇人民政府

中华人民共和国一级注册建筑师
姓 名：梁 惠 卿
注册号：3504407-006
有效期：至2027年12月

项目名称
ITEM NAME

陈家坝镇陈家坝村、金星村冷水鱼养殖联村共建项目

子项名
SUB PROJECT

图纸名称
DRAWING TITLE

场地规划标高示意图

项目负责人 PROJECT DIRECTOR	陈 晗	
审定人 APPROVED BY	梁惠卿	
专业负责人 DISCIPLINE RESPONSIBLE BY	陈 晗	
审 核 人 EXAMINED BY	梁惠卿	
校 对 人 CHECKED BY	邸 颖	
设计人 DESIGNED BY	邸 颖	
设计编号 PROJECT No.		

版次 VERSION	A	图号 DRAWING NO.	YS-03
比例 SCALE	1:300	日期 DATE	2026.08
专业 PROFESSIONAL		图别 STATUS	施工图

专业	签字	日期	专业	签字	日期
方案			暖通		
建筑			给排水		
结构			电气		

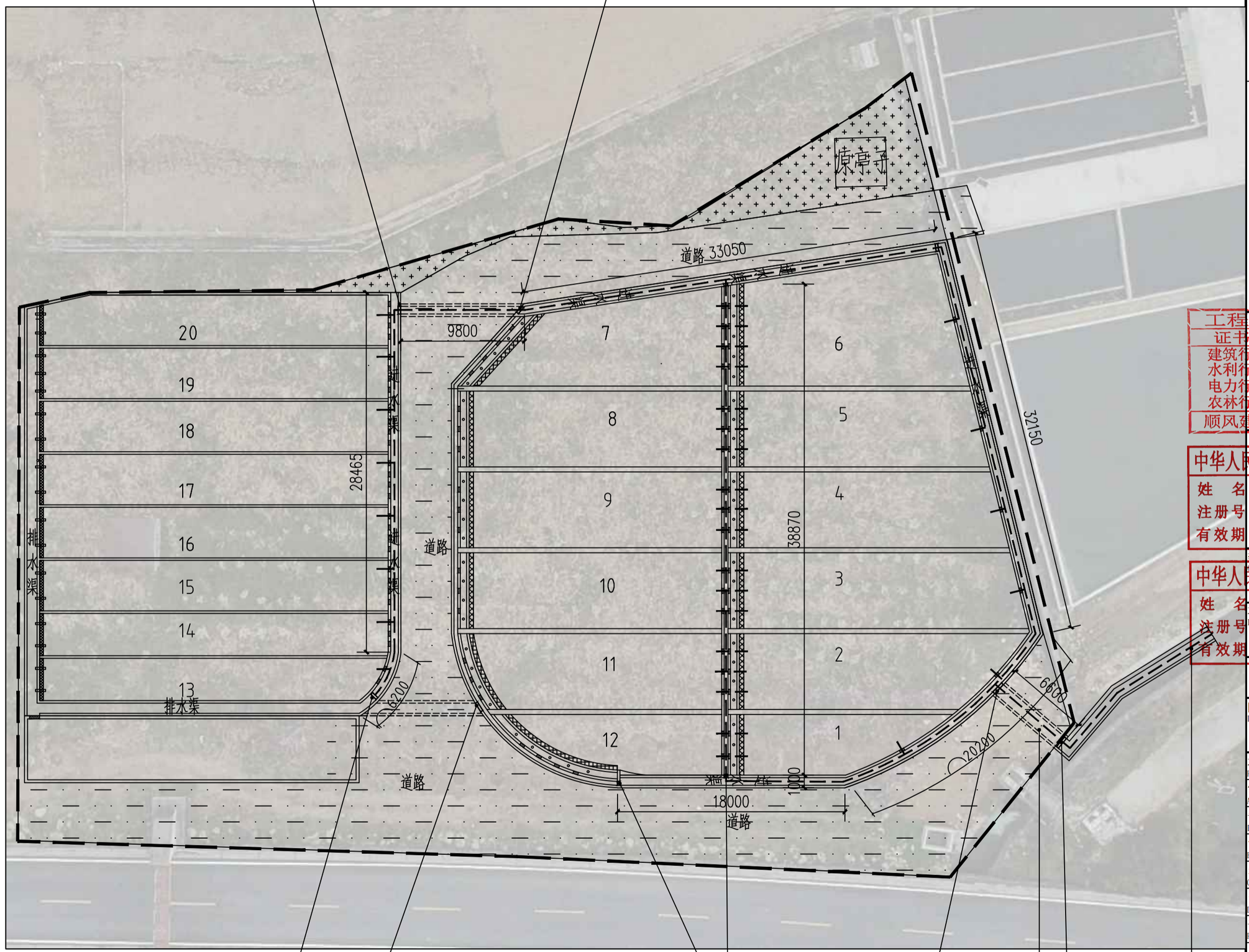

200×400排水板

钢制铸铁一体式闸门

场地鱼池进水示意图 1:300

设计单位
DESIGN UNIT

顺风建筑规划设计有限公司

工程设计证书编号：A235044076

说明

本图纸的版权，属顺风建筑规划设计有限公司所有，不得用于本工程以外范围.
本图纸需手续齐全方可用于施工.

工程设计出图专用章
证书编号：A235044076
建筑行业乙级　市政行业乙级
水利行业乙级　公路行业乙级
电力行业乙级　环境行业乙级
农林行业乙级　风景园林乙级
顺风建筑规划设计有限公司

注册执业章
REGISTERED SEAL

中华人民共和国一级注册建筑师
姓　名：陈　晗
注册号：3504407-006
有效期：至2027年07月

中华人民共和国一级注册建筑师
姓　名：梁惠卿
注册号：3504407-006
有效期：至2027年12月

建设单位
CONSTRUCTION UNIT
佛坪县陈家坝镇人民政府

项目名称
ITEM NAME
陈家坝镇陈家坝村、金星村冷水鱼养殖联村共建项目

子项名
SUB PROJECT

图纸名称
DRAWING TITLE
场地鱼池进水示意图

项目负责人 PROJECT DIRECTOR	陈　晗	
审定人 APPROVED BY	梁惠卿	
专业负责人 DISCIPLINE RESPONSIBLE BY	陈　晗	
审　核　人 EXAMINED BY	梁惠卿	
校　对　人 CHECKED BY	邸　颖	
设计人 DESIGNED BY	邸　颖	
设计编号 PROJECT No.		

版次 VERSION	A	图号 DRAWING NO.	YS-04
比例 SCALE	1:300	日期 DATE	2026.08
专业 PROFESSIONAL		图别 STATUS	施工图

专业	签字	日期	专业	签字	日期
方案			暖通		
建筑			给排水		
结构			电气		

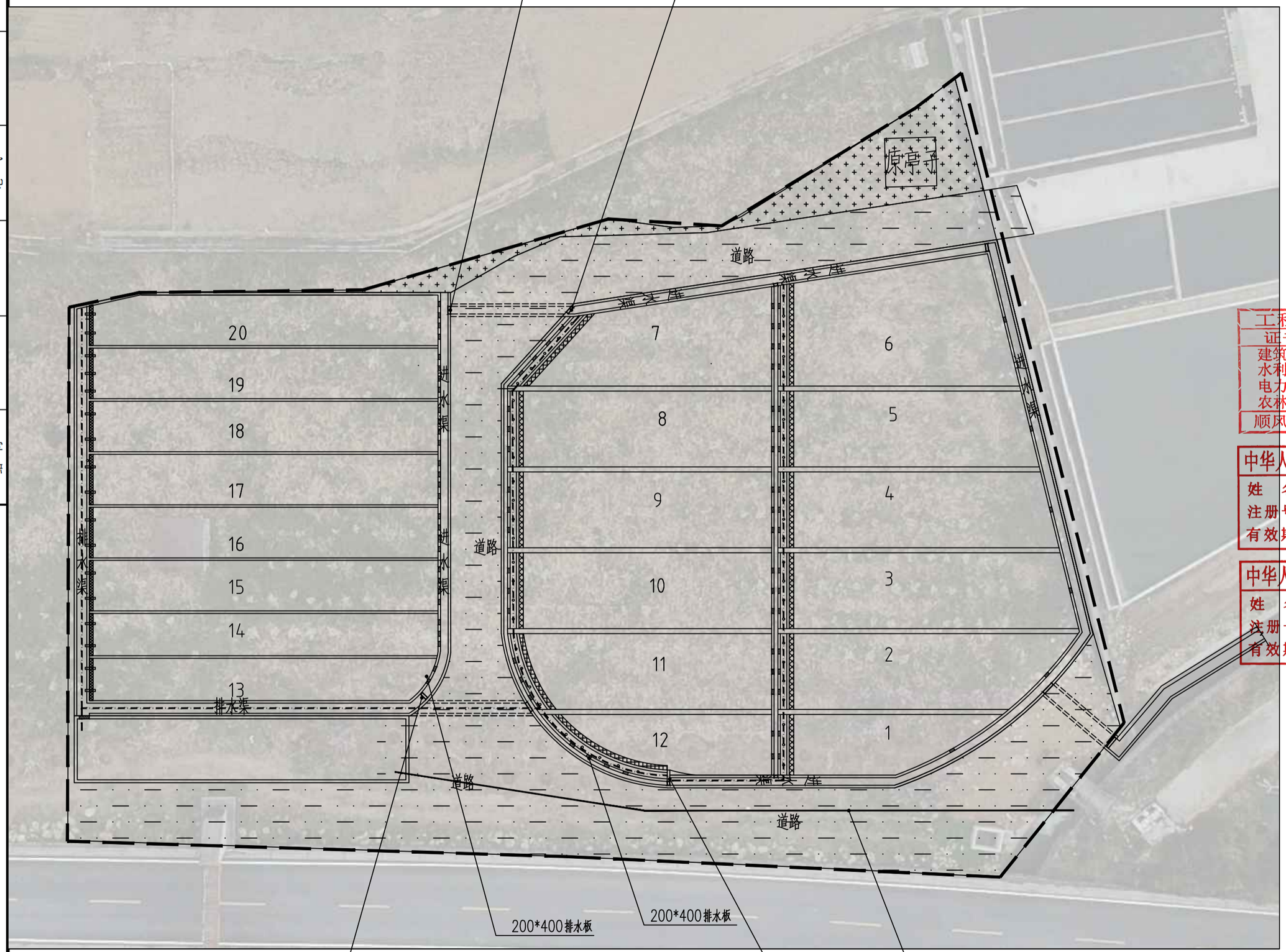

场地鱼池排水示意图 1:300

设计单位
DESIGN UNIT

顺风建筑规划设计有限公司

工程设计证书编号：A235044076

说明

本图纸的版权，属顺风建筑规划设计有限公司所有，不得用于本工程以外范围.
本图纸需手续齐全方可用于施工.

设计专用章
DESIGN APPROPRIATION CHAPTER

工程设计出图专用章
证书编号：A235044076
建筑行业乙级　市政行业乙级
水利行业乙级　公路行业乙级
电力行业乙级　环境行业乙级
农林行业乙级　风景园林乙级
顺风建筑规划设计有限公司

注册执业章
REGISTERED SEAL

中华人民共和国一级注册建筑师
姓　名：陈　晗
注册号：3504407-006
有效期：至2027年07月

中华人民共和国一级注册建筑师
姓　名：梁惠卿
注册号：3504407-008
有效期：至2027年12月

建设单位
BUILDING UNIT
佛坪县陈家坝镇人民政府

项目名称
ITEM NAME
陈家坝镇陈家坝村、金星村冷水鱼养殖联村共建项目

子项名
SUB PROJECT

图纸名称
DRAWING TITLE
场地鱼池排水示意图

项目负责人 PROJECT DIRECTOR	陈　晗	
审定人 APPROVED BY	梁惠卿	
专业负责人 DISCIPLINE RESPONSIBLE BY	陈　晗	
审　核　人 EXAMINED BY	梁惠卿	
校　对　人 CHECKED BY	邸　颖	
设计人 DESIGNED BY	邸　颖	
设计编号 PROJECT No.		

版次 VERSION	A	图号 DRAWING NO.	YS-05
比例 SCALE	1:300	日期 DATE	2026.08
专业 PROFESSIONAL		图别 STATUS	施工图

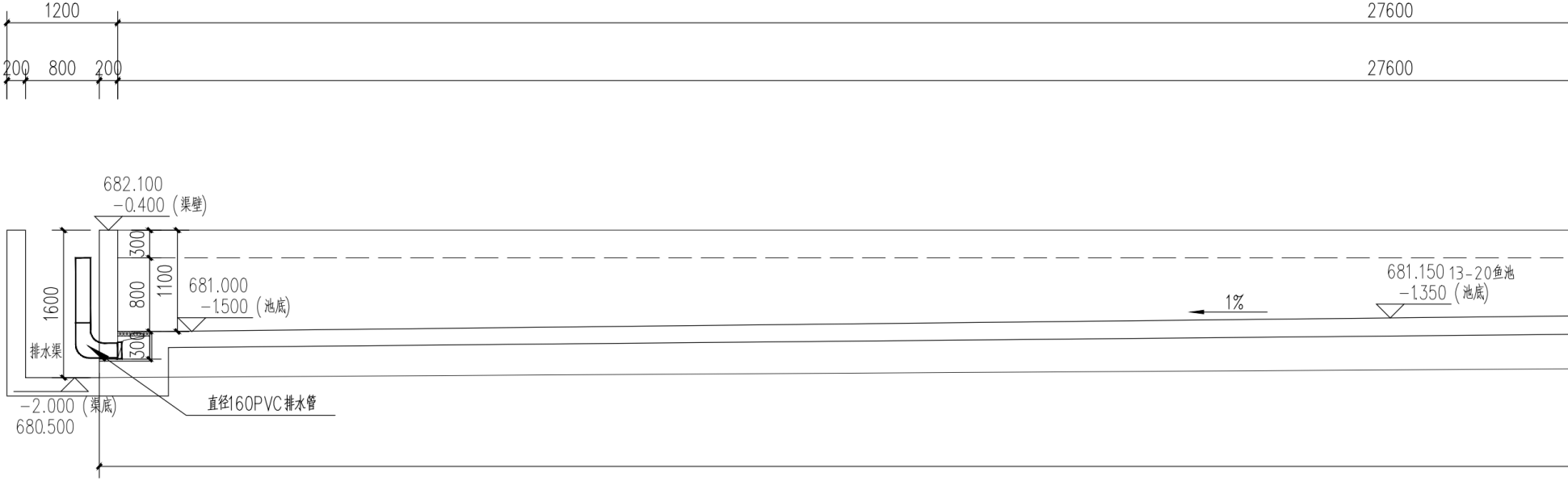
1200
27600
200
800
200
27600
682.100
-0.400（渠壁）
300
800
1100
1600
681.000
-1.500（池底）
681.150 13-20鱼池
-1.350（池底）
1%
排水渠
300
-2.000（渠底）
680.500
直径160PVC排水管

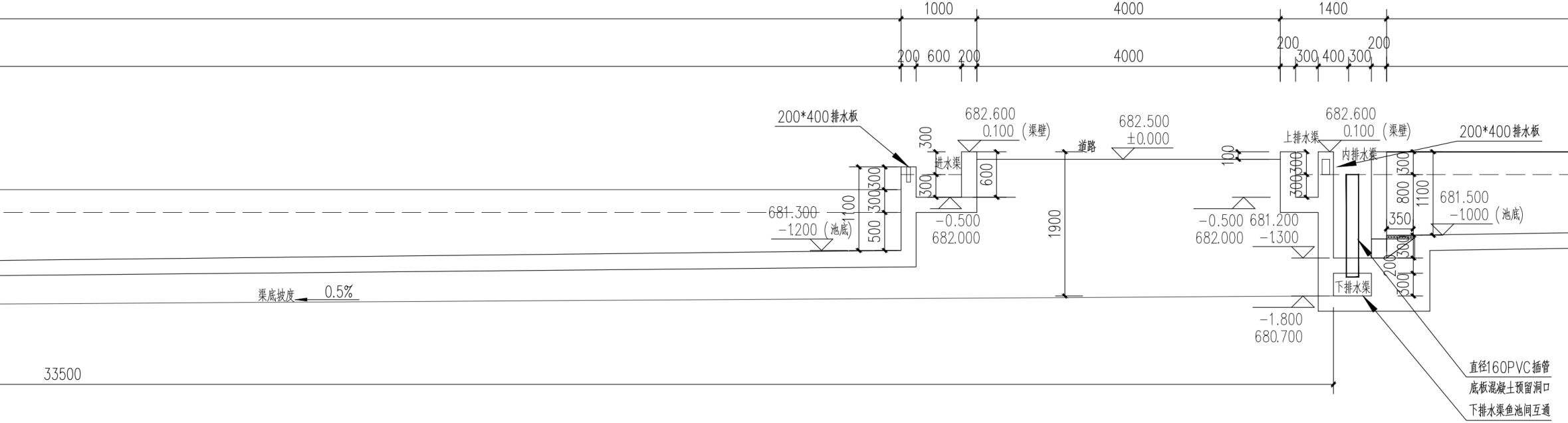
1000
4000
1400
200
600
200
4000
200
300
400
300
200
200*400排水板
682.600
0.100（渠壁）
300
进水渠
600
300
300300
1100
300
500
681.300
-1.200（池底）
-0.500
682.000
道路
682.500
±0.000
1900
100
上排水渠
682.600
0.100（渠壁）
内排水渠
200*400排水板
300300
-0.500
682.000
681.200
-1.300
300
800
1100
681.500
-1.000（池底）
350
300
200
300
下排水渠
-1.800
680.700
渠底坡度
0.5%
33500
直径160PVC插管
底板混凝土预留洞口
下排水渠鱼池间互通

场地鱼

备注：图纸尺寸：

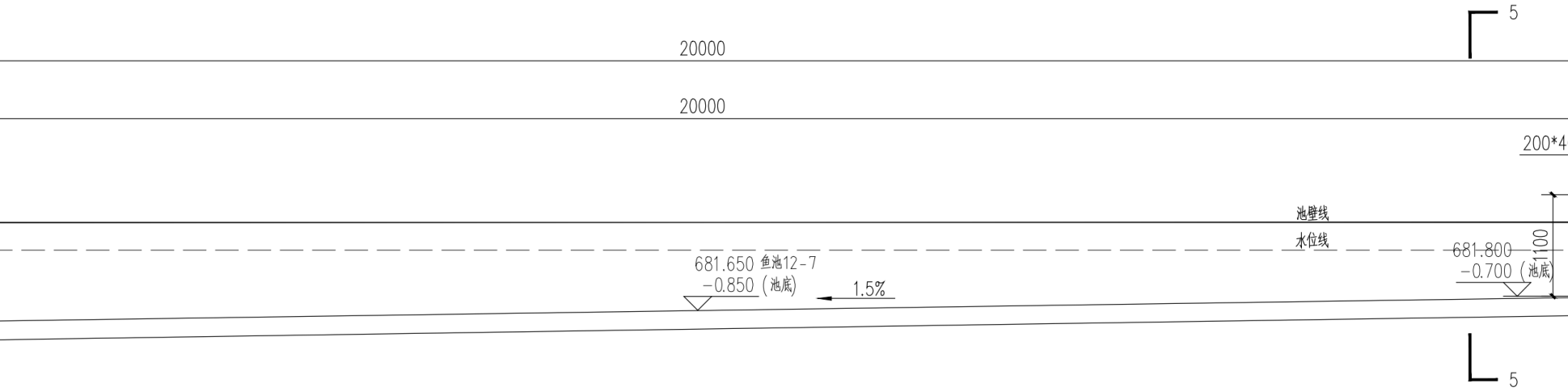
5
20000
20000
200*4
池壁线
水位线
681.650 鱼池12-7
-0.850（池底）
1.5%
681.800
-0.700（池底）
1100
5

池总剖面简图 1:50

1680×297mm（具体做法以具体详图为准）

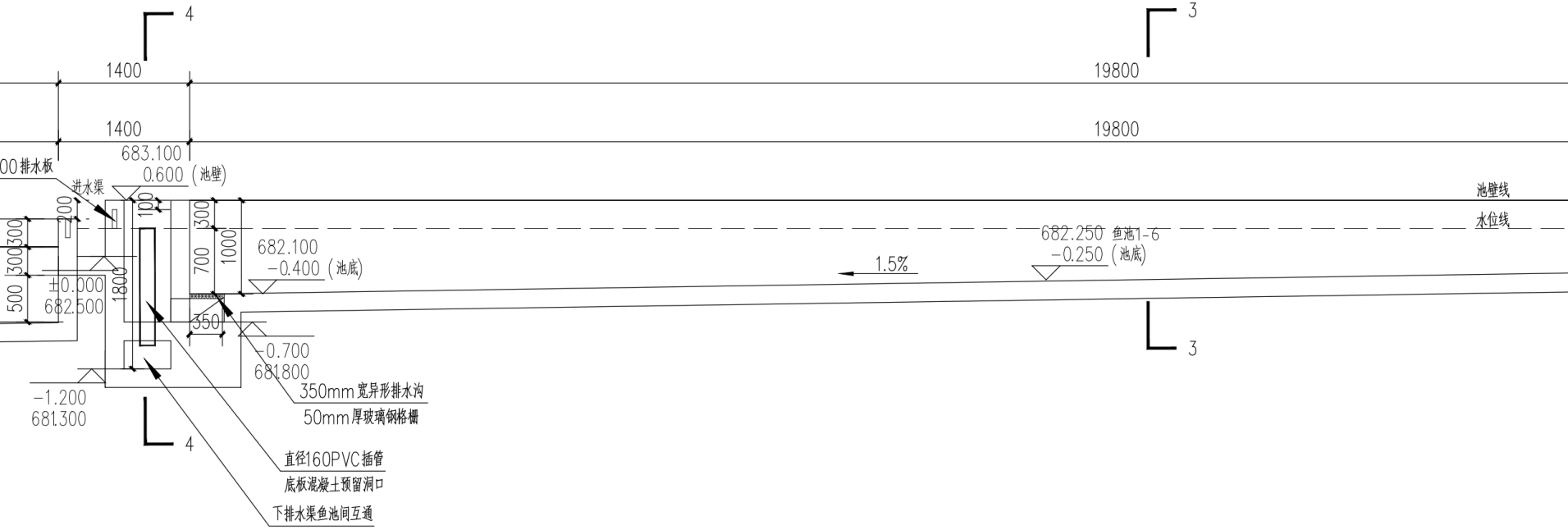
4
3
1400
19800
1400
19800
683.100
0.600（池壁）
00 排水板
进水渠
200
100
300
700
1000
300
300
500
±0.000
682.500
1800
682.100
−0.400（池底）
350
−0.700
681.800
−1.200
681.300
池壁线
水位线
682.250 鱼池1-6
−0.250（池底）
1.5%
3
4
350mm宽异形排水沟
50mm厚玻璃钢格栅
直径160PVC插管
底板混凝土预留洞口
下排水渠鱼池间互通

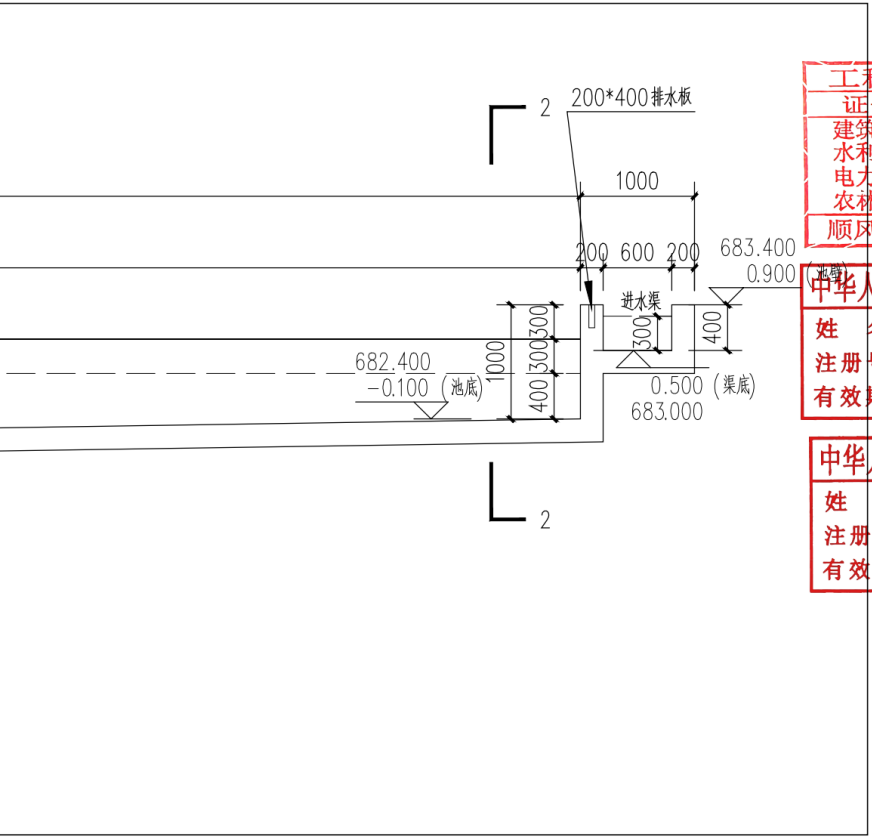
2
200*400排水板
1000
200 600 200
683.400
0.900（池壁）
进水渠
300
400
682.400
-0.100（池底）
1000
300
300
400
0.500（渠底）
683.000
2

设计单位
DESIGN UNIT

顺风建筑规划设计有限公司

工程设计证书编号：A235044076

说明

本图纸的版权，属顺风建筑规划设计有限公司所有，不得用于本工程以外范围.

本图纸需手续齐全方可用于施工.

设计专用章
DESIGN APPROPRIATION CHAPTER

工程设计出图专用章
证书编号：A235044076
建筑行业乙级 市政行业乙级
水利行业乙级 公路行业乙级
电力行业乙级 环境行业乙级
农林行业乙级 风景园林乙级
顺风建筑规划设计有限公司

注册执业章
REGISTERED SEAL

中华人民共和国一级注册建筑师
姓 名：陈 晗
注册号：3504407-006
有效期：至2027年07月

中华人民共和国一级注册建筑师
姓 名：梁 惠 卿
注册号：3504407-006
有效期：至2027年12月

建设单位 ORGANIZATION	佛坪县陈家坝镇人民政府		
项目名称 ITEM NAME	陈家坝镇陈家坝村、 金星村冷水鱼养殖联村共建项目		
子项名 SUB PROJECT			
图纸名称 DRAWING TITLE	场地鱼池总剖面简图		
项目负责人 PROJECT DIRECTOR	陈 晗	陈晗	
审定人 APPROVED BY	梁惠卿	梁惠卿	
专业负责人 DISCIPLINE RESPONSIBLE BY	陈 晗	陈晗	
审 核 人 EXAMINED BY	梁惠卿	梁惠卿	
校 对 人 CHECKED BY	邱 颖	邱颖	
设计人 DESIGNED BY	邱 颖	邱颖	
设计编号 PROJECT No.			
版次 VERSION	A	图号 DRAWING NO.	YS-06
比例 SCALE	1:50	日期 DATE	2026.08
专业 PROFESSIONAL		图别 STATUS	施工图

专业	签字	日期
方案		
建筑		
结构		
暖通		
给排水		
电气		

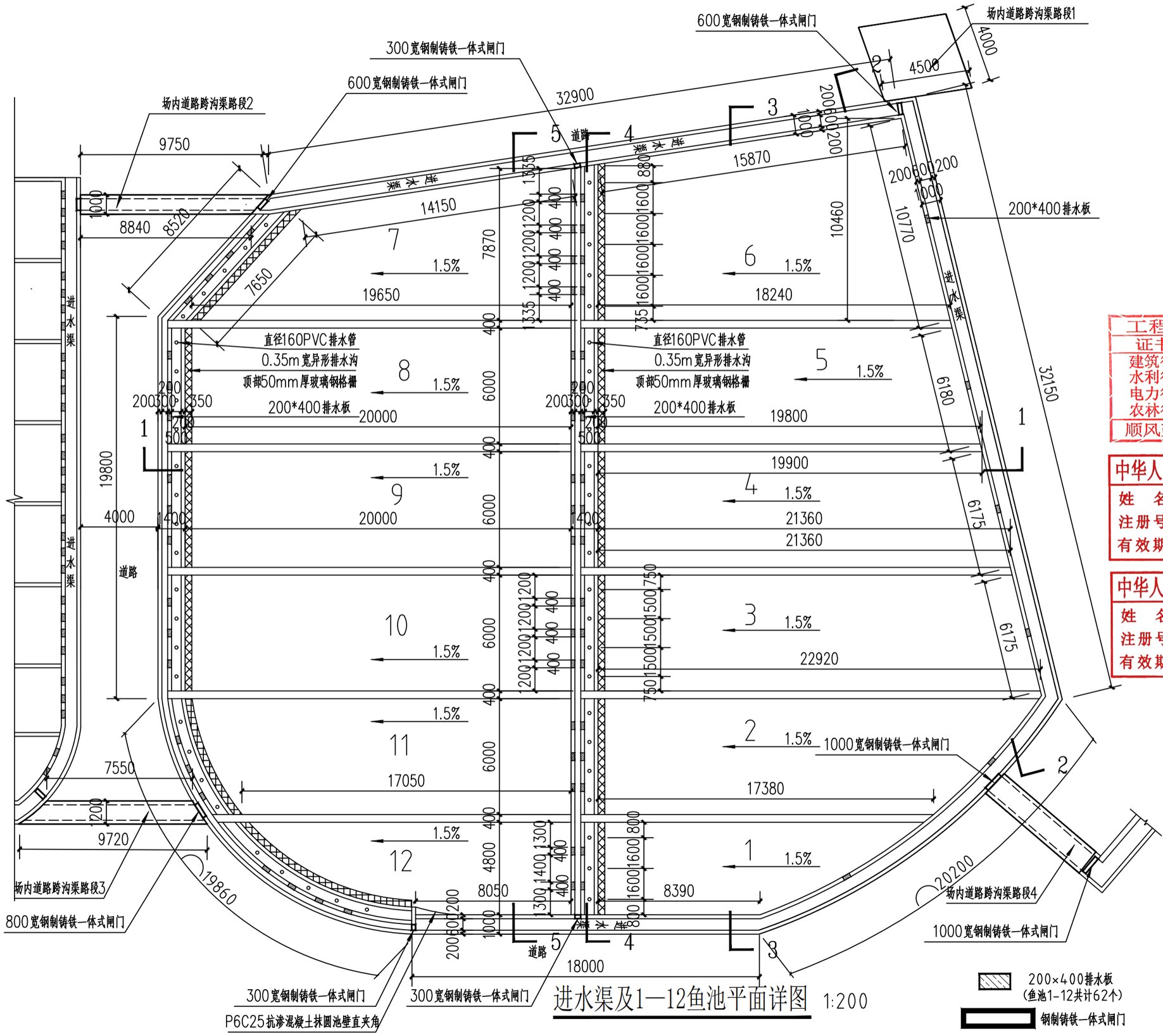

进水渠及1—12鱼池平面详图 1:200

设计单位
DESIGN UNIT

顺风建筑规划设计有限公司

工程设计证书编号：A235044076

说明

本图纸的版权，属顺风建筑规划设计有限公司所有，不得用于本工程以外范围.
本图纸需手续齐全方可用于施工.

工程设计出图专用章
证书编号：A235044076
建筑行业乙级　市政行业乙级
水利行业乙级　公路行业乙级
电力行业乙级　环境行业乙级
农林行业乙级　风景园林乙级
顺风建筑规划设计有限公司

注册执业章
REGISTERED SEAL

中华人民共和国一级注册建筑师
姓　名：陈　晗
注册号：3504407-006
有效期：至2027年07月

中华人民共和国一级注册建筑师
姓　名：梁惠卿
注册号：3504407-006
有效期：至2027年12月

建设单位
OWNER UNIT
佛坪县陈家坝镇人民政府

项目名称
ITEM NAME
陈家坝镇陈家坝村、金星村冷水鱼养殖联村共建项目

子项名
SUB PROJECT

图纸名称
DRAWING TITLE
进水渠及1—12鱼池平面详图

项目负责人 PROJECT DIRECTOR	陈　晗		
审定人 APPROVED BY	梁惠卿		
专业负责人 DISCIPLINE RESPONSIBLE BY	陈　晗		
审　核　人 EXAMINED BY	梁惠卿		
校　对　人 CHECKED BY	邸　颖		
设计人 DESIGNED BY	邸　颖		
设计编号 PROJECT No.			
版次 VERSION	A	图号 DRAWING NO.	YS-07
比例 SCALE	1:200	日期 DATE	2026.08
专业 PROFESSIONAL		图别 STATUS	施工图

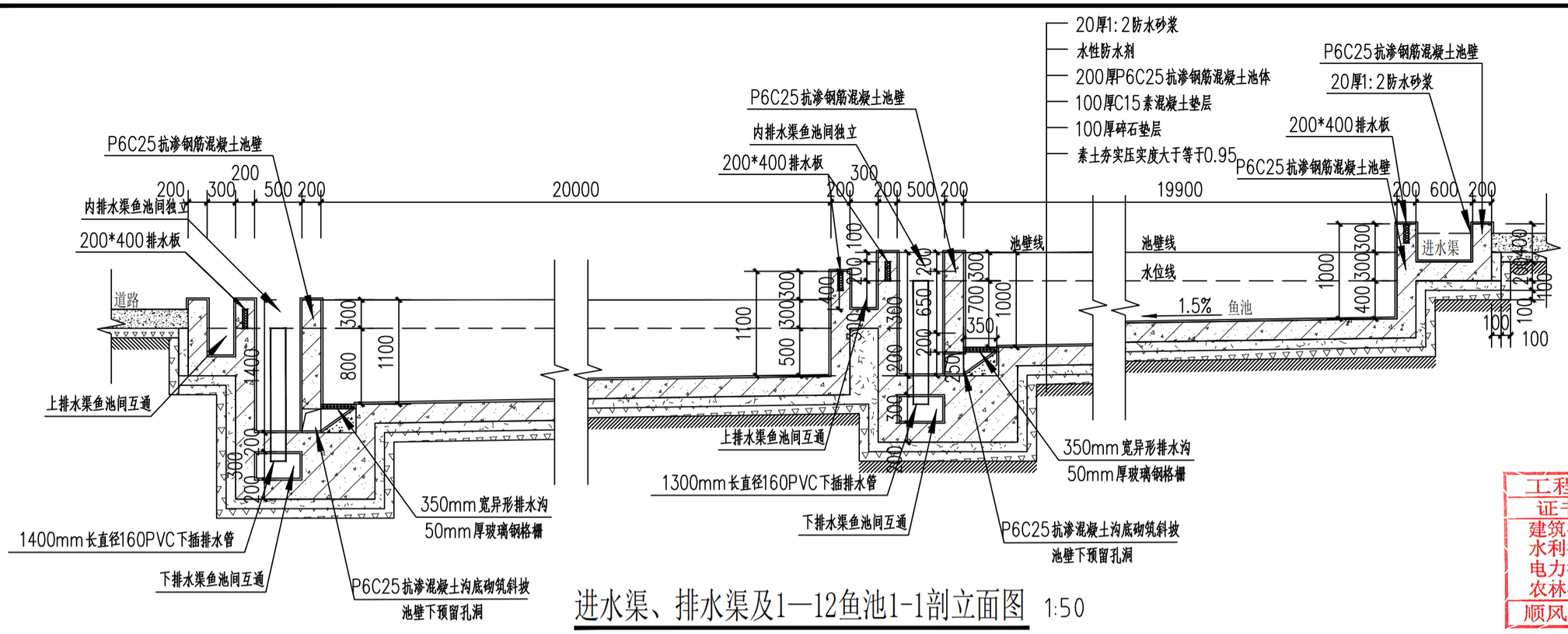

进水渠、排水渠及1—12鱼池1-1剖立面图 1:50

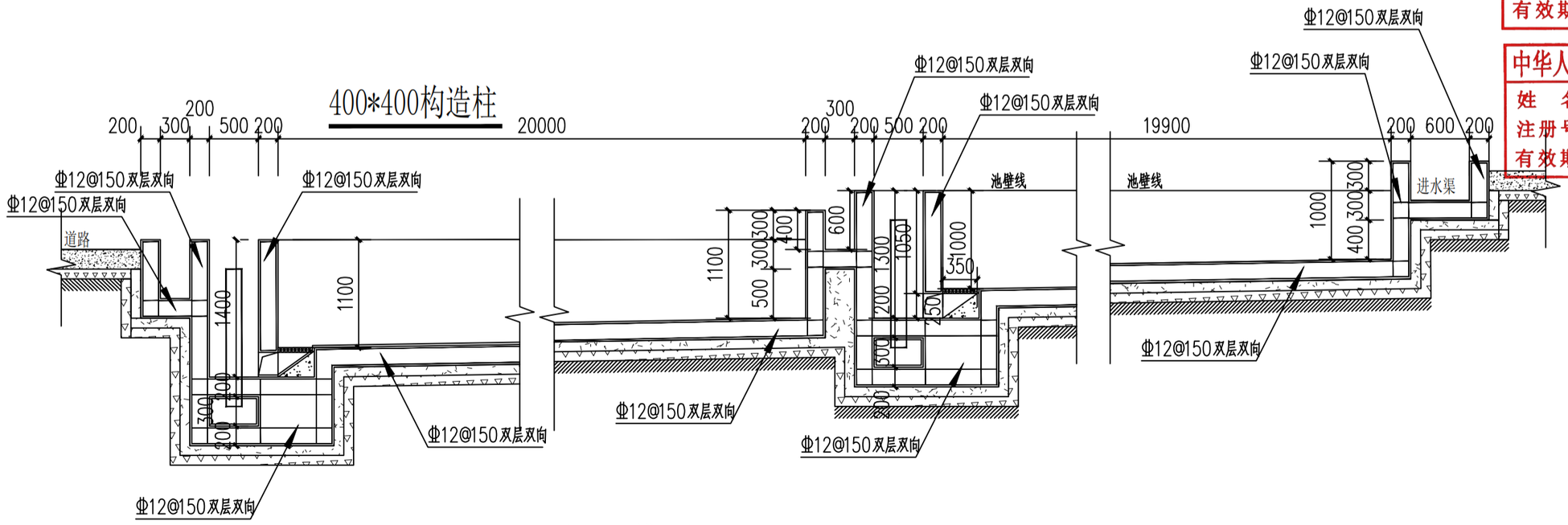

进水渠、排水渠及1—12鱼池1-1剖立面配筋图 1:50

设计单位
DESIGN UNIT

顺风建筑规划设计有限公司

工程设计证书编号：A235044076

说明

本图纸的版权，属顺风建筑规划设计有限公司所有，不得用于本工程以外范围.
本图纸需手续齐全方可用于施工.

工程设计出图专用章
证书编号：A235044076
建筑行业乙级 市政行业乙级
水利行业乙级 公路行业乙级
电力行业乙级 环境行业乙级
农林行业乙级 风景园林乙级
顺风建筑规划设计有限公司

注册执业章
REGISTERED SEAL
中华人民共和国一级注册建筑师
姓 名：陈 晗
注册号：3504407-006
有效期：至2027年07月

中华人民共和国一级注册建筑师
姓 名：梁惠卿
注册号：3504407-006
有效期：至2027年12月

建设单位
OWNER UNIT
佛坪县陈家坝镇人民政府

项目名称
ITEM NAME
陈家坝镇陈家坝村、金星村冷水鱼养殖联村共建项目

子项名
SUB PROJECT

图纸名称
DRAWING TITLE
1—12鱼池1-1剖立面图

项目负责人 PROJECT DIRECTOR	陈 晗		
审定人 APPROVED BY	梁惠卿		
专业负责人 DISCIPLINE RESPONSIBLE BY	陈 晗		
审 核 人 EXAMINED BY	梁惠卿		
校 对 人 CHECKED BY	邱 颖		
设计人 DESIGNED BY	邱 颖		
设计编号 PROJECT No.			
版次 VERSION	A	图号 DRAWING NO.	YS-08
比例 SCALE	1:400	日期 DATE	2026.08
专业 PROFESSIONAL		图别 STATUS	施工图

专业	签字	日期
方案		
建筑		
结构		
暖通		
给排水		
电气		

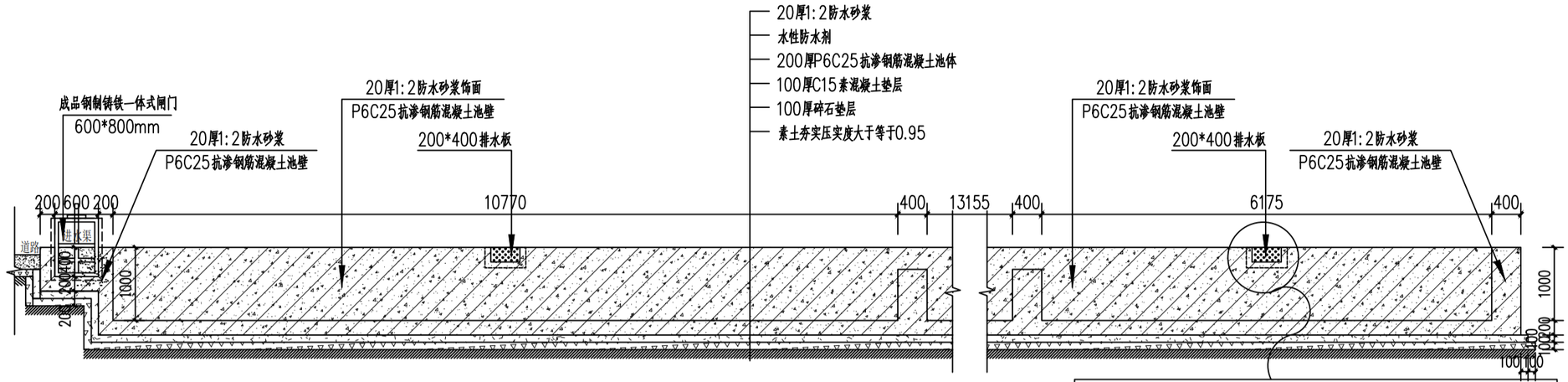

进水渠及6—3鱼池2-2剖立面图 1:70

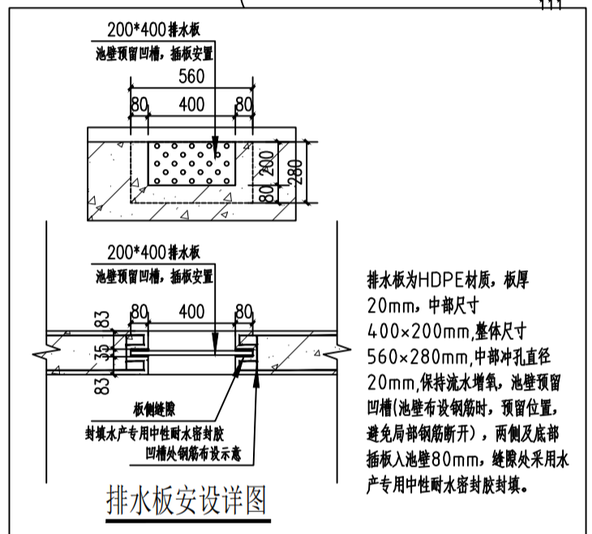

排水板安设详图

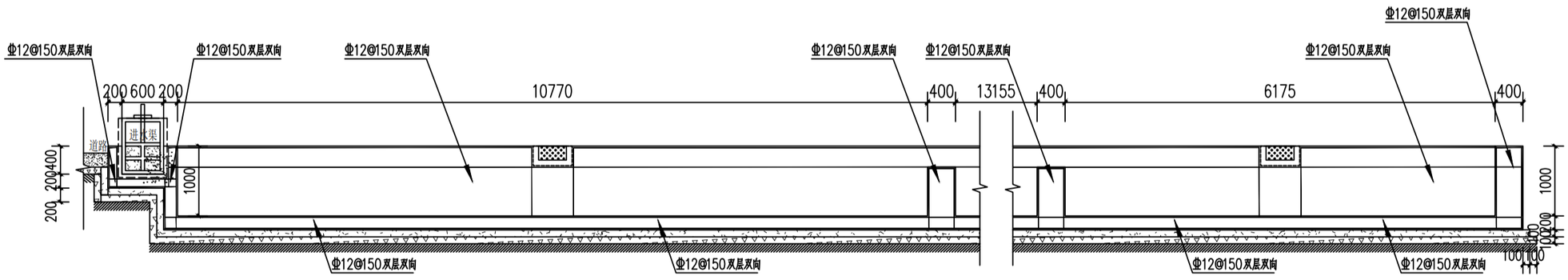

进水渠及6—3鱼池2-2剖立面配筋图 1:70

专业	签字	日期
建筑		
结构		
给排水		
暖通		
电气		

设计单位
DESIGN UNIT

顺风建筑规划设计有限公司

工程设计证书编号：A235044076

说明

本图纸的版权，属顺风建筑规划设计有限公司所有，不得用于本工程以外范围.
本图纸需手续齐全方可用于施工.

工程设计出图专用章
证书编号：A235044076
建筑行业乙级　市政行业乙级
水利行业乙级　公路行业乙级
电力行业乙级　环境行业乙级
农林行业乙级　风景园林乙级
顺风建筑规划设计有限公司

注册执业章
REGISTERED SEAL

中华人民共和国一级注册建筑师
姓　名：陈　晗
注册号：3504407-006
有效期：至2027年07月

建设单位
OWNER NAME
佛坪县陈家坝镇人民政府

项目名称
ITEM NAME
陈家坝镇陈家坝村、金星村冷水鱼养殖联村共建项目

子项名
SUB PROJECT

图纸名称
DRAWING TITLE
进水渠及6—3鱼池2-2剖立面图

项目负责人 PROJECT DIRECTOR	陈　晗		
审定人 APPROVED BY	梁惠卿		
专业负责人 DISCIPLINE RESPONSIBLE BY	陈　晗		
审　核　人 EXAMINED BY	梁惠卿		
校　对　人 CHECKED BY	邸　颖		
设计人 DESIGNED BY	邸　颖		
设计编号 PROJECT No.			
版次 VERSION	A	图号 DRAWING NO.	YS-09
比例 SCALE	1:400	日期 DATE	2026.08
专业 PROFESSIONAL		图别 STATUS	施工图

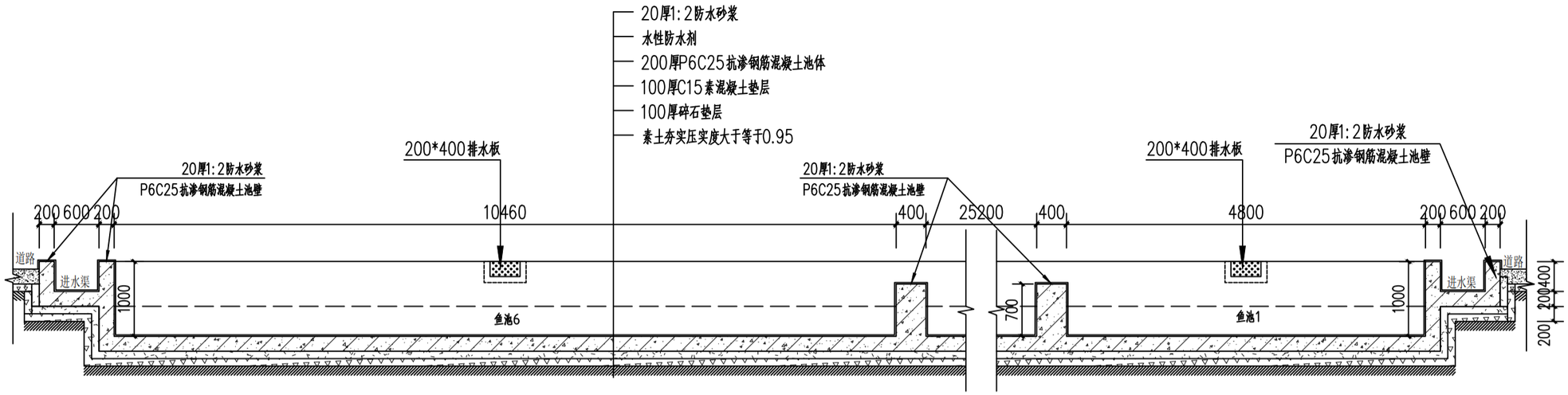

进水渠及6—1鱼池3-3剖立面图 1:65

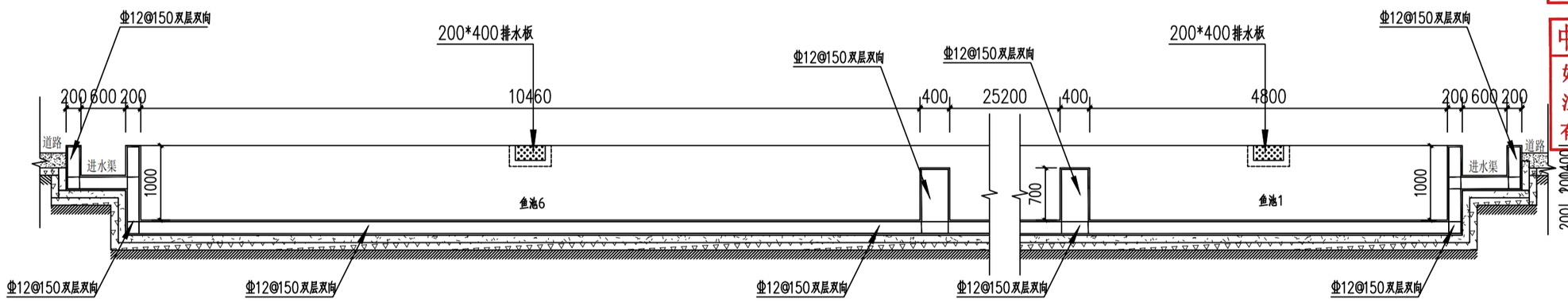

进水渠及6—1鱼池3-3剖立面配筋图 1:65

专业	签字	日期
方案		
建筑		
结构		
专业	签字	日期
暖通		
给排水		
电气		

设计单位
DESIGN UNIT

顺风建筑规划设计有限公司

工程设计证书编号：A235044076

说明

本图纸的版权，属顺风建筑规划设计有限公司所有，不得用于本工程以外范围.
本图纸需手续齐全方可用于施工.

工程设计出图专用章
DESIGN APPROVAL FOR CONSTRUCTION
证书编号：A235044076
建筑行业乙级 市政行业乙级
水利行业乙级 公路行业乙级
电力行业乙级 环境行业乙级
农林行业乙级 风景园林乙级
顺风建筑规划设计有限公司

注册执业章
REGISTERED SEAL
中华人民共和国一级注册建筑师
姓 名：陈 晗
注册号：3504407-006
有效期：至2027年07月

中华人民共和国一级注册建筑师
姓 名：梁惠卿
注册号：3504407-006
有效期：至2027年12月

建设单位
OWNER
佛坪县陈家坝镇人民政府

项目名称
ITEM NAME
陈家坝镇陈家坝村、金星村冷水鱼养殖联村共建项目

子项名
SUB PROJECT

图纸名称
DRAWING TITLE
进水渠及6—1鱼池3-3剖立面图

项目负责人 PROJECT DIRECTOR	陈 晗		
审定人 APPROVED BY	梁惠卿		
专业负责人 DISCIPLINE RESPONSIBLE BY	陈 晗		
审 核 人 EXAMINED BY	梁惠卿		
校 对 人 CHECKED BY	邸 颖		
设计人 DESIGNED BY	邸 颖		
设计编号 PROJECT No.			
版次 VERSION	A	图号 DRAWING NO.	YS-10
比例 SCALE	1:400	日期 DATE	2026.08
专业 PROFESSIONAL		图别 STATUS	施工图

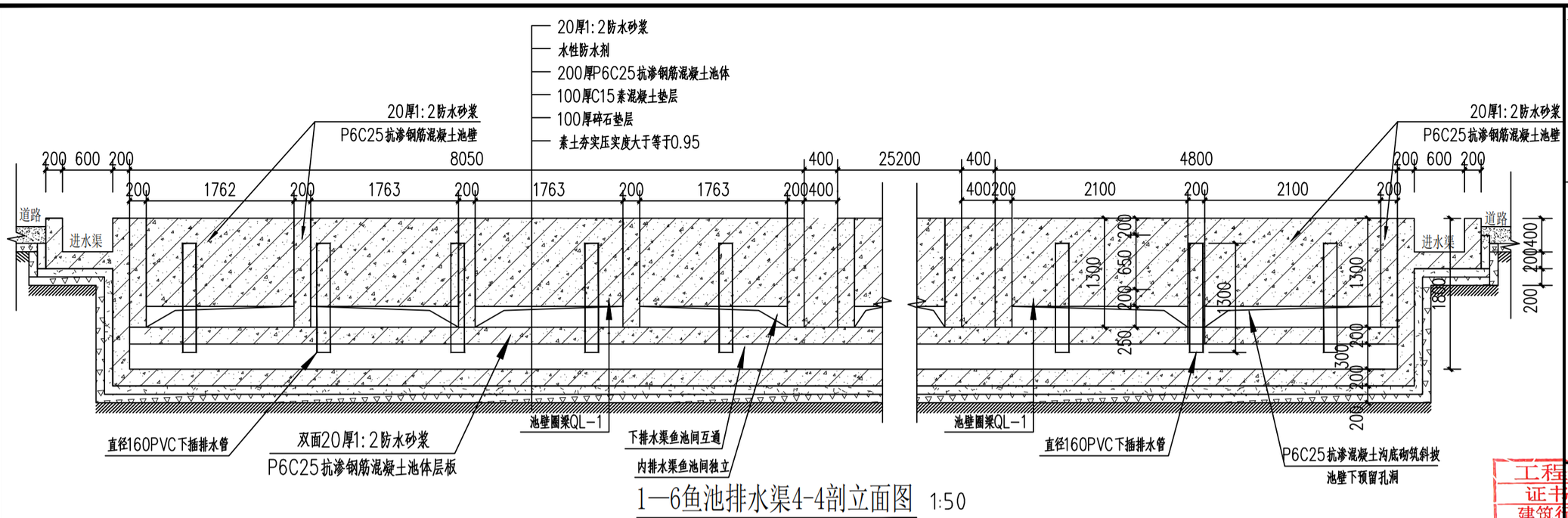

1—6鱼池排水渠4-4剖立面图 1:50

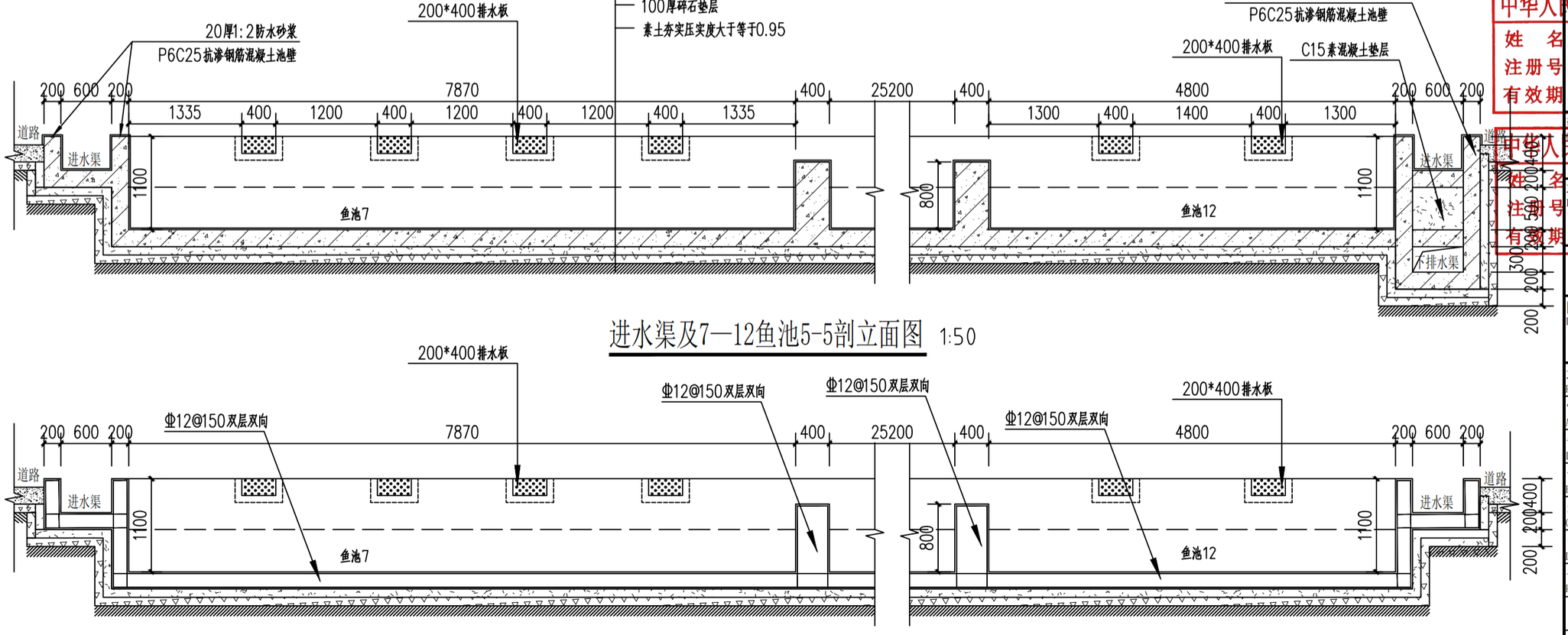

进水渠及7—12鱼池5-5剖立面图 1:50

进水渠及7—12鱼池5-5剖立面配筋图 1:50

专业 方案 建筑 结构

日期 | 签字 | 专业 | 日期 | 签字

专业 | 给排水 | 暖通 | 电气

设计单位
DESIGN UNIT
顺风建筑规划设计有限公司
工程设计证书编号：A235044076

说明

本图纸的版权，属顺风建筑规划设计有限公司所有，不得用于本工程以外范围.
本图纸需手续齐全方可用于施工.

工程设计出图专用章
证书编号：A235044076
建筑行业乙级 市政行业乙级
水利行业乙级 公路行业乙级
电力行业乙级 环境行业乙级
农林行业乙级 风景园林乙级
顺风建筑规划设计有限公司

设计专用章
DESIGN APPROPRIATION CHAPTER

注册执业章
REGISTERED SEAL

中华人民共和国一级注册建筑师
姓 名：陈 晗
注册号：3504407-006
有效期：至2027年07月

建设单位
CONSTRUCTION
漳平县陈家坝镇人民政府

项目名称
ITEM NAME
陈家坝镇陈家坝村、金星村冷水鱼养殖联村共建项目

子项名
SUB PROJECT

中华人民共和国一级注册建筑师
姓 名：梁 惠 卿
注册号：3504407-006
有效期：至2027年12月

图纸名称
DRAWING TITLE
进水渠及1—6鱼池7-12鱼池剖立面图

项目负责人 PROJECT DIRECTOR	陈 晗		
审定人 APPROVED BY	梁惠卿		
专业负责人 DISCIPLINE RESPONSIBLE BY	陈 晗		
审 核 人 EXAMINED BY	梁惠卿		
校 对 人 CHECKED BY	邱 颖		
设计人 DESIGNED BY	邱 颖		
设计编号 PROJECT No.			
版次 VERSION	A	图号 DRAWING NO.	YS-11
比例 SCALE	1:50	日期 DATE	2026.08
专业 PROFESSIONAL		图别 STATUS	施工图

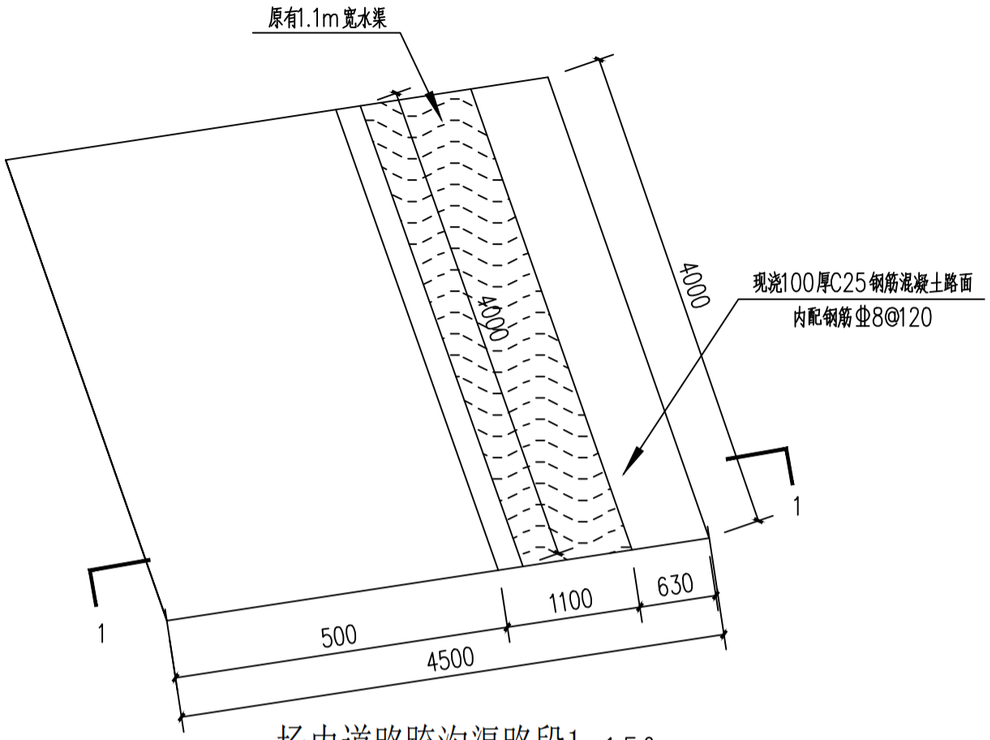

场内道路跨沟渠路段1 1:50

备注：现浇100厚C25钢筋混凝土路面面积约为22平方米

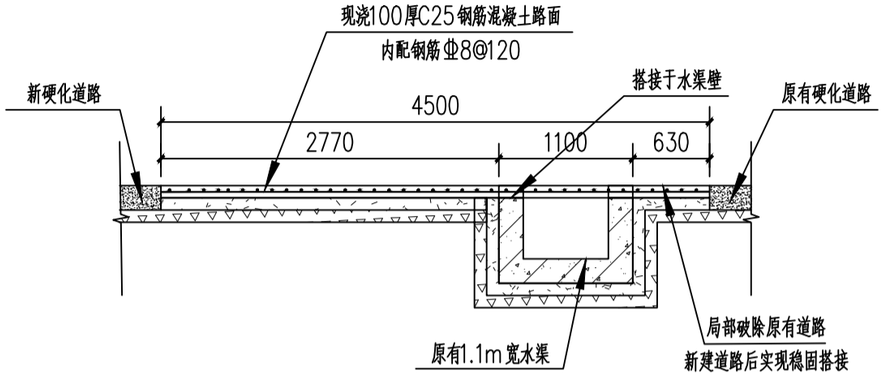

场内道路跨沟渠路段1(1-1)剖立面图 1:50

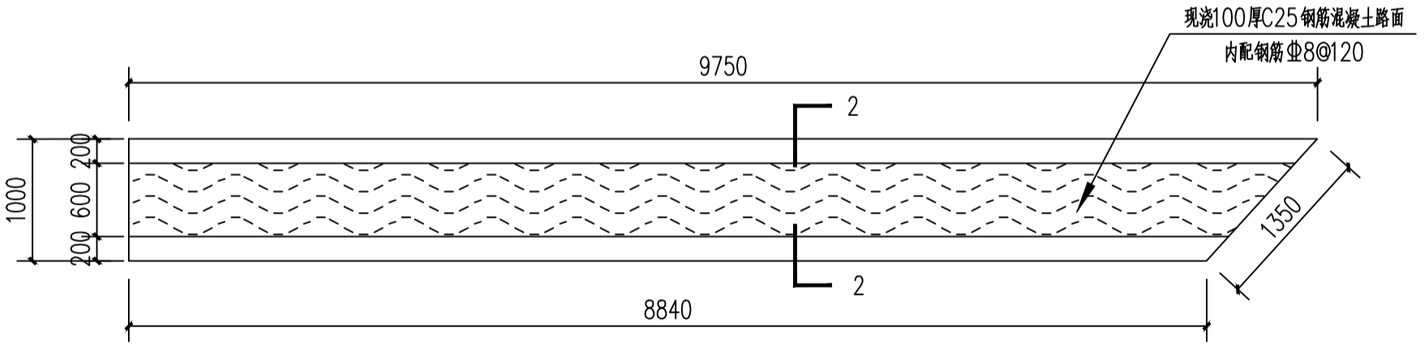

场内道路跨沟渠路段2 1:50

备注：现浇100厚C25钢筋混凝土路面面积约为10平方米，异形搭接边缘根据现场渠壁形状合理优化

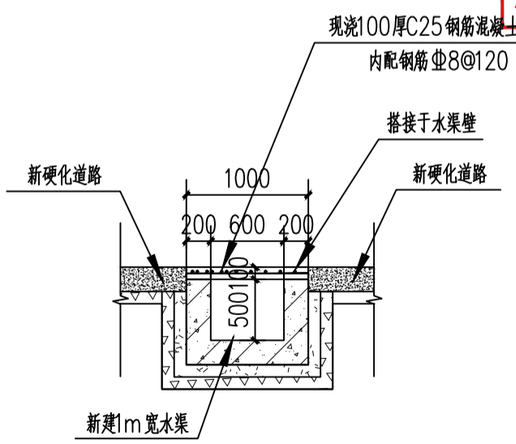

场内道路跨沟渠路段2、3(2-2)剖立面图 1:50

专业 | 方案 | 建筑 | 结构

日期 | 签字 | 专业 | 暖通 | 给排水 | 电气

日期 | 签字

设计单位
DESIGN UNIT

顺风建筑规划设计有限公司

工程设计证书编号：A235044076

说明

本图纸的版权，属顺风建筑规划设计有限公司所有，不得用于本工程以外范围.
本图纸需手续齐全方可用于施工.

工程设计出图专用章
证书编号：A235044076
建筑行业乙级 市政行业乙级
水利行业乙级 公路行业乙级
电力行业乙级 环境行业乙级
农林行业乙级 风景园林乙级
顺风建筑规划设计有限公司

注册执业章
REGISTERED SEAL

中华人民共和国一级注册建筑师
姓 名：陈 晗
注册号：3504407-006
有效期：至2027年07月

中华人民共和国一级注册建筑师
姓 名：梁惠卿
注册号：3504407-006
有效期：至2027年12月

建设单位
OWNER
佛坪县陈家坝镇人民政府

项目名称
ITEM NAME
陈家坝镇陈家坝村、金星村冷水鱼养殖联村共建项目

子项名
SUB PROJECT

图纸名称
DRAWING TITLE
场内道路跨沟渠路段详图

项目负责人 PROJECT DIRECTOR	陈 晗		
审定人 APPROVED BY	梁惠卿		
专业负责人 DISCIPLINE RESPONSIBLE BY	陈 晗		
审 核 人 EXAMINED BY	梁惠卿		
校 对 人 CHECKED BY	邸 颖		
设计人 DESIGNED BY	邸 颖		
设计编号 PROJECT No.			
版次 VERSION	A	图号 DRAWING NO.	YS-12
比例 SCALE	1:50	日期 DATE	2026.08
专业 PROFESSIONAL		图别 STATUS	施工图

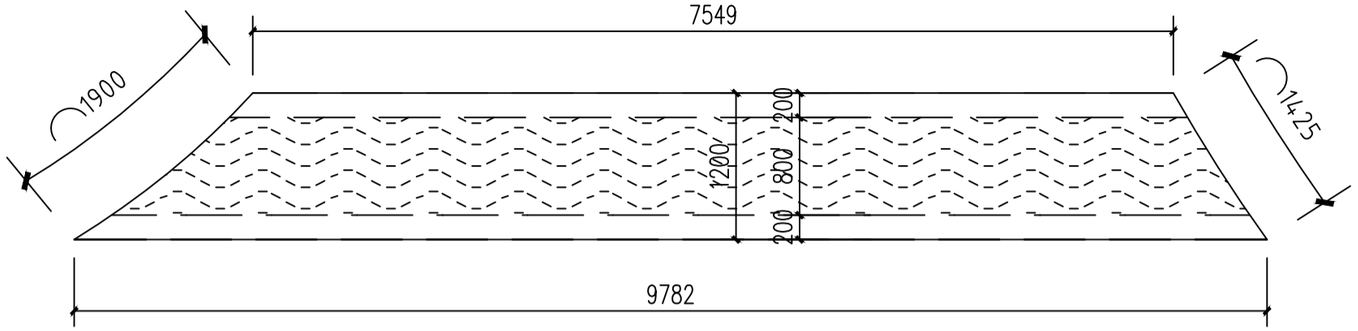

场内道路跨沟渠路段3 1:50

备注：现浇100厚C25钢筋混凝土路面面积约为11平方米,异形搭接边缘根据现场渠壁形状合理优化,搭接池壁做法参考剖面2-2

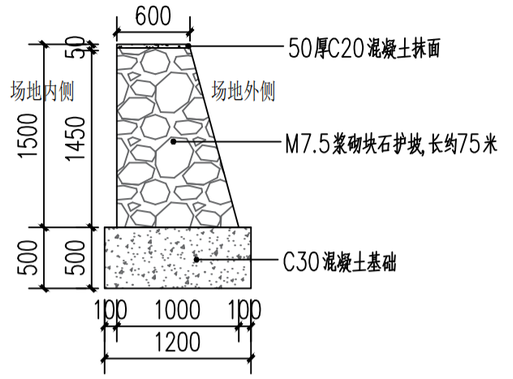

浆砌石挡墙剖面图 1:50

备注：浆砌石挡墙根据地势，均高约1.5m。

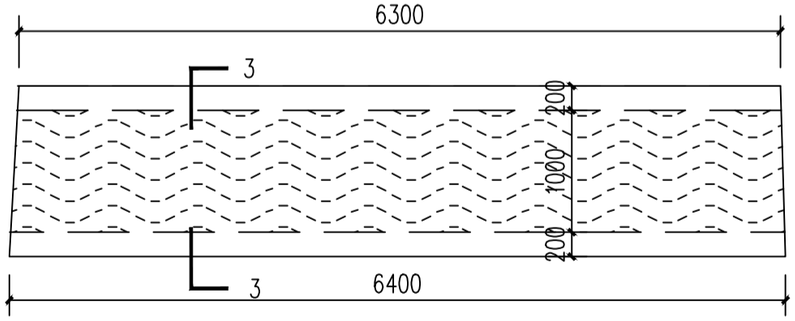

场内道路跨沟渠路段4 1:50

备注：现浇100厚C25钢筋混凝土路面面积约为9平方米

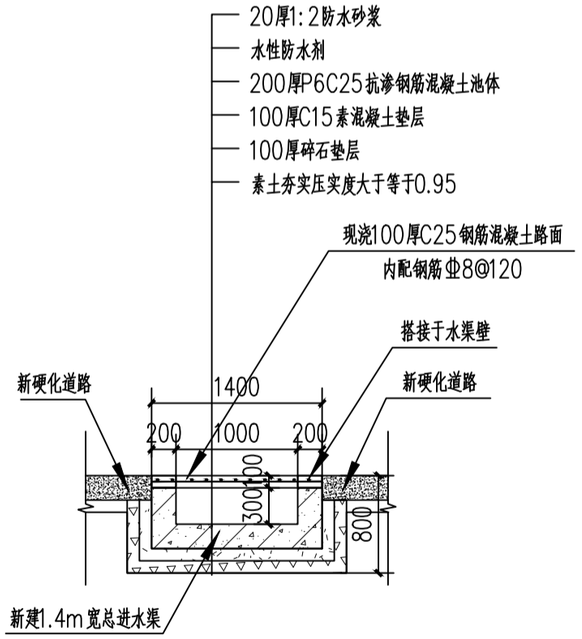

备注：新建1.4m宽总进水渠,总长约6.6m,考虑到水渠下埋设排污管，埋设深度无法确定，尽量加宽总进水渠宽度，缩减进水渠深度,现初步设计该尺寸，后可根据现场排污管深度会同设计、建设商议调整。

专业	签字	日期
方案		
建筑		
结构		
暖通		
给排水		
电气		

设计单位
DESIGN UNIT

顺风建筑规划设计有限公司

工程设计证书编号：A235044076

说明

本图纸的版权,属顺风建筑规划设计有限公司所有,不得用于本工程以外范围.
本图纸需手续齐全方可用于施工.

工程设计出图专用章
证书编号：A235044076
建筑行业乙级 市政行业乙级
水利行业乙级 公路行业乙级
电力行业乙级 环境行业乙级
农林行业乙级 风景园林乙级
顺风建筑规划设计有限公司

注册执业章
REGISTERED SEAL
中华人民共和国一级注册建筑师
姓 名：陈 晗
注册号：3504407-006
有效期：至2027年07月

中华人民共和国一级注册建筑师
姓 名：梁 惠 卿
注册号：3504407-006
有效期：至2027年12月

建设单位
OWNER UNIT
佛坪县陈家坝镇人民政府

项目名称
ITEM NAME
陈家坝镇陈家坝村、金星村冷水鱼养殖联村共建项目

子项名
SUB PROJECT

图纸名称
DRAWING TITLE
场内跨沟渠路段及护坡详图

项目负责人 PROJECT DIRECTOR	陈 晗		
审定人 APPROVED BY	梁惠卿		
专业负责人 DISCIPLINE RESPONSIBLE BY	陈 晗		
审 核 人 EXAMINED BY	梁惠卿		
校 对 人 CHECKED BY	邸 颖		
设计人 DESIGNED BY	邸 颖		
设计编号 PROJECT No.			
版次 VERSION	A	图号 DRAWING NO.	YS-13
比例 SCALE	1:50	日期 DATE	2026.08
专业 PROFESSIONAL		图别 STATUS	施工图

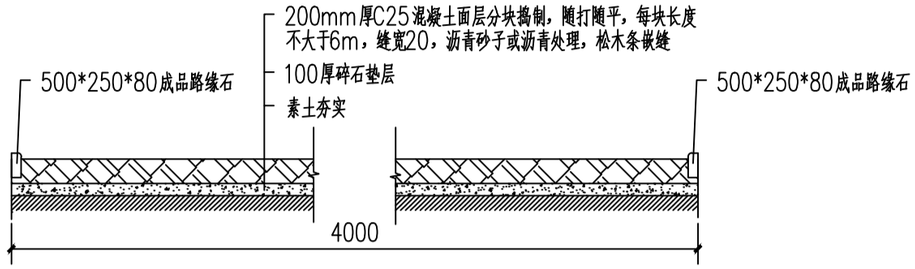

道路硬化及场地硬化节点图 1:50

备注：场地硬化及道路总面积约为960平方米,路缘石长度约330m

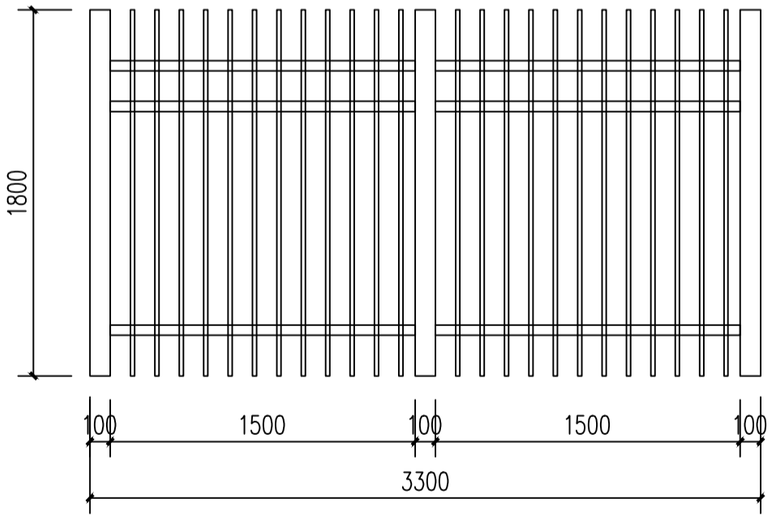

高1.8M镀锌方钢围栏立面大样图 1:50

备注：1.8m高围栏，总长约210m

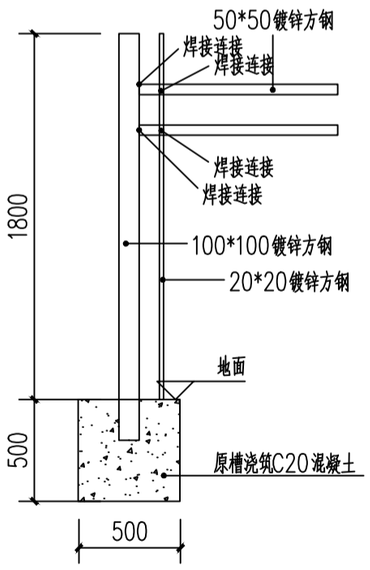

高1.8M镀锌方钢围栏基础大样图 1:50

专业	签字	日期
方案		
建筑		
结构		
暖通		
给排水		
电气		

设计单位
DESIGN UNIT

顺风建筑规划设计有限公司

工程设计证书编号：A235044076

说明

本图纸的版权，属顺风建筑规划设计有限公司所有，不得用于本工程以外范围.
本图纸需手续齐全方可用于施工.

工程设计出图专用章
证书编号：A235044076
建筑行业乙级 市政行业乙级
水利行业乙级 公路行业乙级
电力行业乙级 环境行业乙级
农林行业乙级 风景园林乙级
顺风建筑规划设计有限公司

注册执业章
REGISTERED SEAL

中华人民共和国一级注册建筑师
姓 名：陈 晗
注册号：3504407-006
有效期：至2027年07月

建设单位
OWNER UNIT
佛坪县陈家坝镇人民政府

项目名称
ITEM NAME
陈家坝镇陈家坝村、金星村冷水鱼养殖联村共建项目

子项名
SUB PROJECT

图纸名称
DRAWING TITLE
场内道路及围栏详图

项目负责人 PROJECT DIRECTOR	陈 晗		
审定人 APPROVED BY	梁惠卿		
专业负责人 DISCIPLINE RESPONSIBLE BY	陈 晗		
审 核 人 EXAMINED BY	梁惠卿		
校 对 人 CHECKED BY	邸 颖		
设计人 DESIGNED BY	邸 颖		
设计编号 PROJECT No.			
版次 VERSION	A	图号 DRAWING NO.	YS-14
比例 SCALE	1:50	日期 DATE	2026.08
专业 PROFESSIONAL		图别 STATUS	施工图

专业	签字	日期
方案		
建筑		
结构		
暖通		
给排水		
电气		

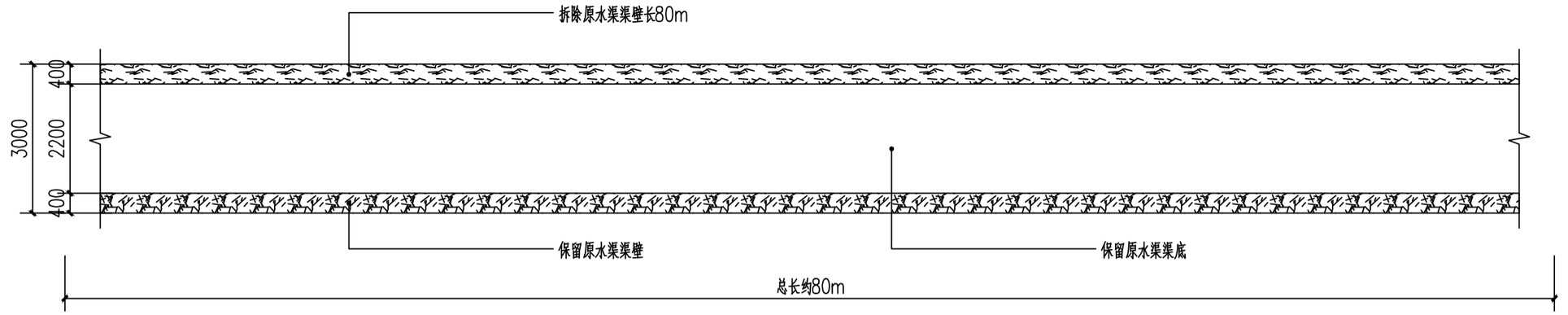

引水渠原始平面节点图 1:100

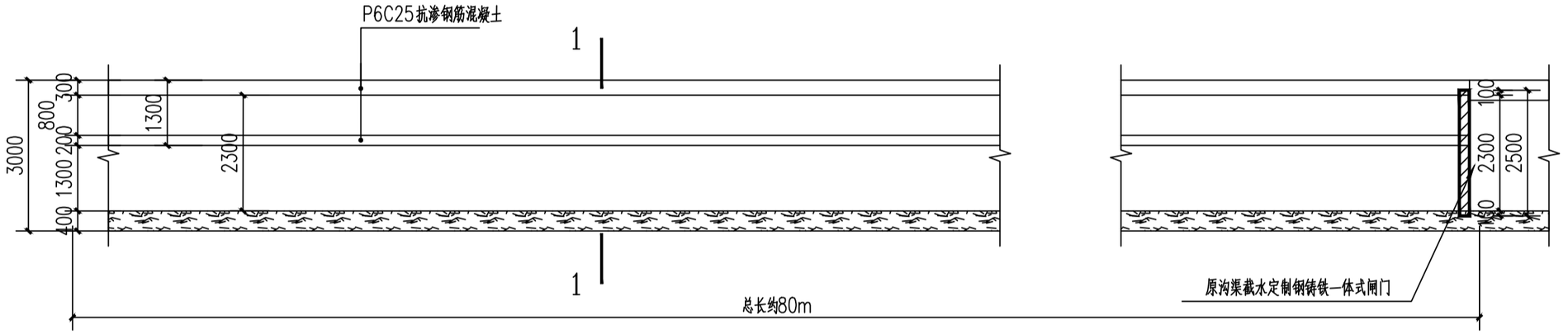

1.3m宽挂壁引水渠设计平面节点图 1:100

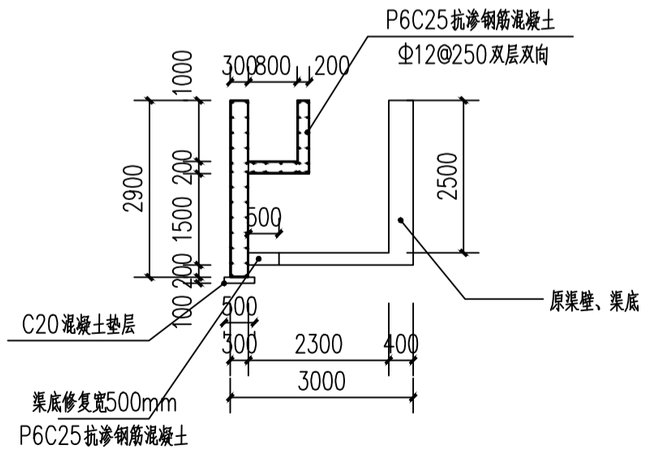

1.3m宽挂壁引水渠1-1剖立面节点图 1:100

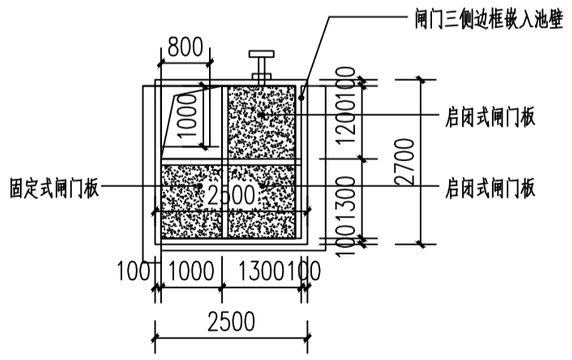

定制闸门 1:100

设计单位
DESIGN UNIT

顺风建筑规划设计有限公司

工程设计证书编号：A235044076

说明

本图纸的版权，属顺风建筑规划设计有限公司所有，不得用于本工程以外范围.
本图纸需手续齐全方可用于施工.

工程设计出图专用章
证书编号：A235044076
建筑行业乙级　市政行业乙级
水利行业乙级　公路行业乙级
电力行业乙级　环境行业乙级
农林行业乙级　风景园林乙级
顺风建筑规划设计有限公司

注册执业章
REGISTERED SEAL

中华人民共和国一级注册建筑师
姓　名：陈　晗
注册号：3504407-006
有效期：至2027年07月

建设单位
OWNER'S UNIT
佛坪县陈家坝镇人民政府

项目名称
ITEM NAME
陈家坝镇陈家坝村、金星村冷水鱼养殖联村共建项目

子项名
SUB PROJECT

图纸名称
DRAWING TITLE
1.3m宽挂壁引水渠详图

项目负责人 PROJECT DIRECTOR	陈　晗	
审定人 APPROVED BY	梁惠卿	
专业负责人 DISCIPLINE RESPONSIBLE BY	陈　晗	
审　核　人 EXAMINED BY	梁惠卿	
校　对　人 CHECKED BY	邸　颖	
设计人 DESIGNED BY	邸　颖	
设计编号 PROJECT No.		

版次 VERSION	A	图号 DRAWING NO.	YS-15
比例 SCALE	1:50	日期 DATE	2026.08
专业 PROFESSIONAL		图别 STATUS	施工图

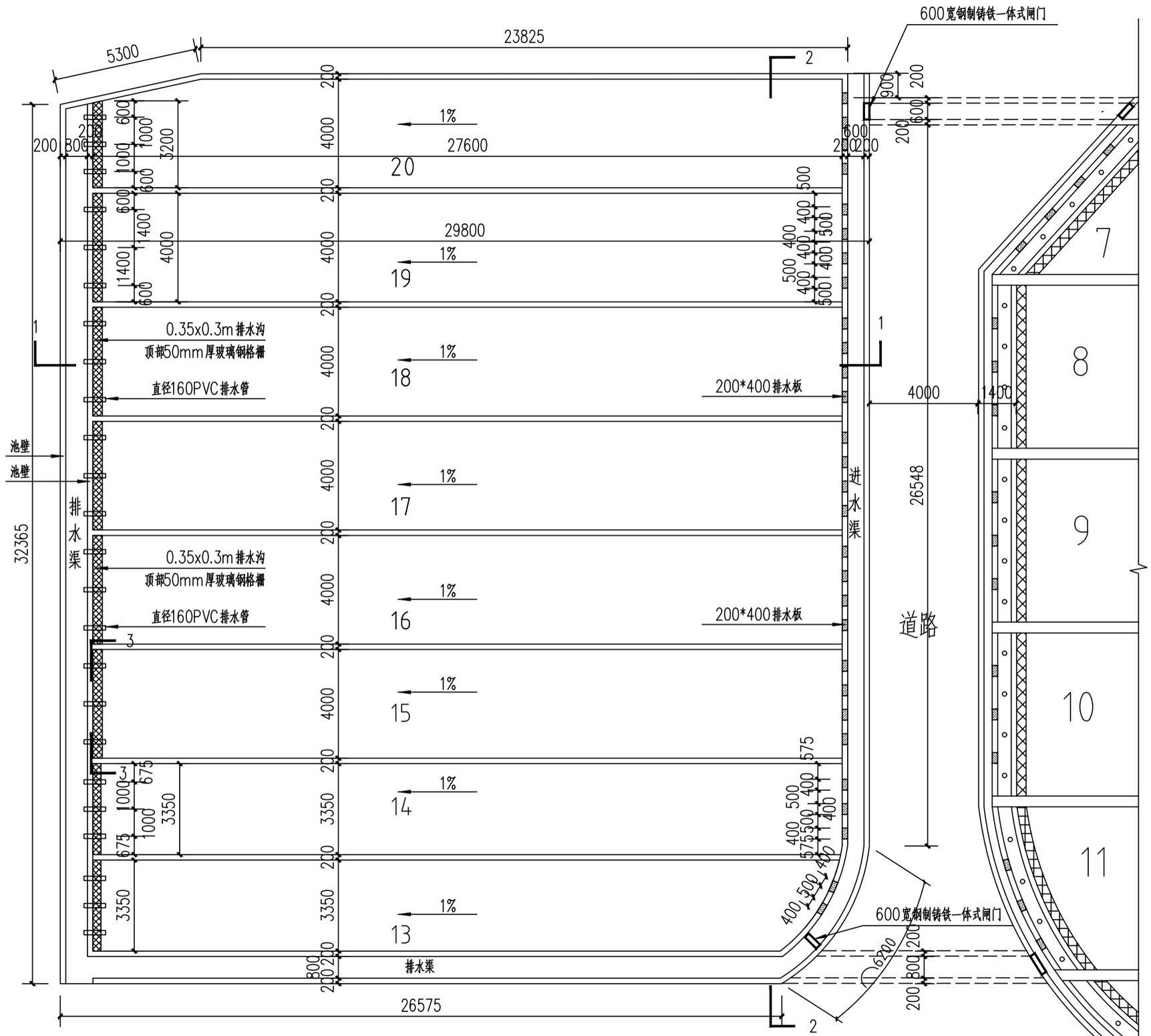

进水渠及13—20鱼池平面详图 1:150

专业 | 签字 | 日期 | 专业 | 签字 | 日期

方案 暖通

建筑 给排水

结构 电气

设计单位
DESIGN UNIT

顺风建筑规划设计有限公司

工程设计证书编号：A235044076

说明

本图纸的版权，属顺风建筑规划设计有限公司所有，不得用于本工程以外范围.

本图纸需手续齐全方可用于施工.

工程设计出图专用章
证书编号：A235044076
建筑行业乙级 市政行业乙级
水利行业乙级 公路行业乙级
电力行业乙级 环境行业乙级
农林行业乙级 风景园林乙级
顺风建筑规划设计有限公司

注册执业章
REGISTERED SEAL

中华人民共和国一级注册建筑师
姓 名：陈 晗
注册号：3504407-006
有效期：至2027年07月

中华人民共和国一级注册建筑师
姓 名：梁惠卿
注册号：3504407-005
有效期：至2027年12月

建设单位
BUILDING UNIT
佛坪县陈家坝镇人民政府

项目名称
ITEM NAME
陈家坝镇陈家坝村、金星村冷水鱼养殖联村共建项目

子项名
SUB PROJECT

图纸名称
DRAWING TITLE
进水渠及13—20鱼池平面详图

项目负责人 PROJECT DIRECTOR	陈 晗		
审定人 APPROVED BY	梁惠卿		
专业负责人 DISCIPLINE RESPONSIBLE BY	陈 晗		
审 核 人 EXAMINED BY	梁惠卿		
校 对 人 CHECKED BY	邸 颖		
设计人 DESIGNED BY	邸 颖		
设计编号 PROJECT No.			
版次 VERSION	A	图号 DRAWING NO.	YS-16
比例 SCALE	1:150	日期 DATE	2026.08
专业 PROFESSIONAL		图别 STATUS	施工图

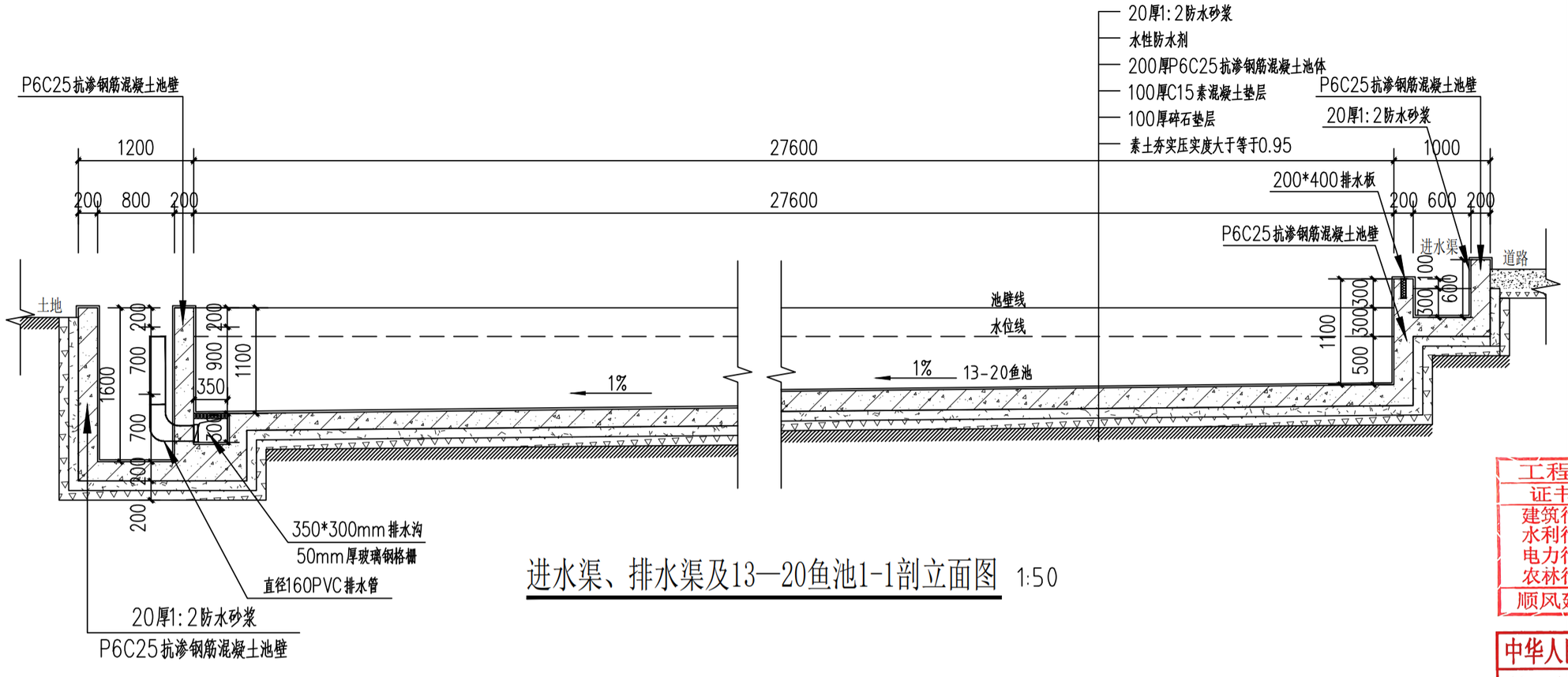

进水渠、排水渠及13—20鱼池1-1剖立面图 1:50

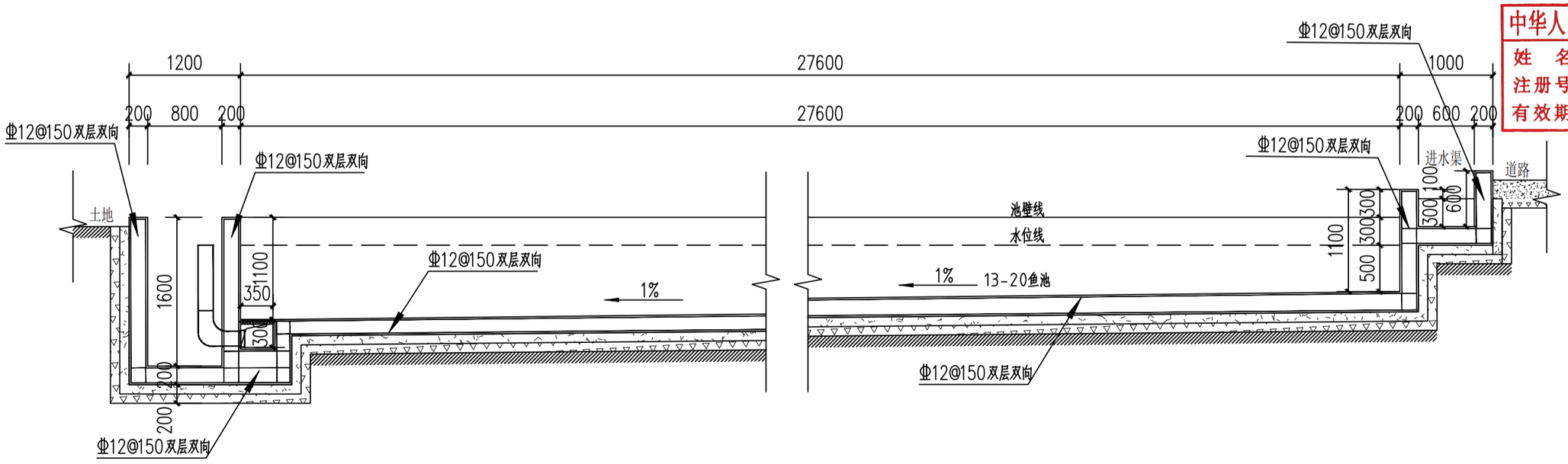

进水渠、排水渠及13—20鱼池1-1剖立面配筋图 1:50

日期	签字	专业
		暖通
		给排水
		电气
		方案
		建筑
		结构

设计单位
DESIGN UNIT

顺风建筑规划设计有限公司

工程设计证书编号：A235044076

说明

本图纸的版权，属顺风建筑规划设计有限公司所有，不得用于本工程以外范围.
本图纸需手续齐全方可用于施工.

工程设计出图专用章
证书编号：A235044076
建筑行业乙级 市政行业乙级
水利行业乙级 公路行业乙级
电力行业乙级 环境行业乙级
农林行业乙级 风景园林乙级
顺风建筑规划设计有限公司

注册执业章
REGISTERED SEAL

中华人民共和国一级注册建筑师
姓 名：陈 晗
注册号：3504407-006
有效期：至2027年07月

中华人民共和国一级注册建筑师
姓 名：梁 惠 卿
注册号：3504407-006
有效期：至2027年12月

建设单位
OWNER UNIT
佛坪县陈家坝镇人民政府

项目名称
ITEM NAME
陈家坝镇陈家坝村、金星村冷水鱼养殖联村共建项目

子项名
SUB PROJECT

图纸名称
DRAWING TITLE
13—20鱼池1-1剖立面图

项目负责人 PROJECT DIRECTOR	陈 晗		
审定人 APPROVED BY	梁惠卿		
专业负责人 DISCIPLINE RESPONSIBLE BY	陈 晗		
审 核 人 EXAMINED BY	梁惠卿		
校 对 人 CHECKED BY	邱 颖	邱颖	
设计人 DESIGNED BY	邱 颖	邱颖	
设计编号 PROJECT No.			
版次 VERSION	A	图号 DRAWING NO.	YS-17
比例 SCALE	1:50	日期 DATE	2026.08
专业 PROFESSIONAL		图别 STATUS	施工图

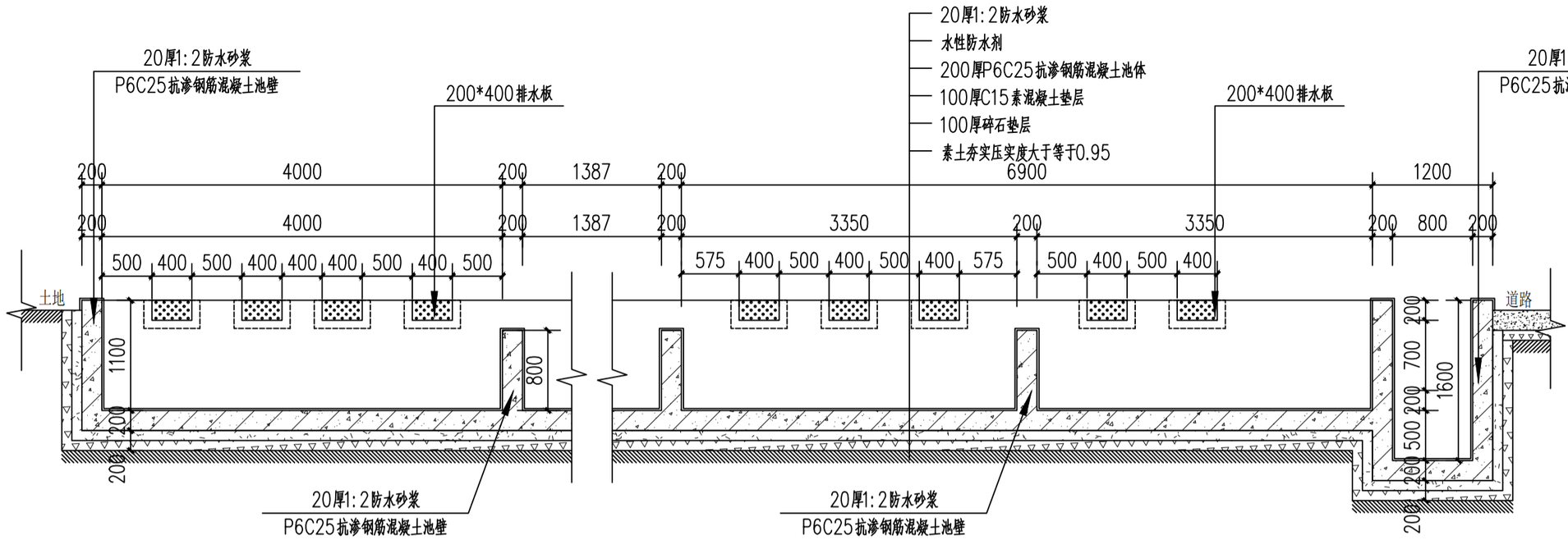

进水渠、排水渠及13—20鱼池2-2剖立面图 1:50

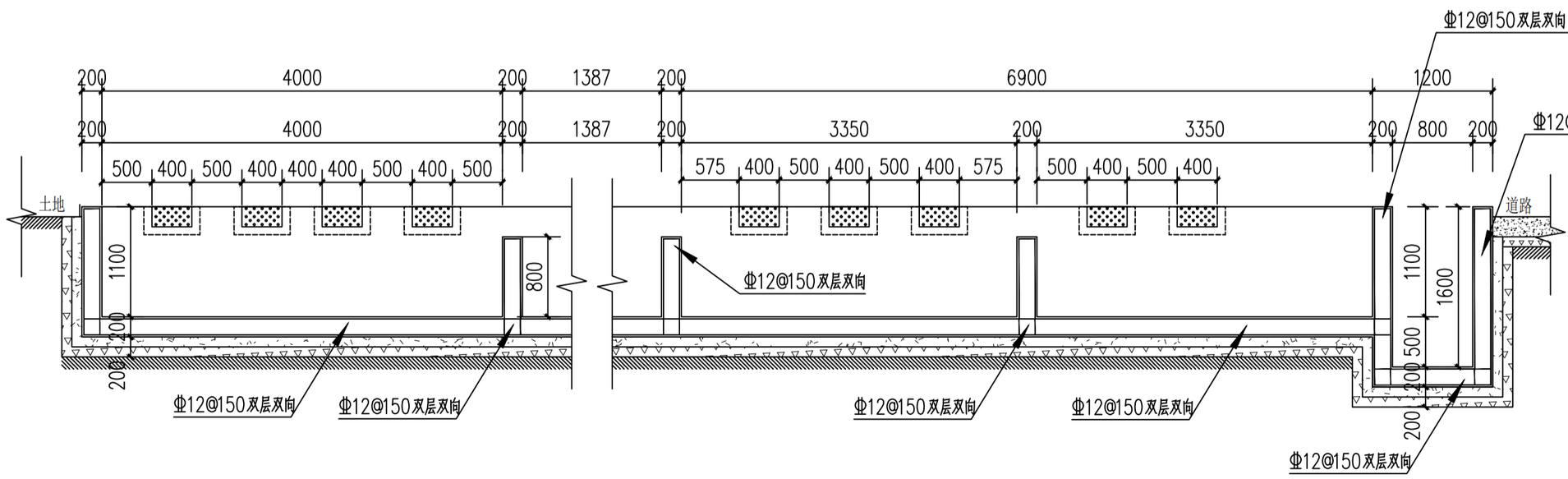

进水渠、排水渠及13—20鱼池2-2剖立面配筋图 1:50

设计单位
DESIGN UNIT

顺风建筑规划设计有限公司

工程设计证书编号：A235044076

说明

本图纸的版权，属顺风建筑规划设计有限公司所有，不得用于本工程以外范围.
本图纸需手续齐全方可用于施工.

工程设计出图专用章
证书编号：A235044076
建筑行业乙级 市政行业乙级
水利行业乙级 公路行业乙级
电力行业乙级 环境行业乙级
农林行业乙级 风景园林乙级
顺风建筑规划设计有限公司

注册执业章
REGISTERED SEAL
中华人民共和国一级注册建筑师
姓 名：陈 晗
注册号：3504407-006
有效期：至2027年07月

中华人民共和国一级注册建筑师
姓 名：梁惠卿
注册号：3504407-006
有效期：至2027年12月

建设单位
OWNER UNIT
佛坪县陈家坝镇人民政府

项目名称
ITEM NAME
陈家坝镇陈家坝村、金星村冷水鱼养殖联村共建项目

子项名
SUB PROJECT

图纸名称
DRAWING TITLE
13—20鱼池2-2剖立面图

项目负责人 PROJECT DIRECTOR	陈 晗		
审定人 APPROVED BY	梁惠卿		
专业负责人 DISCIPLINE RESPONSIBLE BY	陈 晗		
审 核 人 EXAMINED BY	梁惠卿		
校 对 人 CHECKED BY	邸 颖		
设计人 DESIGNED BY	邸 颖		
设计编号 PROJECT No.			
版次 VERSION	A	图号 DRAWING NO.	YS-18
比例 SCALE	1:50	日期 DATE	2026.08
专业 PROFESSIONAL		图别 STATUS	施工图

专业	签字	日期	专业	签字	日期
方案			暖通		
建筑			给排水		
结构			电气		

专业	签字	日期
结构		
建筑		
方案		

专业	签字	日期
电气		
给排水		
暖通		

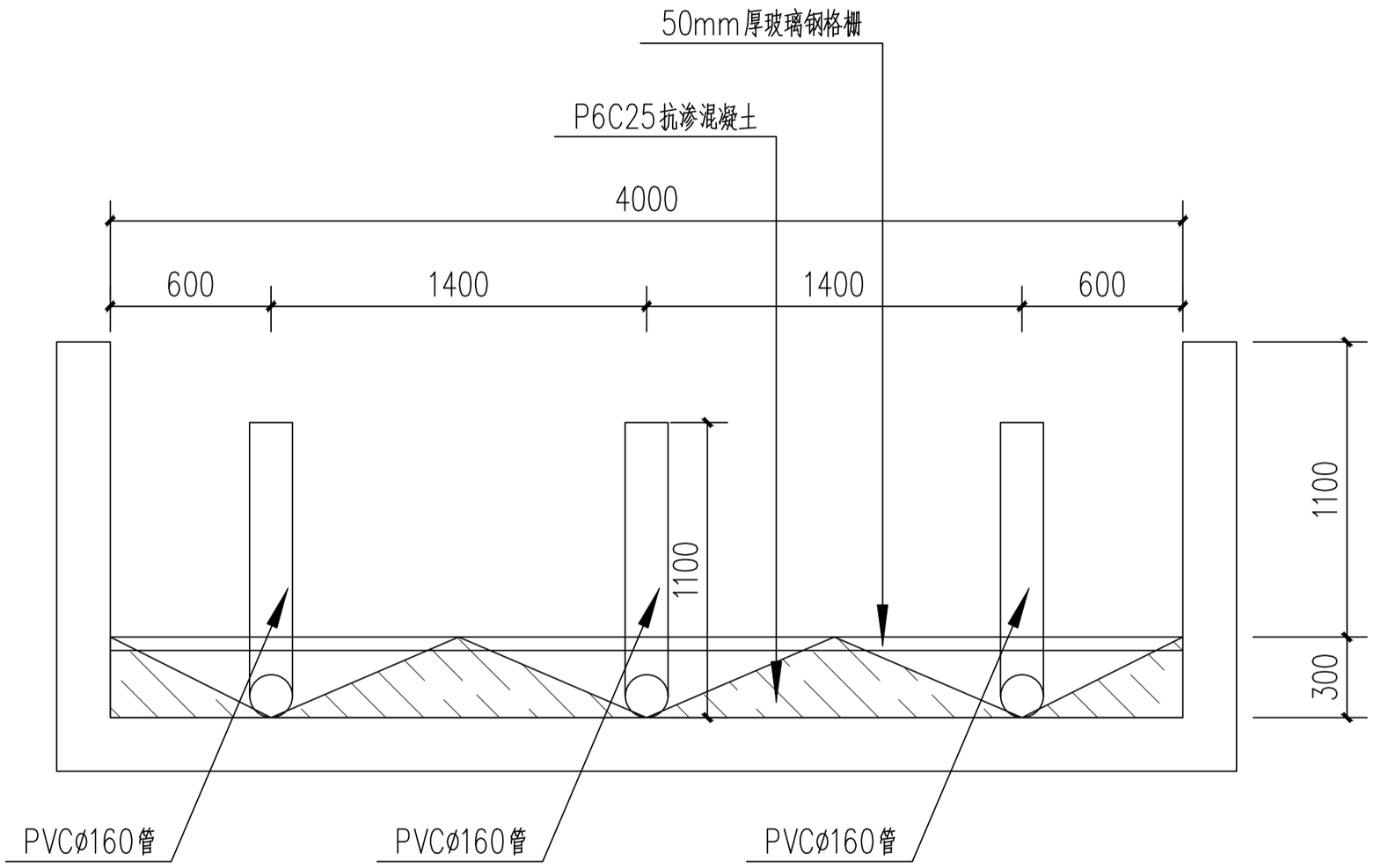

13—20鱼池排水3-3剖立面图 1:30

设计单位
DESIGN UNIT

顺风建筑规划设计有限公司

工程设计证书编号：A235044076

说明

本图纸的版权，属顺风建筑规划设计有限公司所有，不得用于本工程以外范围.
本图纸需手续齐全方可用于施工.

设计专用章
DESIGN APPROPRIATION CHAPTER

工程设计出图专用章
证书编号：A235044076
建筑行业乙级　市政行业乙级
水利行业乙级　公路行业乙级
电力行业乙级　环境行业乙级
农林行业乙级　风景园林乙级
顺风建筑规划设计有限公司

注册执业章
REGISTERED SEAL

中华人民共和国一级注册建筑师
姓　名：陈　晗
注册号：3504407-006
有效期：至2027年07月

中华人民共和国一级注册建筑师
姓　名：梁惠卿
注册号：3504400006
有效期：至2027年12月

建设单位
OWNER UNIT
佛坪县陈家坝镇人民政府

项目名称
ITEM NAME
陈家坝镇陈家坝村、金星村冷水鱼养殖联村共建项目

子项名
SUB PROJECT

图纸名称
DRAWING TITLE
13—20鱼池2-2剖立面图

项目负责人 PROJECT DIRECTOR	陈　晗		
审定人 APPROVED BY	梁惠卿		
专业负责人 DISCIPLINE RESPONSIBLE BY	陈　晗		
审　核　人 EXAMINED BY	梁惠卿		
校　对　人 CHECKED BY	邸　颖		
设计人 DESIGNED BY	邸　颖		
设计编号 PROJECT No.			
版次 VERSION	A	图号 DRAWING NO.	YS-19
比例 SCALE	1:30	日期 DATE	2026.08
专业 PROFESSIONAL		图别 STATUS	施工图

水泵接线从原鱼场二期管理房接出4平方电缆，长度预计180m。

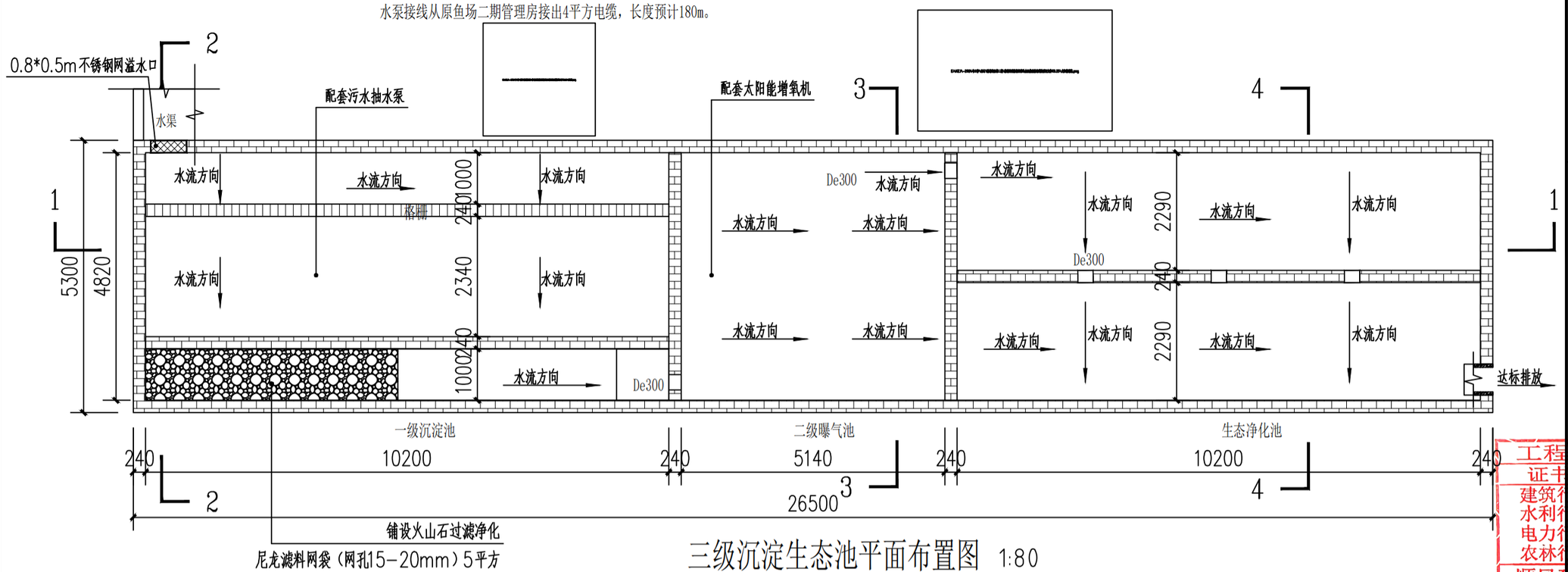

三级沉淀生态池平面布置图 1:80

说明：管道除DN600管为混凝土管外均采用PVC-U平壁管。

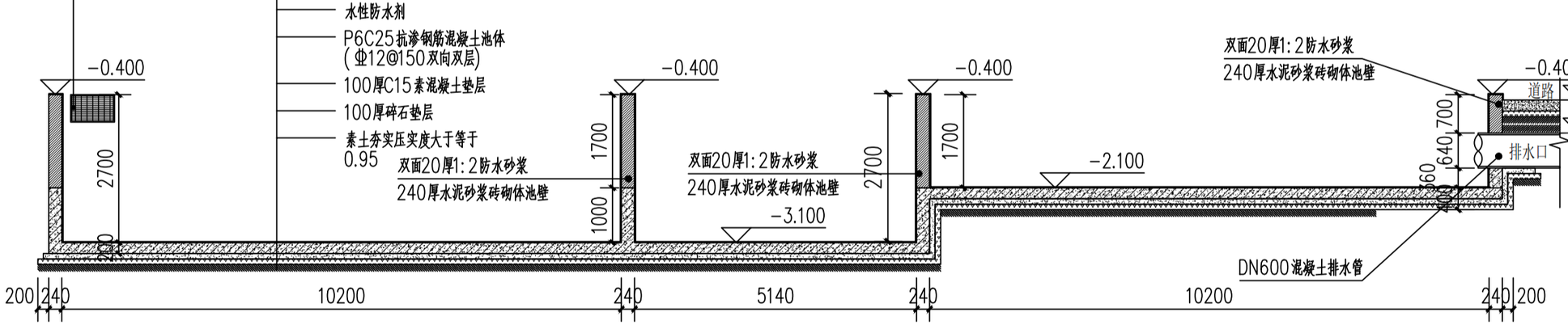

三级沉淀生态池1-1剖立面图 1:80

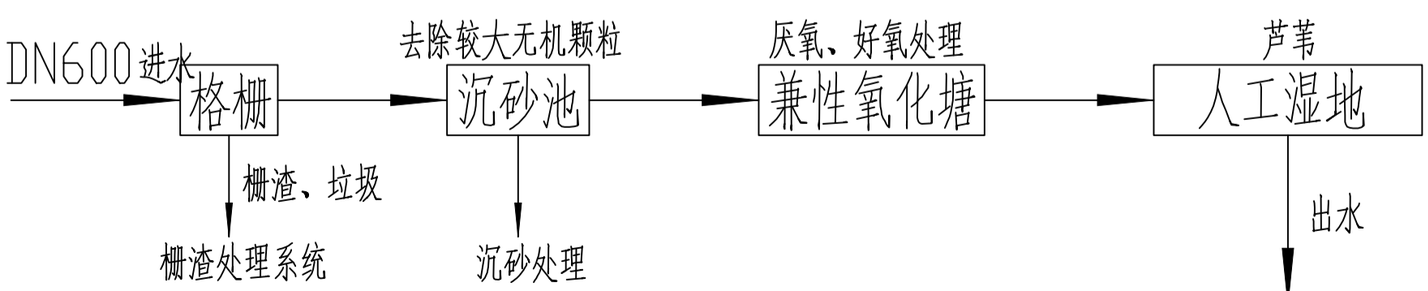

三级沉淀生态池处理工艺流程图

说明：生态净化池栽植芦苇，总面积约为50平方米
芦苇规格（9丛/平方米，1丛/9头，养护期一年）

设计单位 DESIGN UNIT

顺风建筑规划设计有限公司

工程设计证书编号：A235044076

说明

本图纸的版权，属顺风建筑规划设计有限公司所有，不得用于本工程以外范围.
本图纸需手续齐全方可用于施工.

工程设计出图专用章
证书编号：A235044076
建筑行业乙级 市政行业乙级
水利行业乙级 公路行业乙级
电力行业乙级 环境行业乙级
农林行业乙级 风景园林乙级
顺风建筑规划设计有限公司

注册执业章 REGISTERED SEAL

中华人民共和国一级注册建筑师
姓 名：陈 晗
注册号：3504407-006
有效期：至2027年07月

中华人民共和国一级注册建筑师
姓 名：梁惠卿
注册号：3504407-008
有效期：至2027年12月

建设单位 CONSTRUCTION UNIT
佛坪县陈家坝镇人民政府

项目名称 ITEM NAME
陈家坝镇陈家坝村、金星村冷水鱼养殖联村共建项目

子项名 SUB PROJECT

图纸名称 DRAWING TITLE
三级沉淀生态池平立面详图

项目负责人 PROJECT DIRECTOR	陈 晗		
审定人 APPROVED BY	梁惠卿		
专业负责人 DISCIPLINE RESPONSIBLE BY	陈 晗		
审 核 人 EXAMINED BY	梁惠卿		
校 对 人 CHECKED BY	邸 颖		
设计人 DESIGNED BY	邸 颖		
设计编号 PROJECT No.			
版次 VERSION	A	图号 DRAWING NO.	YS-20
比例 SCALE	1:80	日期 DATE	2026.08
专业 PROFESSIONAL		图别 STATUS	施工图

日期 | 签字 | 专业 | 暖通 | 给排水 | 电气
日期 | 签字 | 专业 | 方案 | 建筑 | 结构

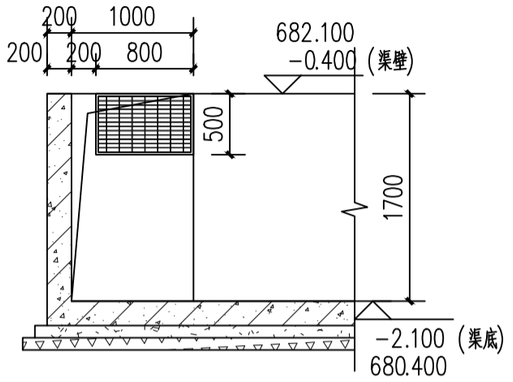

沉淀池入水口及水渠剖立面图 1:50

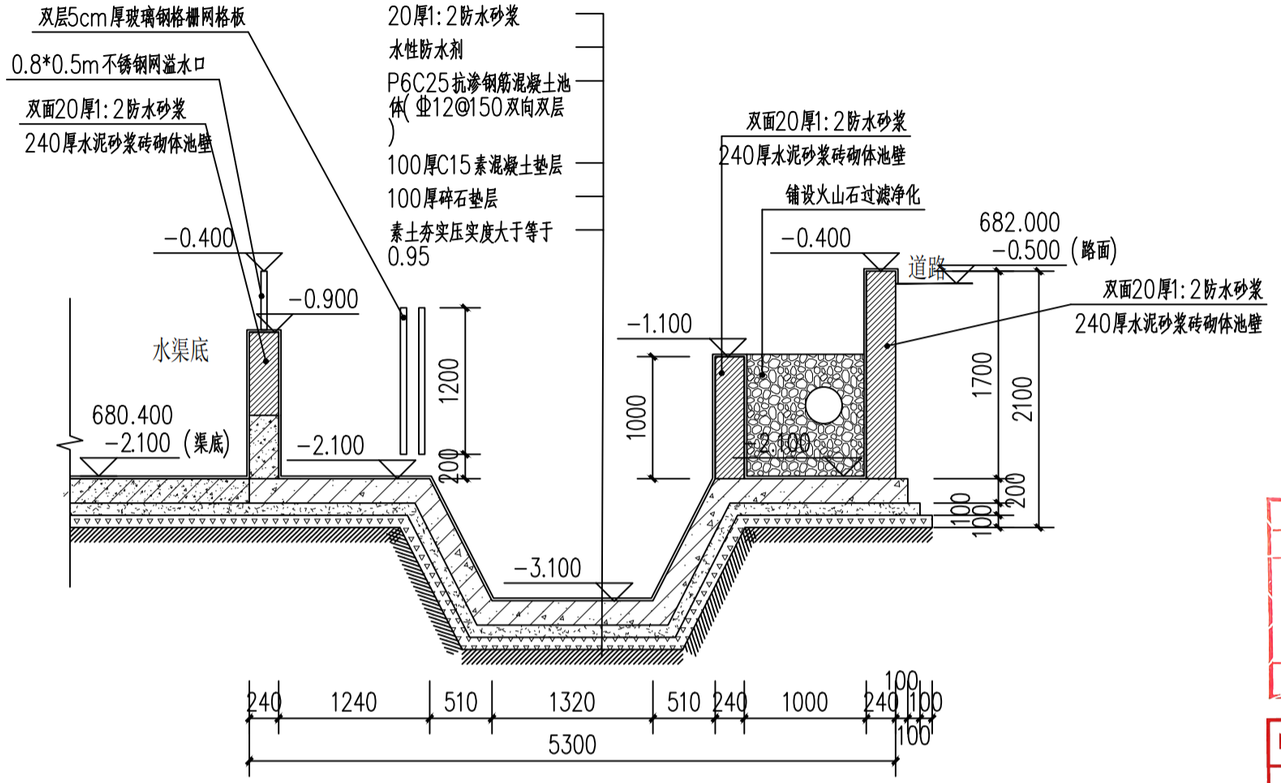

三级沉淀生态池2-2剖立面图 1:50

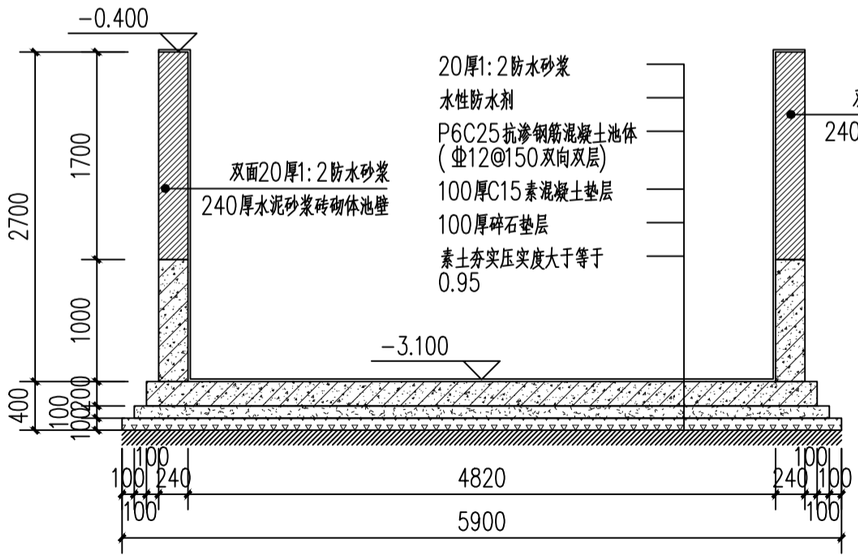

三级沉淀生态池3-3剖立面图 1:50

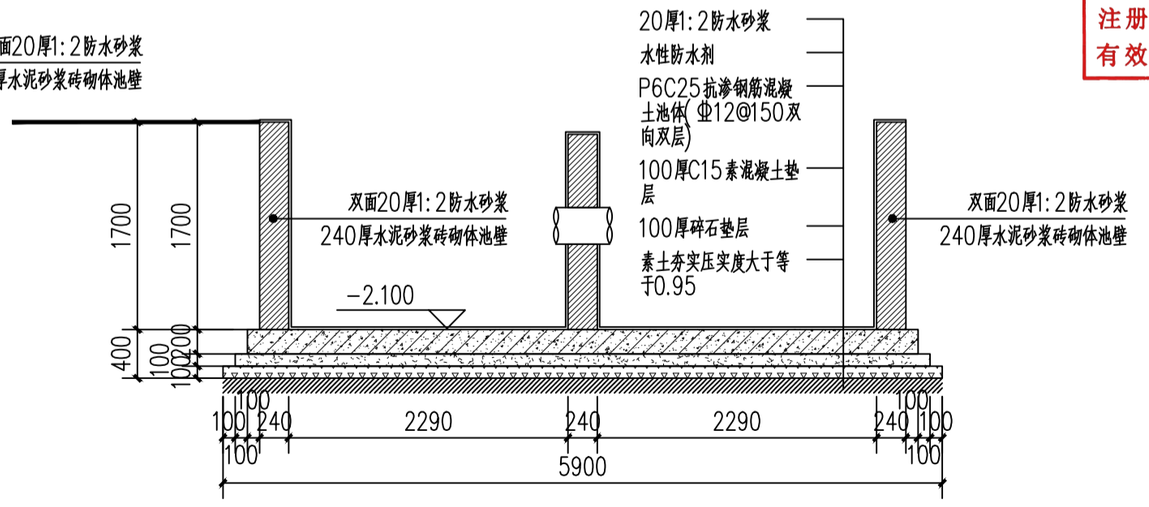

三级沉淀生态池4-4剖立面图 1:50

专业	签字	日期
方案		
建筑		
结构		
专业	签字	日期
暖通		
给排水		
电气		

设计单位
DESIGN UNIT

顺风建筑规划设计有限公司

工程设计证书编号：A235044076

说明

本图纸的版权，属顺风建筑规划设计有限公司所有，不得用于本工程以外范围.
本图纸需手续齐全方可用于施工.

工程设计出图专用章
证书编号：A235044076
建筑行业乙级 市政行业乙级
水利行业乙级 公路行业乙级
电力行业乙级 环境行业乙级
农林行业乙级 风景园林乙级
顺风建筑规划设计有限公司

注册执业章
REGISTERED SEAL

中华人民共和国一级注册建筑师
姓 名：陈 晗
注册号：3504407-006
有效期：至2027年07月

中华人民共和国一级注册建筑师
姓 名：梁惠卿
注册号：3504407-001
有效期：至2027年12月

建设单位
OWNER/EMPLOYER
佛坪县陈家坝镇人民政府

项目名称
ITEM NAME
陈家坝镇陈家坝村、金星村冷水鱼养殖联村共建项目

子项名
SUB PROJECT

图纸名称
DRAWING TITLE
三级沉淀生态池剖立面图

项目负责人 PROJECT DIRECTOR	陈 晗		
审定人 APPROVED BY	梁惠卿		
专业负责人 DISCIPLINE RESPONSIBLE BY	陈 晗		
审 核 人 EXAMINED BY	梁惠卿		
校 对 人 CHECKED BY	邸 颖		
设计人 DESIGNED BY	邸 颖		
设计编号 PROJECT No.			
版次 VERSION	A	图号 DRAWING NO.	YS-21
比例 SCALE	1:50	日期 DATE	2026.08
专业 PROFESSIONAL		图别 STATUS	施工图

专业	签字	日期	专业	签字	日期
方案			暖通		
建筑			给排水		
结构			电气		

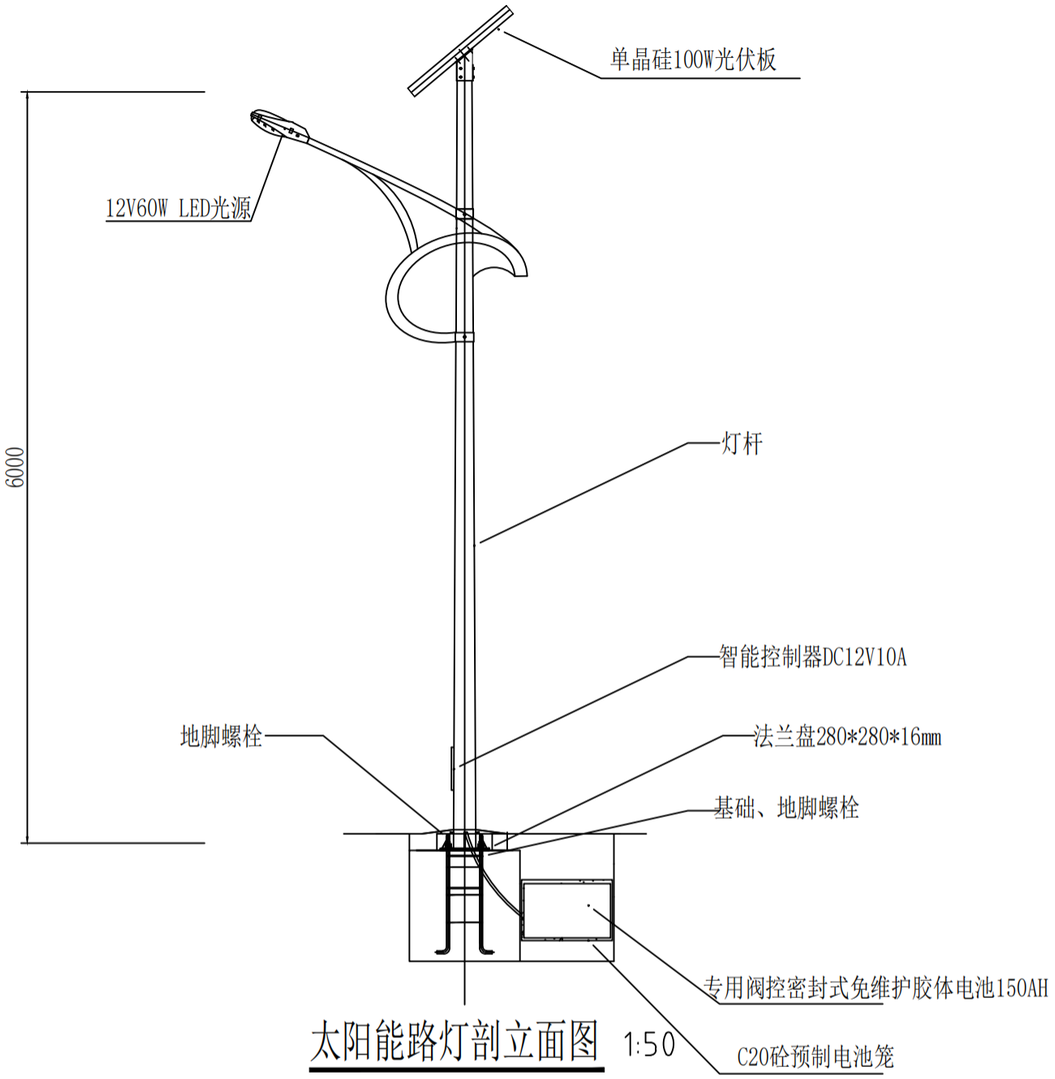

太阳能路灯剖立面图 1:50

注：新安装太阳能路灯共计8座

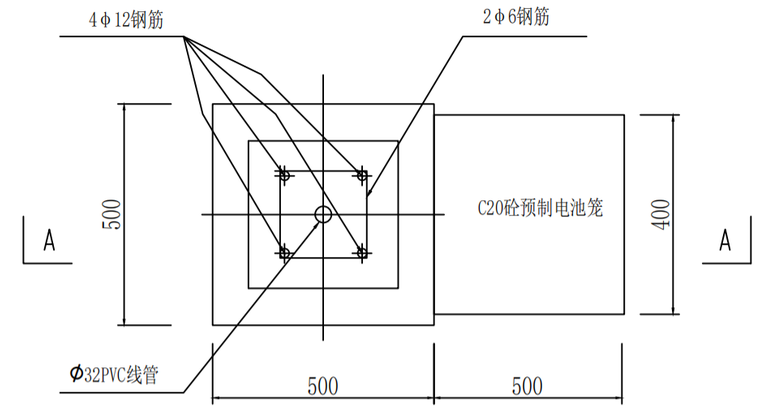

太阳能路灯基础(JC-1)平面图 1:50

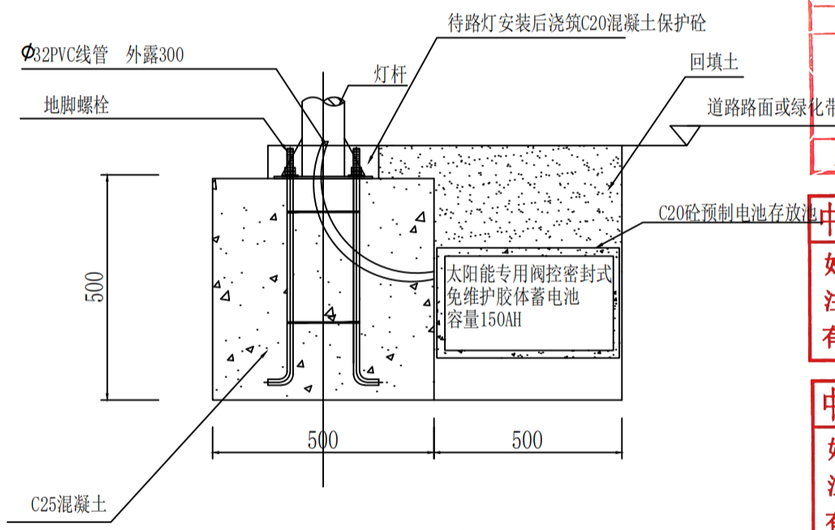

太阳能路灯A-A剖面图 1:50

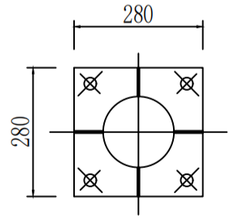

太阳能路灯法兰盘大样图 1:50

路灯参数表

顶径：60mm
底径：140mm
壁厚：3.25mm
高度：6000mm
材质：热镀锌防腐+静电喷塑

说明：

1、图中尺寸均以mm计

2、6m高太阳能路灯

设计单位
DESIGN UNIT

顺风建筑规划设计有限公司

工程设计证书编号：A235044076

说明

本图纸的版权，属顺风建筑规划设计有限公司所有，不得用于本工程以外范围.

本图纸需手续齐全方可用于施工.

工程设计出图专用章
证书编号：A235044076
建筑行业乙级 市政行业乙级
水利行业乙级 公路行业乙级
电力行业乙级 环境行业乙级
农林行业乙级 风景园林乙级
顺风建筑规划设计有限公司

注册执业章
REGISTERED SEAL
中华人民共和国一级注册建筑师
姓 名：陈 晗
注册号：3504407-006
有效期：至2027年07月

中华人民共和国一级注册建筑师
姓 名：梁 惠 卿
注册号：3504407-0[illegible]
有效期：至2027年12月

建设单位
OWNER/EMPLOYER
佛坪县陈家坝镇人民政府

项目名称
ITEM NAME
陈家坝镇陈家坝村、金星村冷水鱼养殖联村共建项目

子项名
SUB PROJECT

图纸名称
DRAWING TITLE
太阳能路灯节点图

项目负责人 PROJECT DIRECTOR	陈 晗		
审定人 APPROVED BY	梁惠卿		
专业负责人 DISCIPLINE RESPONSIBLE BY	陈 晗		
审 核 人 EXAMINED BY	梁惠卿		
校 对 人 CHECKED BY	邱 颖		
设计人 DESIGNED BY	邱 颖		
设计编号 PROJECT No.			
版次 VERSION	A	图号 DRAWING NO.	YS-22
比例 SCALE	1:50	日期 DATE	2026.08
专业 PROFESSIONAL		图别 STATUS	施工图