2026年度蒲城县龙阳镇店子村产业园区生产配套设施项目

施工图设计

年　月　日

水泥混凝土道路五
长：300m、宽3.5m

水泥混凝土道路四
长：185m、宽3.5m

水泥混凝土道路三
长：331m、宽：4m



水泥混凝土道路二
长：640m、宽：4m

水泥混凝土道路一
长：273m、宽：3.5m

水泥混凝土道路平面布置图

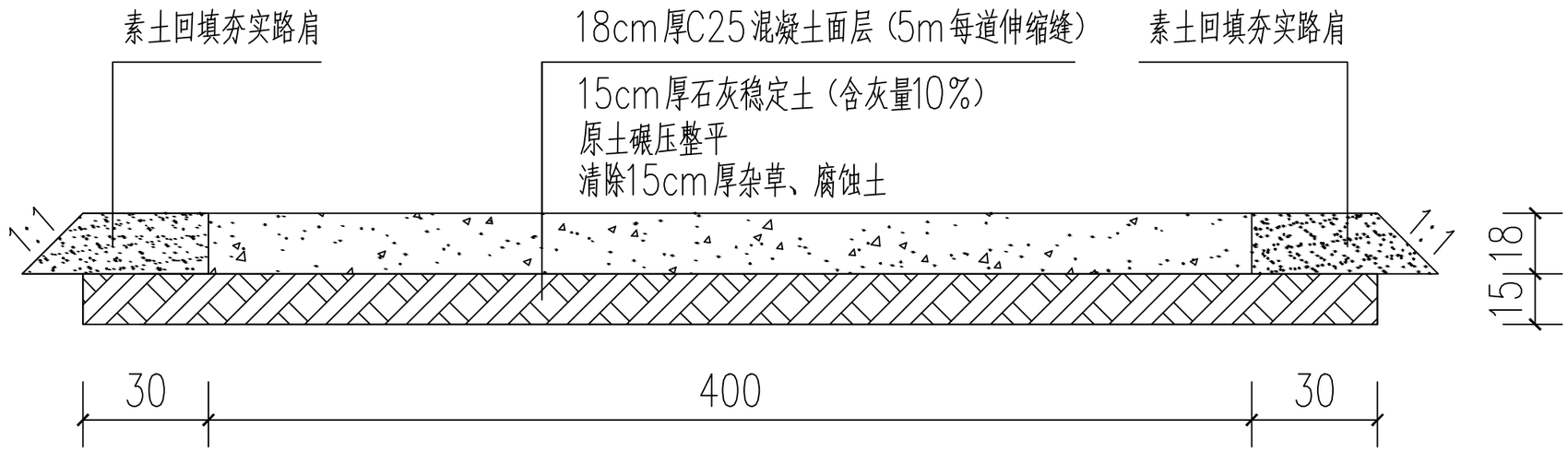

4m宽水泥混凝土道路断面图

标注尺寸单位CM

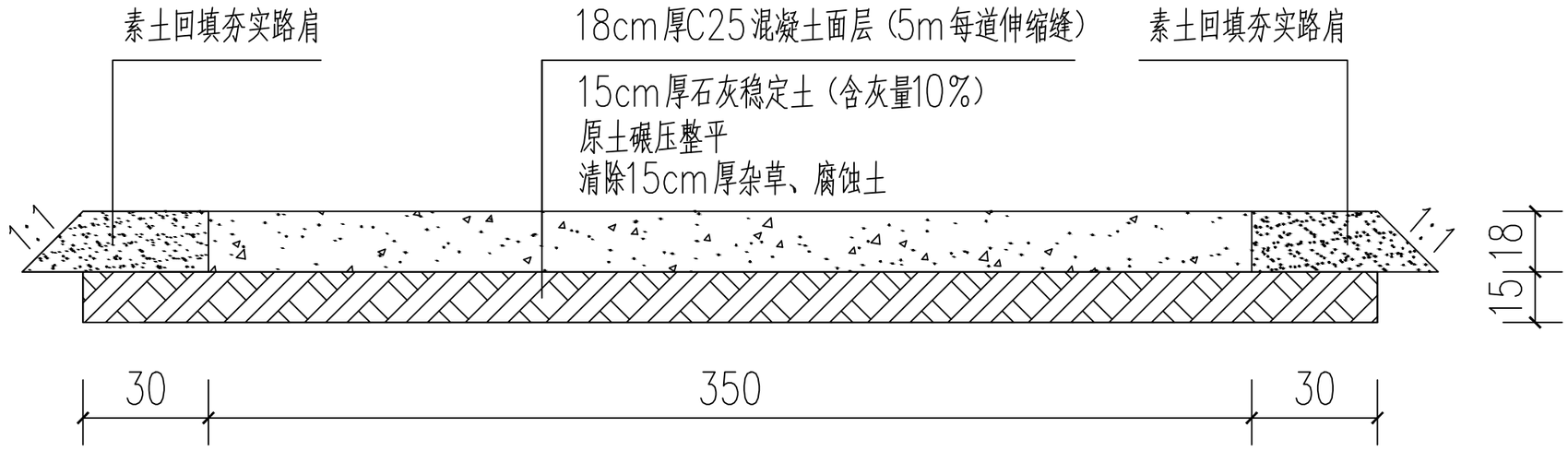

3.5m宽水泥混凝土道路断面图

标注尺寸单位CM