北校区篮球、排球场改造项目

建 设 单 位：　陕西理工大学
设 计 编 号：　ZXS202606
设 计 阶 段：　施工图（景观）

中兴胜工程设计有限公司　　工程设计资质：甲级 A114015500

Zhong XingSheng Engineering Design Co.,Ltd.　　2026年06月

图纸目录

序号	图号	图纸名称	图幅	备注
1	LN－01	目录	A2	
2	LN－02	设计说明	A2	
3	LP－1－01	景观总平面图	A2	
4	LP－1－02	球场原始平面图	A2	
5	LP－1－03	球场拆除平面图	A2	
6	LP－1－04	球场新建平面图	A2	
7	LP－1－05	景观竖向平面图	A2	
8	LP－1－06	景观尺寸平面图	A2	
9	LP－1－07	景观索引平面图	A2	
10	LDP－1－01	节点详图一	A2	
11	LDP－1－02	节点详图二	A2	
12	LDP－1－03	节点详图三	A2	
13	LDP－1－04	节点详图四	A2	
14	LDP－1－05	节点详图五	A2	
15	LP－2－01	301北教学楼修建植草砖地面平面图	A2	
16	LP－3－01	田径场球场围网平面图	A2	

设计单位

中兴胜工程设计有限公司

Zhong XingSheng Engineering Design Co.,Ltd.

工程设计资质：甲级 A114015500

本图纸版权归本院所有，不得用于本工程以外范围。

建设单位

陕西理工大学

项目名称

北校区篮球、排球场改造项目

图纸名称

目录

设计编号	ZXS202606
设计阶段	施工图
专　业	景观
版　本	第一版
图　号	LN－01

项目负责人	熊安元	熊安元
专业负责人	熊安元	熊安元
审 定 人	范虎东	范虎东
审 核 人	张　鑫	张鑫
校 对 人	武志强	武志强
设 计 人	马　广	马广
出图日期	2026－06	

本图需加盖本公司技术签章，否则一律无效

设 计 说 明 一

一、工程概况

1. 建设单位：陕西理工大学
2. 建设地点：陕西理工大学北校区
3. 工程名称：北校区篮球、排球场改造项目

二、设计依据

1. 甲方确认的（方案与扩初）设计图及调整意见；
2. 与甲方签定的景观设计委托合同；
3. 《民用建筑设计通则》 （《民用建筑设计统一标准》GB 50352—2019）；
4. 《混凝土结构设计规范》 （GB 50010—2010）（2015年版）；
5. 《钢结构设计规范》 （GB 50017—2017）；
6. 《木结构设计规范》 （GB 50005—2017）；
7. 《砌体结构设计规范》 （GB 50003—20011）；
8. 《建筑结构制图标准》 （GBT501015—2010）；
9. 《环境景观— 室外工程细部构造》 15J012—1；
10. 《环境景观— 绿化种植设计》 03J012—2；
11. 《环境景观— 亭、廊、架》 04J012—3；
12. 景观工程设计制图规范与景观设计深度控制标准；
13. 国家及工程当地其他行政规范、规程、规定、标准。

三、设计范围及设计内容

1. 设计范围：甲方确定的本项目红线范围；
2. 本工程施工图设计包括景观小品、铺装、种植池、水景等内容。

四、安全措施：

1. 本工程所有的设计均需满足国家及地方现行工程建设规范。另硬地人工水体的近岸（如：水池、湖边、溪流等）如未设栏杆，近2m 范围内水深不大于0.7m；园桥、汀步附近2m 范围内水深不大于0.5m。图上凡未表示的，施工时必须以砂石填高至本规定范围为止。

五、施工要求及说明

1. 本工程总平图与分区平面图设计标高采用绝对标高，园建单体及立、剖设计采用相对标高值；其±0.00对绝对标高值，详见各图中附注；本工程设计绝对标高为黄海高程系。
2. 本工程设计中除标高以米（m）为单位外，其余尺寸均以毫米（mm）为单位。
3. 本工程设计中所指距地高度均指离开完成面高度。
4. 本工程设计中所注材料配合比除注明重量比外，其余均为体积比。
5. 本工程各种材料做法标注顺序自上而下：垂直面上是以施工先后次序注写；水平面上是按实际的上下层次注写。
6. 所有外装饰材料色彩需报小样，经甲方及设计单位认可后方可大面积施工。
7. 地下管线应在绿化施工前铺设。
8. 不规则石材铺装：除特殊标注外，缝宽均为10～15mm，并勾凹平缝其余石材留缝除特殊说明外，未注明处留缝均<2mm
9. 基础：所有建筑物或构筑物基础必需落在地基持力层上，地基与基础应保证具有足够的强度、刚度、满足稳定性和均匀沉降以及经济合理的基本要求，以保证建筑结构的安全和建筑（构筑）物的正常使用。当土层的承载力较低或虽然土层较好，但因上部荷载较大，必须对土层进行人工处理才足以承受上部荷载或当基础不能落在地基持力层上的处理措施如下：

（1）除去非持力层上，采取换填土或换填砂石处理，换填时分层夯（压）密实，分层厚度≤30cm，压密系数≥94%，换填后地基土的承载力>80kpa以上。

（2）不能采取换填则经结构设计师根据现场实际作具体变更设计。

10. 当建筑物或构筑物基础位于地下室顶板上时则建筑物或构筑物的基础必需在顶板上做起且荷载较大的结构尽量落在地下室顶板梁柱节点上。

11. 混凝土：

（1）基础垫层：C20；
（2）梁、板、柱：C25或C30；
（3）水池与水景：C25（S6／ S8）；
（4）其 它：图中未注明混凝土C20

12. 石材：

（1）天然石材必须满足《天然石材产品放射防护分类标准》（GB6566—2001）中的A 类标准；
（2）本工程的铺装石材未明确长宽部分，应根据现场情况切割，尽可能保持较大面板尺寸；若未作特殊说明时平面与平面及立面与立面材料转角处均做45°碰角处理且立面与立面材料转角处还应做如下处理：
（3）墙面上及水中石材采用粘结剂粘贴，石材6 面刷防护剂
（4）本工程所用装饰石材施工时均须提供样品经业主或设计师确认方可施工；
（5）本工程的铺装面接缝处未作说明均密缝处理。

13. 油漆与涂料：

（1）油漆与涂料中有害物质含量指标必须符合国家标准；
（2）本工程所用油漆与涂料必须符合室外用料要求。
（3）本工程木制作油漆为硝基漆，施工时刷1 道底漆，刷2 道面漆；
（4）本工程金属构件油漆为氟碳漆；
（5）涂料墙面倒角处，倒圆角处理。

14. 砌体：

（1）本图设计未注明砖砌体均为MUI0 页岩标砖，M7.5及以上级水泥砂浆砌筑；
（2）本图设计未注明砖砌体具体构造要求时均按西南图集05J701 有关要求执行。
（3）石砌体：

① 石砌体采用的石材应质地坚实，无风化剥落和裂纹。用于清水墙、柱表面的石材，尚应色泽均匀。
② 石材表面的泥垢、水锈等杂等，砌筑前应清除干净。
③ 石砌体的灰缝厚度：毛料石和粗料石砌体不宜大于20mm；细料石砌体不宜大于5mm。
④ 砂浆初凝后，如移动已砌筑的石块，应将原砂浆清理干净，重新铺浆砌筑。
⑤ 砌筑毛石基础的第一皮石块应座浆，并将大面向下；砌筑料石基础的第一皮石块应用丁砌层座浆砌筑。
⑥ 毛石砌体的第一皮及转角处、交接处和洞口处，应用较大的平毛石砌筑。每个楼层（包括基础）砌体的最上一皮，宜选用较大的毛石砌筑。
⑦ 砌筑毛石挡土墙应符合下列规定：
A. 每砌3—4皮为一个分层高度，每个分层高度应找平一次；
B. 外露面的灰缝厚度不得大于40mm，两个分层高度间分层处的错缝不 得小于80mm。
⑧ 料石挡土墙，当中间部分用毛石砌时，丁砌料石伸入毛石部分的长度不应小于200mm。
⑨ 挡水墙的泄水孔当设计无规定时，施工应符合下列规定：
A. 泄水孔应均匀设置，在每米高度上间隔2m 左右设置一个泄水孔；
B. 泄水孔与土体间铺设长宽各为300mm、厚200mm 的卵石或碎石作疏水层。
⑩ 挡土墙内侧回填土必须分层夯填，分层松土厚度应为300mm。墙顶土面应有适当坡度使流水向挡土墙外侧面。

15. 变形缝：

（1）大面积铺装混凝土基层每6m 设置伸缩缝1 道，缝宽10mm（拼花地面根据实际作适当调整）具体做法详图；洗米石路面每4—6m 设置伸缩缝1 道，缝内嵌铜条。
（2）砌体结构（如围墙、挡土墙及长度较长的墙体每10—20m 应设置沉降缝1 道，缝宽20—30mm 缝内填聚乙烯泡沫材料或沥青麻丝等。如右图：

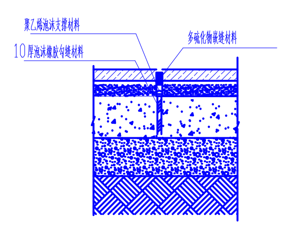

16. 防水：

（1）本工程涉及到有防水要求的构造均不得低于二级防水要求。
（2）防水施工要求：

① 严格按防水施工的工艺要求进行操作，对防水施工严格"三检"制度，上一道工序不合格，决不进行下道工序的施工。
创造防水施工干作业环境，在防水层施工前，采取有效措施，防止地表水、雨水等流入基坑内，必须保证施工面是干燥的。
② 创造防水施工干作业环境，在防水层施工前，采取有效措施，防止地表水、雨水等流入基坑内，必须保证施工面是干燥的。
③ 在防水施工过程中，对易产生渗漏的薄弱部位（施工缝、变形缝、穿墙管等）进行重点质量控制，制定有针对性的施工技术措施，施工中加强质量管理，确保上述部位的防水施工符合设计要求。
④ 做防水层之前，必须干燥基面，卷材铺贴前应保持干燥，清除表面撒布物，避免损伤卷材。
⑤ 卷材铺贴长边应与结构纵向垂直，两幅卷材的粘贴搭接长度应大于100mm，相邻两幅卷材接缝应错开1／3幅宽。
⑥ 在立面和平面的转角处，卷材的接缝应留在平面上，距立面不应小于600mm.
⑦ 在铺贴防水卷材时应将卷材下面的空气排净，粘合面完全接触，使卷材不皱褶、不鼓起。要碾平压实，接缝必须粘贴封严。
⑧ 高分子卷材如用焊接法连接，卷材搭接部位采用热风枪双焊缝加热焊牢，焊缝宽度不小于10mm，且均匀连续，不得有假焊、漏焊、焊焦、焊穿等现象。焊接时，必须先熔去待搭接部位卷材上表面的防粘层和粒料保护层，同时应采用热风枪熔化接缝两面的粘接胶，然后进行粘合、排气、封口。对粘贴好的卷材接口，采用热风焊接，同时用专用滚筒将接口按压密实。
⑨ 施工过程中注意对防水板的保护，防止电焊渣烧穿防水板，钢筋等硬物戳穿防水板，做好防水板后，必须立即进行保护，一旦发现破损，必须进行补焊。
⑩ 防水属于隐蔽工程，施工过程中及隐蔽之前必须做好施工记录以及一切验收手续，未经验收，不得隐蔽；卷材防水层经检查合格后，应立即施作保护层。

（3）膨润土防水毯施工方法

① 施工前的基础要求
A. 基础面应基本干燥，不能有明显的积水。
B. 底层、阳角修圆半径不小于 30cm。
C. 基础层夯实度 94%以上，夯实密度要均匀，密度不到可能造成基础沉降而影响长久效果；
D. 将基础层面上的石子、树根、铁丝（钉）等杂物清除净；
E. 基础层面上如有凹洞或明乎整可用中细砂修补找平
F. 按设计要求开挖锚沟；
G. 如有明显地下水需开挖集水井。

② GCL 施工与铺设
A. 膨润土防水毯铺设应避免在有水和下雨天施工，未铺设的防水毯也应该避水保管，更不能有水浸泡防水毯；
B. 在GCL 铺设前，按设计要求或工程情况确认铺设正反面，通常把编织土工布（黑面）朝上， 无纺布（白面）朝下铺设，必要时也可反过来铺设；
C. 在GCL 铺设时，用机械或人工平展摊开，或按需要任意裁剪所需尺寸而铺设；
D. 水景工程、溪流、沟渠铺设 GCL 时，铺设顺序应先考虑水流，即水流下游的防水毯应压在上游的防水毯下面；
E. 底面铺设时应平行搭接，不可平行对接，布面不可张拉过紧或褶皱，应适量放松并紧贴 地面；
F. 斜坡铺设时应沿斜坡顶向底方向铺设，并平行搭接；
G. GCL 搭接处长度（二层重叠处）至少要大于150——300mm，二层重叠间要均匀撒上 0.6kg/m 的膨润土粉；
H. GCL铺设进度应与回填土进度配套，GCL 铺设后应当天按设计要求回填300mm 的夯实回填料，回填料宜用级配土层或中细砂。边坡坡度超过45°时，边坡部份可采用 10cm 厚混凝土压实。如边坡部份铺设大块卵石时混凝土厚度可减薄，但总压实厚度应大于 10cm；
I. GCL 铺设时当遇贯通部位时，应在铺设物周边 500mm 内双层铺设 GCL 防水毯，在 GCL 与贯通物体的接触部位，上下两层GCL 形成喇叭口，中间填充膨润土干粉；
J. 在铺设中，如遇防水毯破损，应用大于破损缺口周 500mm 的防水毯覆盖并作固定，覆盖前应在原防水毯上撒膨润土干粉；
K. 在铺设时，如遇下雨，应用塑料薄膜材料或遮雨材迅速覆盖，停雨后清除积水同时避 免在防水毯上走动。当雨水较大时，膨润土膨胀超过 300 %时，应重新铺设；
L. 该产品优越的防水性能，抗渗透系数达2.12*10—9cm/s。

17. 预留预埋

（1）本工程涉及到有预留预埋的应结合其它专业图纸进行，水池与水景内宜设置在池内较隐藏的地方，凡管道穿越水池与水景池壁及有防水要求的墙体时管道外必需增设防水套管。

18. 小品：

（1）本工程涉及到雕塑，小品、复杂或异型钢结构等均需由专业厂家设计制作并交由业主或景观设计师确认。

19. 焊条：

图中未注明型钢构架间的连接均采用焊接，所有钢结构均采用满焊，焊缝8mm。
（1）E43型用于Q235级钢筋与HPB235级钢筋间的焊接；HPB235级钢筋与HRB335级钢筋间的焊接
（2）E50型用于HRB335级钢筋与HRB335级钢筋和HRB400级钢间的焊接
（3）E55型用于HRB400及以上级钢间的焊接
（4）钢板、型钢：Q235B 、Q345B
（5）本项目中所有不锈钢材质均采用304型，所有外露钢材均需用热扎钢材。
（6）其它：根据构架的材质合理选用。

五、其它

1. 本工程相对标高±0.000相对应的绝对标高值见总平面图，除标明外，本套图纸内所标标高均为最后完成面标高。所注标高均以米为单位，其余尺寸均以毫米为单位。
2. 本次设计按原地面标高系甲方提供的电子版地形图采集而得，如有出入以现场实测为准。
3. 本套图中平立剖面图中未详的节点尺寸、做法、布置等详见相应的大样图。

4. 本套图纸中的结构件的具体尺寸和定位详见详图，相关尺寸不一致则以详图为准。本套图纸中的给排水配件的具体位置详见水电施工图，具体布置如跟水施不一致时以水施为准。
5. 所有预埋木砖均应做防腐处理。
6. 所有预埋铁件均应刷红丹防锈漆2—3遍；接（埋）地预埋铁件均应刷红丹防锈漆2—3遍后再刷沥青1 道。金属铁构件制作完成后除去铁锈后刷防锈漆2—3遍，在刷油性调合漆2—3遍或金属铁构件制作完成后除去铁锈后（颜色）喷氟碳漆。
7. 预留孔洞及预埋件，施工前应与相关专业图纸核对无误后方可施工。
8. 各类有色彩、质感要求的装饰面材，应先备样品或制作样板，经设计人员确认后方可购用，饰面材料应一次备足以防质地不均一。
9. 施工过程中，若有变更设计的要求，应及时与设计人员联系，征得设计人员同意后方可施工。
10. 有特殊加工要求的构件与埋件由制作厂家提供。
11. 所有临空的栏杆，高度不小于1050（从完成后的可踏面算起）栏杆构造必须不易于攀爬，竖杆之间的净距不大于110。
12. 施工操作的全过程均应严格按国家有关规范、规定进行，若需二次装修则应另外委托有装修设计资质的单位进行装修施工图设计，建筑材料及装饰材料的选用必须符合《民用建筑工程室内环境污染控制规范》
13. 本说明未尽事宜，按照国家有关施工验收及设计规范执行，不能确定处，请与设计单位商定。
14. 本工程铺装除标明外，本套图纸内所有铺装均为密缝。
15. 植物生长最低种植土层厚度应符合下表规定。

园林植物种植必需的最低土层厚度（单位：cm）：

草本花卉	草坪地被	小灌木	大灌木	浅根乔木	深根乔木
30	15-30	45	60	90	150

16. 防泛碱处理：找平层及保护层均应采用低碱水泥（要求三氧化硫含量不得超过3.5%，碱含量不得超过0.6%）。石材的铺贴严禁使用纯水泥浆铺贴面材，铺贴天然石材前在石材背面和侧面涂专用处理剂（建议选用的防碱背涂剂有：国产保石洁SG—4、美国SG—4防护剂等），并在施工前不得沾水。水景石材的铺贴均应采用低碱水泥（要求三氧化硫含量不得超过3.5%，碱含量不得超过0.6%），铺贴完成后用同色大理石胶封闭所有接缝。

设计单位	中兴胜工程设计有限公司 Zhong XingSheng Engineering Design Co.,Ltd. 工程设计资质：甲级 A114015500
	本图纸版权归本院所有，不得用于本工程以外范围。
建设单位	陕西理工大学
项目名称	北校区篮球、排球场改造项目
图纸名称	设计说明
设计编号	ZXS202606
设计阶段	施工图
专 业	景观
版 本	第一版
图 号	LN—02
项目负责人	熊安元
专业负责人	熊安元
审 定 人	范虎东
审 核 人	张 鑫
校 对 人	武志强
设 计 人	马 广
出图日期	2026—06

本图需加盖本公司技术签章，否则一律无效

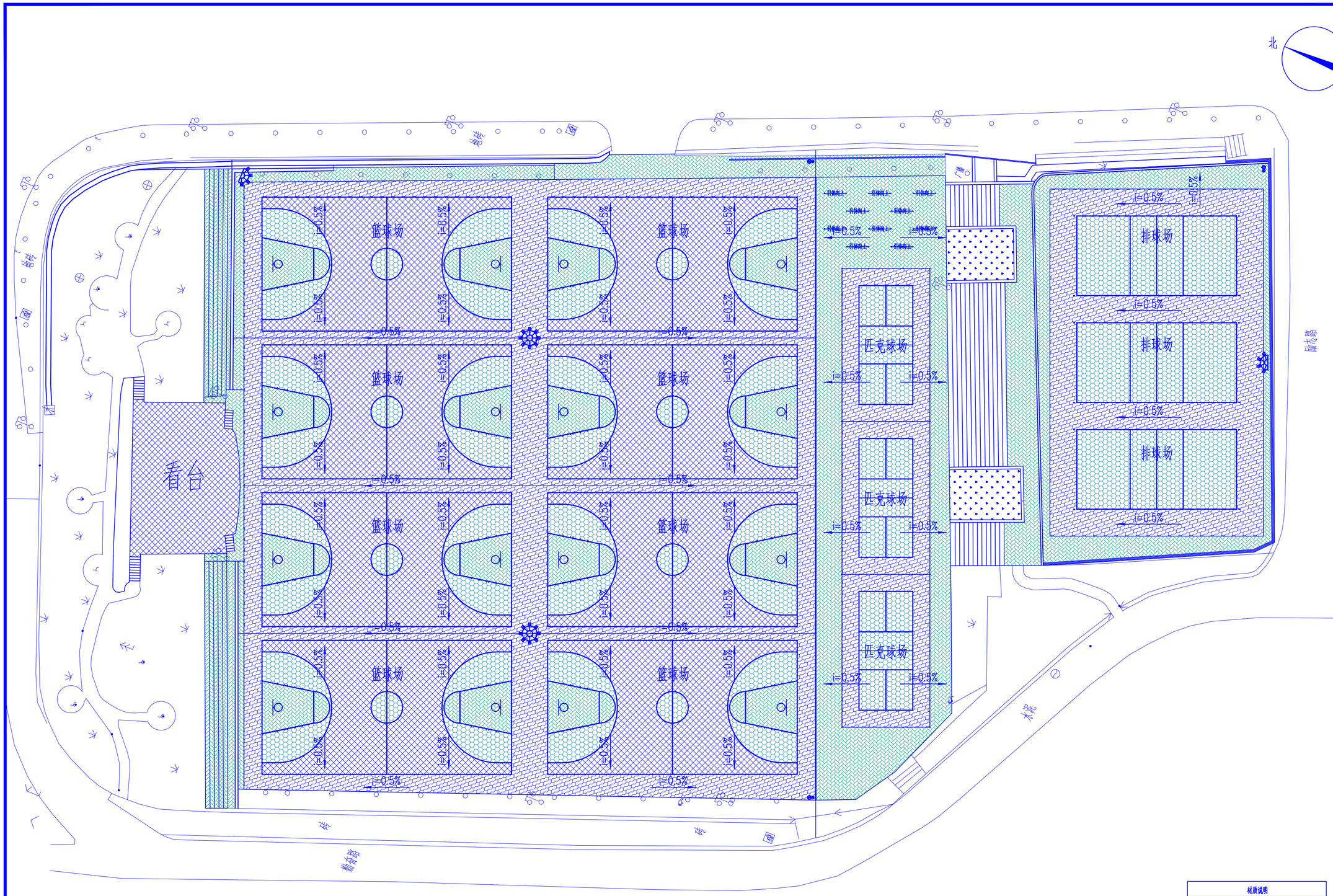

球场景观总平面图 1:300

注:
1、本图主要表明景观布置，明确建筑、道路、铺装及景观小品的位置关系;
2、施工过程中，请复核现场尺寸、标高是否与图纸相符;
3、本示总图规划中显示有绿线及建筑退线位置;
4、市政现状道路标高根据甲方提供现场地形图进行落位，需现场进行复核测量，如若与图纸有不符及时通知业主及设计方;
5、院内道路形态及位置，已与业主沟通确定，以施工图为准;
6、围挡不作挡土墙;
7、本总平图纸以建筑总平面为准;
8、未尽事宜，参见相关施工规范;

材质说明	
铺充样式	材质说明
	材质：深蓝色硅PU 厚度：面层3-4MM彩色颗粒
	材质：浅蓝色硅PU 厚度：面层3-4MM彩色颗粒
	材质：绿色硅PU 厚度：面层3-4MM彩色颗粒
	材质：红色硅PU 厚度：面层3-4MM彩色颗粒
	材质：植草砖 厚度：60MM

设计单位

中兴胜工程设计有限公司
Zhong XingSheng Engineering Design Co.,Ltd.
工程设计资质：甲级 A114015500

本图纸版权归本院所有，不得用于本工程以外范围。

建设单位

陕西理工大学

项目名称

北校区篮球、排球场改造项目

图纸名称

景观总平面图

设计编号	ZXS202606
设计阶段	施工图
专　业	景观
版　本	第一版
图　号	LP-1-01

项目负责人	熊安元	熊安元
专业负责人	熊安元	熊安元
审 定 人	范虎东	范虎东
审 核 人	张　鑫	张鑫
校 对 人	武志强	武志强
设 计 人	马　广	马广
出图日期	2026-06	

本图需加盖本公司技术签章，否则一律无效

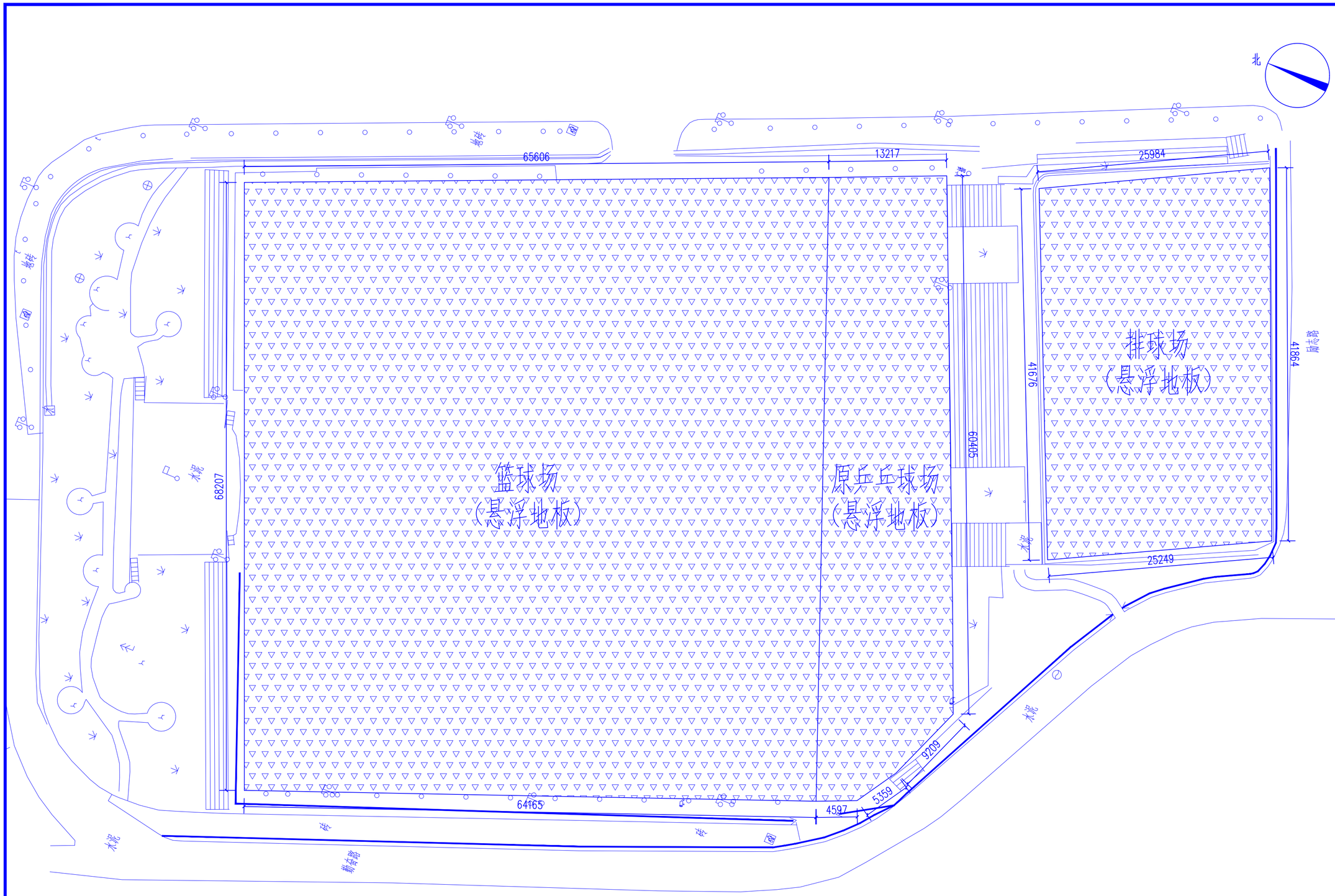

球场原始平面图 1:300

设计单位

中兴胜工程设计有限公司

Zhong XingSheng Engineering
Design Co.,Ltd.
工程设计资质：甲级 A114015500

本图纸版权归本院所有，不得用于本工程以外范围。

建设单位

陕西理工大学

项目名称

北校区篮球、排球场改造项目

图纸名称

球场原始平面图

设计编号	ZXS202606
设计阶段	施工图
专　业	景观
版　本	第一版
图　号	LP-1-02

项目负责人	熊安元	熊安元
专业负责人	熊安元	熊安元
审 定 人	范虎东	范虎东
审 核 人	张　鑫	张鑫
校 对 人	武志强	武志强
设 计 人	马　广	马广
出图日期	2026-06	

本图需加盖本公司技术签章，否则一律无效

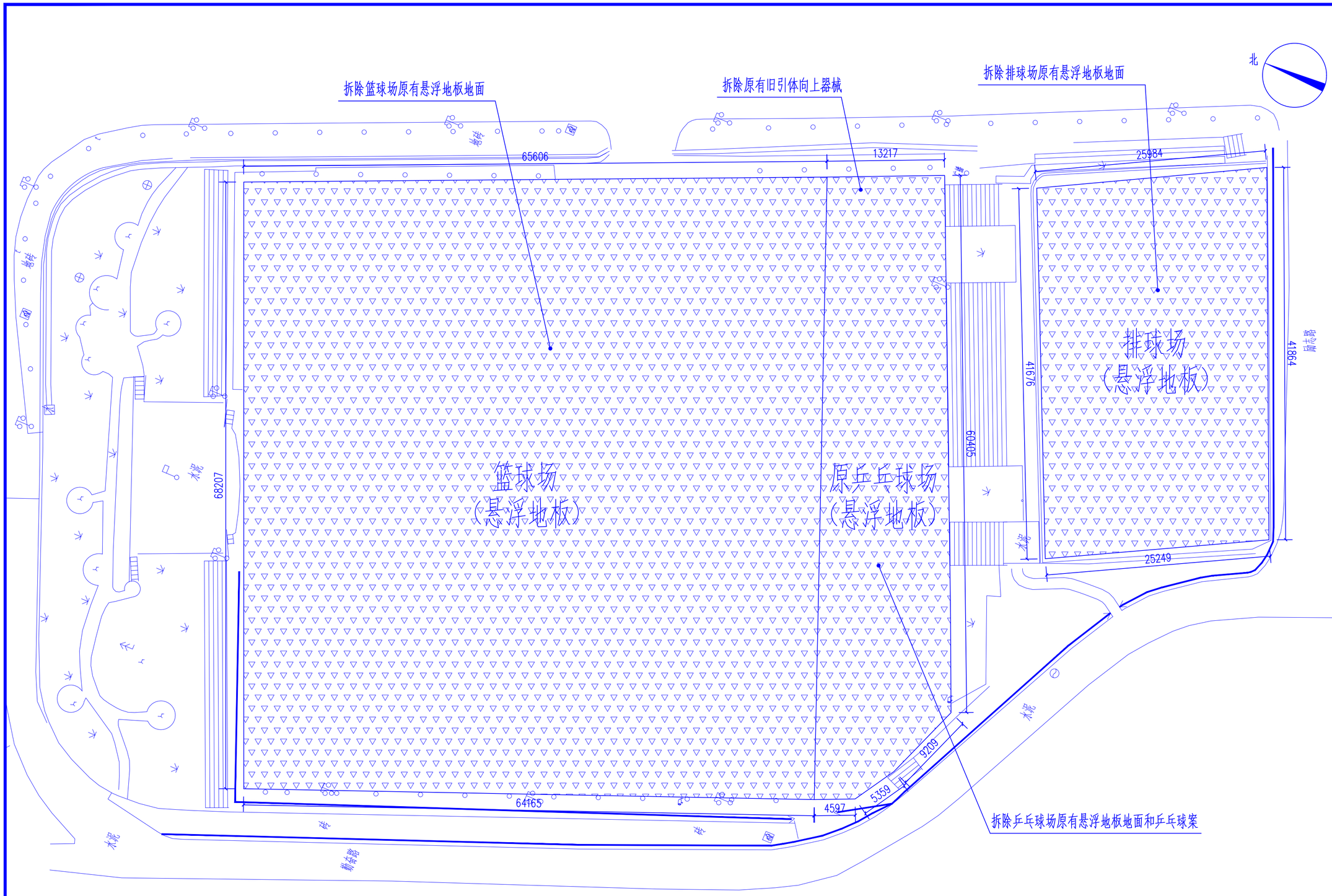

球场拆除平面图 1:300

注：施工前需凿原悬浮地板地面2026.61m²，除原悬浮地板地面外，其他施工前需清表清杂。

设计单位

中兴胜工程设计有限公司

Zhong XingSheng Engineering Design Co.,Ltd.

工程设计资质：甲级 A114015500

本图纸版权归本院所有，不得用于本工程以外范围。

建设单位

陕西理工大学

项目名称

北校区篮球、排球场改造项目

图纸名称

球场拆除平面图

设计编号	ZXS202606
设计阶段	施工图
专　业	景观
版　本	第一版
图　号	LP-1-03

项目负责人	熊安元	熊安元
专业负责人	熊安元	熊安元
审 定 人	范虎东	范虎东
审 核 人	张　鑫	张鑫
校 对 人	武志强	武志强
设 计 人	马　广	马广
出图日期	2026-06	

本图需加盖本公司技术签章，否则一律无效

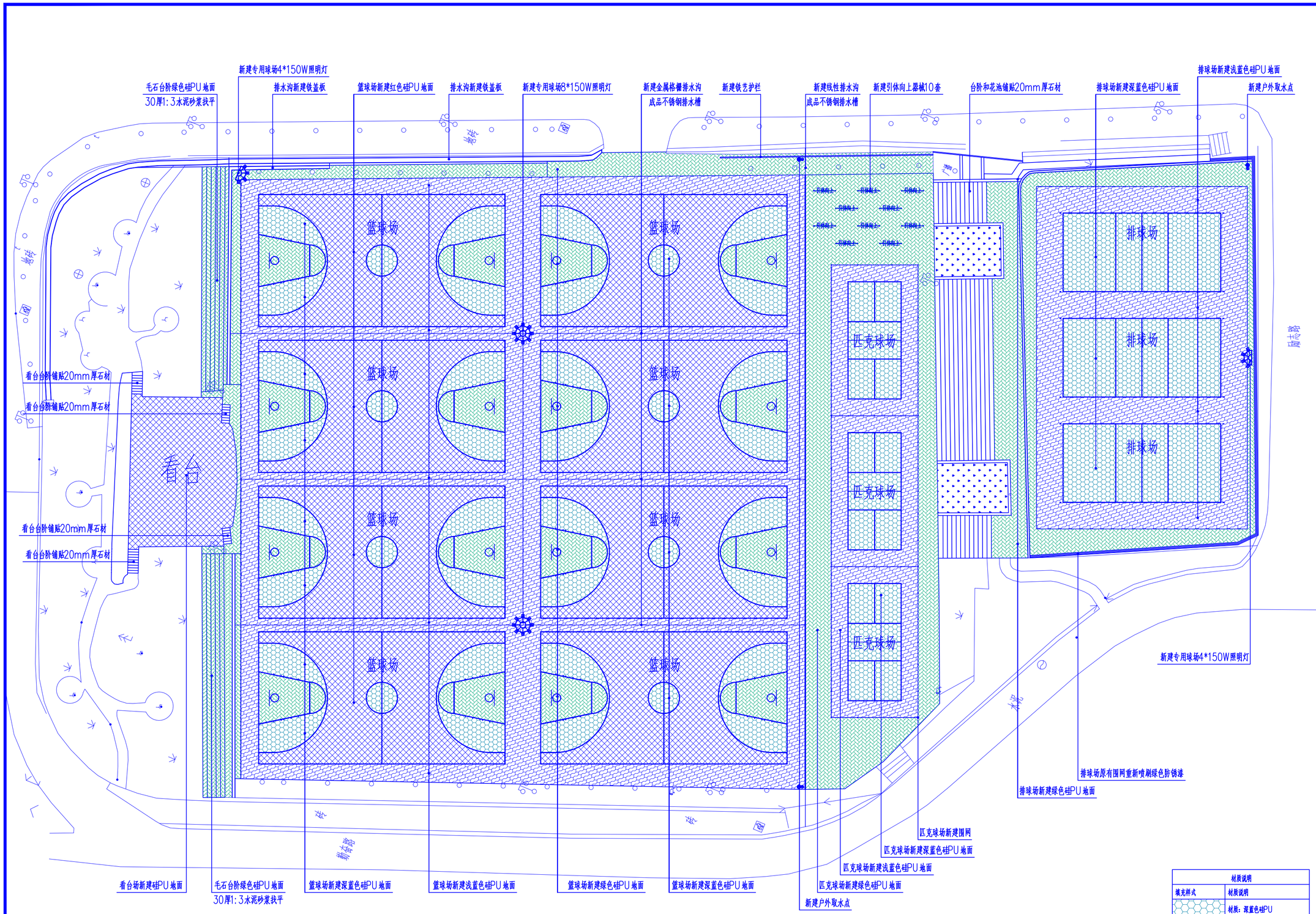

球场新建平面图 1:300

材质说明	
球充样式	材质说明
	材质：深蓝色硅PU 厚度：面层3-4MM彩色颗粒
	材质：浅蓝色硅PU 厚度：面层3-4MM彩色颗粒
	材质：绿色硅PU 厚度：面层3-4MM彩色颗粒
	材质：红色硅PU 厚度：面层3-4MM彩色颗粒
	材质：植草砖 厚度：60MM

设计单位

中兴胜工程设计有限公司
Zhong XingSheng Engineering Design Co.,Ltd.
工程设计资质：甲级 A114015500

本图纸版权归本院所有，不得用于本工程以外范围。

建设单位

陕西理工大学

项目名称

北校区篮球、排球场改造项目

图纸名称

球场新建平面图

设计编号	ZXS202606	
设计阶段	施工图	
专　业	景观	
版　本	第一版	
图　号	LP-1-04	
项目负责人	熊安元	熊安元
专业负责人	熊安元	熊安元
审 定 人	范虎东	
审 核 人	张　鑫	张鑫
校 对 人	武志强	武志强
设 计 人	马　广	
出图日期	2026-06	

本图需加盖本公司技术签章，否则一律无效

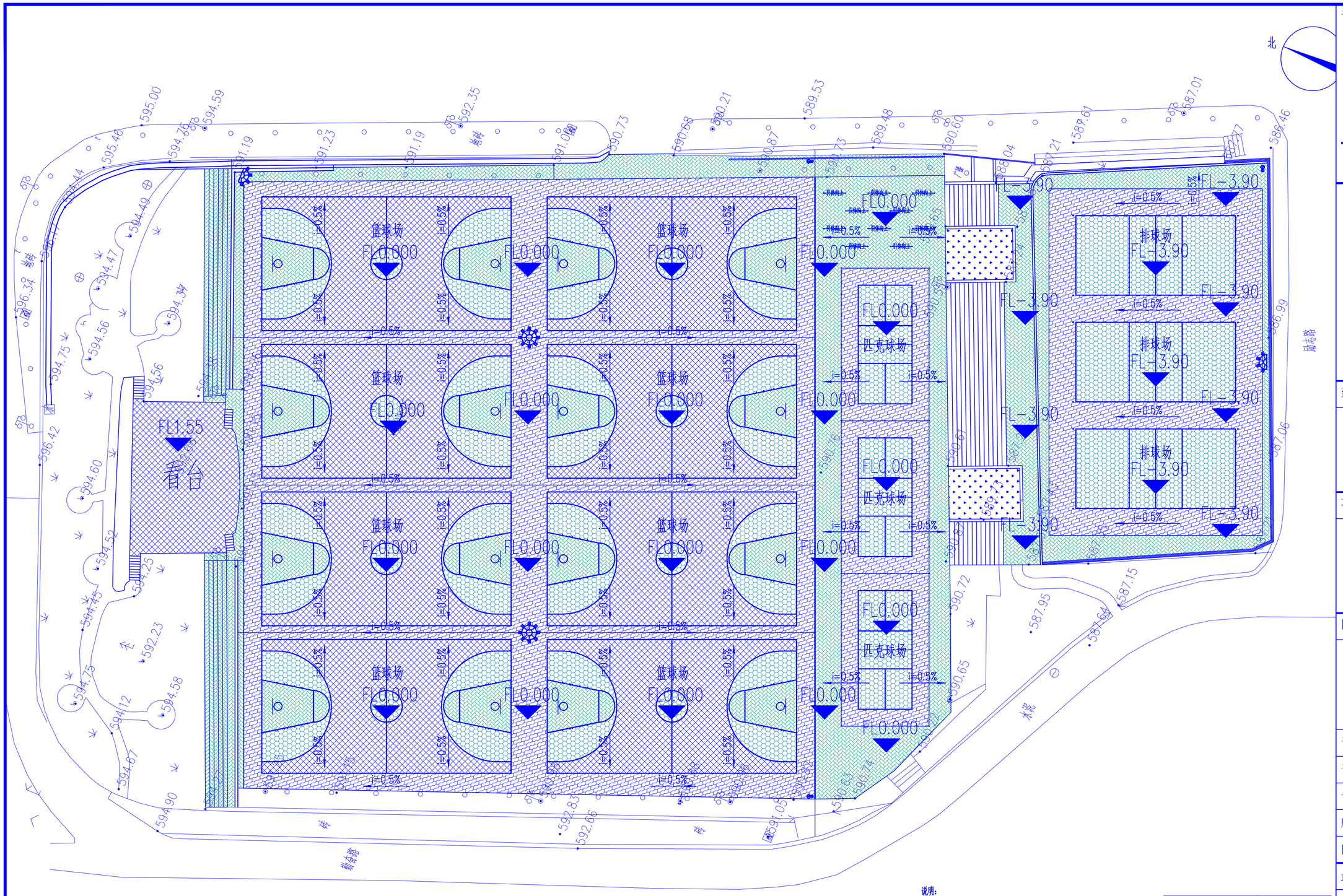

球场景观竖向平面图 1:300

说明：

1. 主要表现园道路、广场、绿地竖向设计；
2. 施工人员施工前必须复核准确的建筑室内外地坪标高，如与本图所设计标高有不符处，请与设计方联系；
3. 车行路排水坡度不小于0.5%；人行路排水坡度不小于0.3%；绿地排水坡度不小于0.5%；
4. 绿地应比道牙或者收边低30~50mm，防止泥土冲入道路或铺装内；
5. 施工人员施工前必须复核准确的建筑室内外地坪标高及周边市政道路标高，如与本图所设计标高有不符处，请与设计方联系确定后方可施工；构筑物顶标高以详图为准；
6. 路沿石与路平石需做斜面过渡。
7. 未尽事宜，参见相关施工规范。
8. 荷载需与建筑设计复核后方可施工。

图例	名称
FL0.000	室外完成面标高
TW0.000	景墙，构筑物标高
TS0.000	种植土标高
i=0.50%	找坡方向
·591.15(±0.00)	室外正负零标高

设计单位

中兴胜工程设计有限公司
Zhong XingSheng Engineering Design Co.,Ltd.
工程设计资质：甲级 A114015500

本图纸版权归本院所有，不得用于本工程以外范围。

建设单位

陕西理工大学

项目名称

北校区篮球、排球场改造项目

图纸名称

景观竖向平面图

设计编号	ZXS202606
设计阶段	施工图
专　业	景观
版　本	第一版
图　号	LP-1-05

项目负责人	熊安元	熊安元
专业负责人	熊安元	熊安元
审 定 人	范虎东	范虎东
审 核 人	张　鑫	张鑫
校 对 人	武志强	武志强
设 计 人	马　广	马广
出图日期	2026-06	

本图需加盖本公司技术签章，否则一律无效

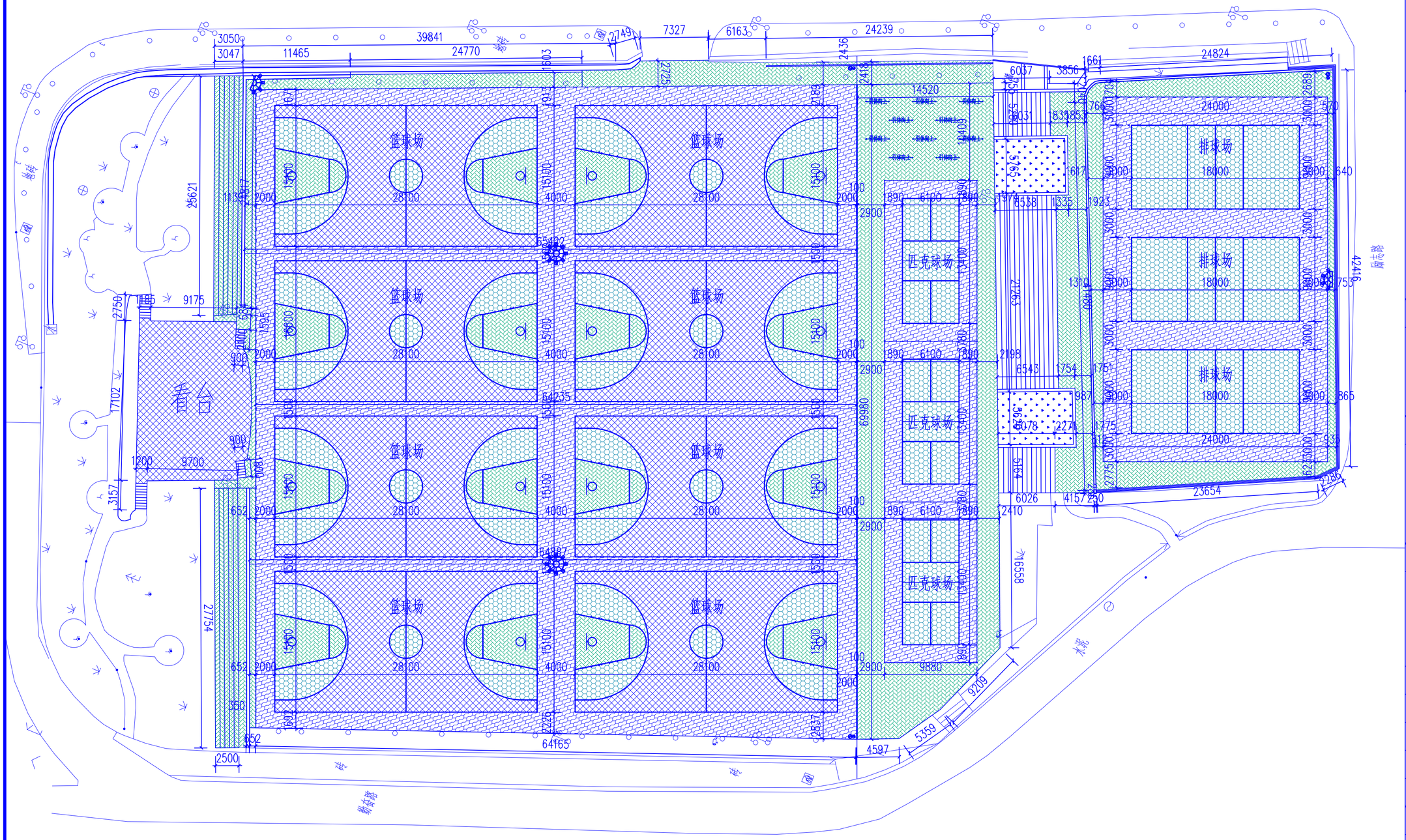

球场景观尺寸平面图 1:300

设计单位

中兴胜工程设计有限公司

Zhong XingSheng Engineering Design Co.,Ltd.

工程设计资质：甲级 A114015500

本图纸版权归本院所有，不得用于本工程以外范围。

建设单位

陕西理工大学

项目名称

北校区篮球、排球场改造项目

图纸名称

景观尺寸平面图

设计编号	ZXS202606
设计阶段	施工图
专　业	景观
版　本	第一版
图　号	LP-1-06

项目负责人	熊安元	熊安元
专业负责人	熊安元	熊安元
审 定 人	范虎东	范虎东
审 核 人	张　鑫	张鑫
校 对 人	武志强	武志强
设 计 人	马　广	马广
出图日期	2026-06	

本图需加盖本公司技术签章，否则一律无效

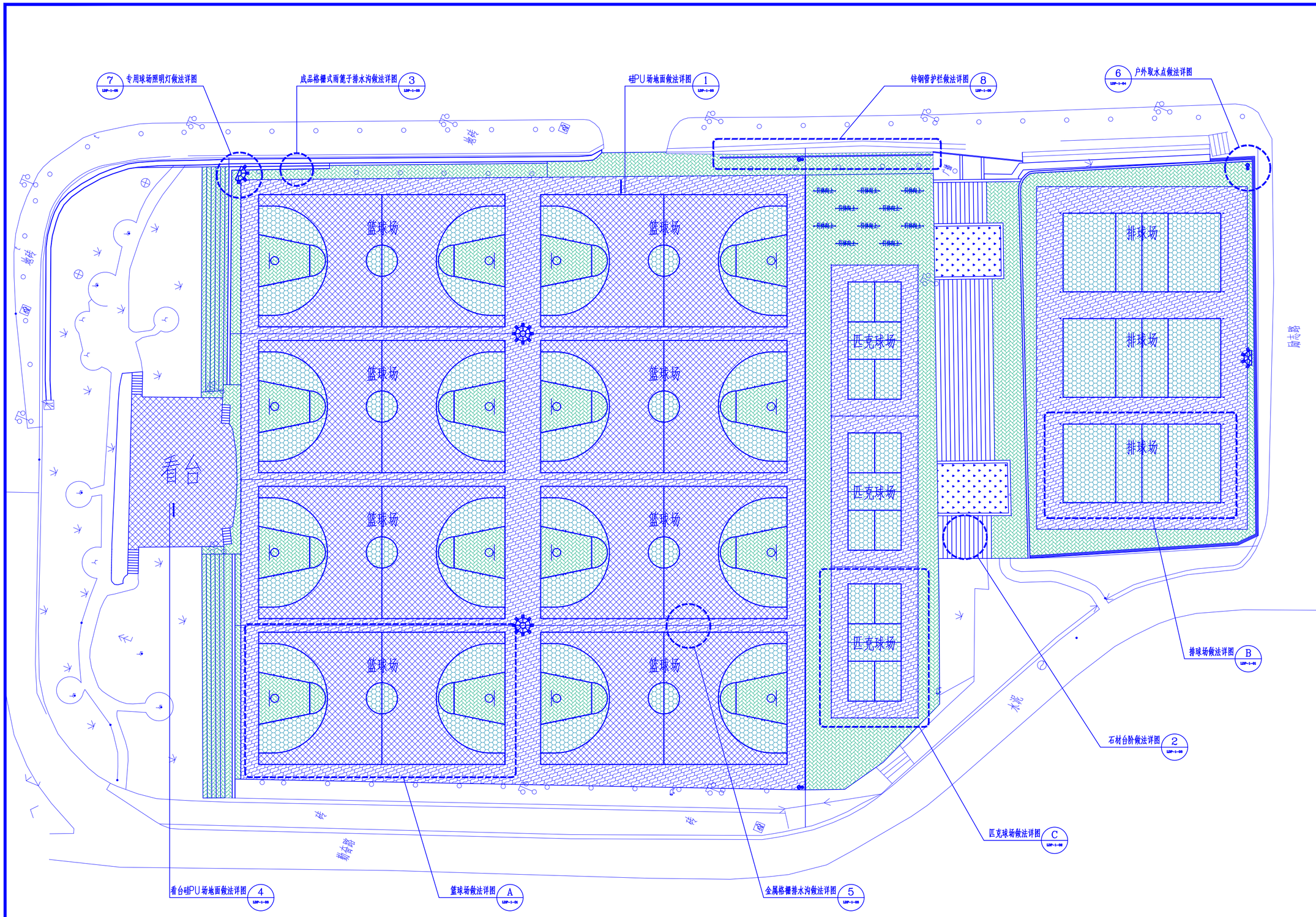

球场景观索引平面图 1:300

设计单位

中兴胜工程设计有限公司
Zhong XingSheng Engineering Design Co.,Ltd.
工程设计资质：甲级 A114015500

本图纸版权归本院所有，不得用于本工程以外范围。

建设单位

陕西理工大学

项目名称

北校区篮球、排球场改造项目

图纸名称

景观索引平面图

设计编号	ZXS202606
设计阶段	施工图
专　业	景观
版　本	第一版
图　号	LP-1-07
项目负责人	熊安元
专业负责人	熊安元
审 定 人	范虎东
审 核 人	张　鑫
校 对 人	武志强
设 计 人	马　广
出图日期	2026-06

本图需加盖本公司技术签章，否则一律无效

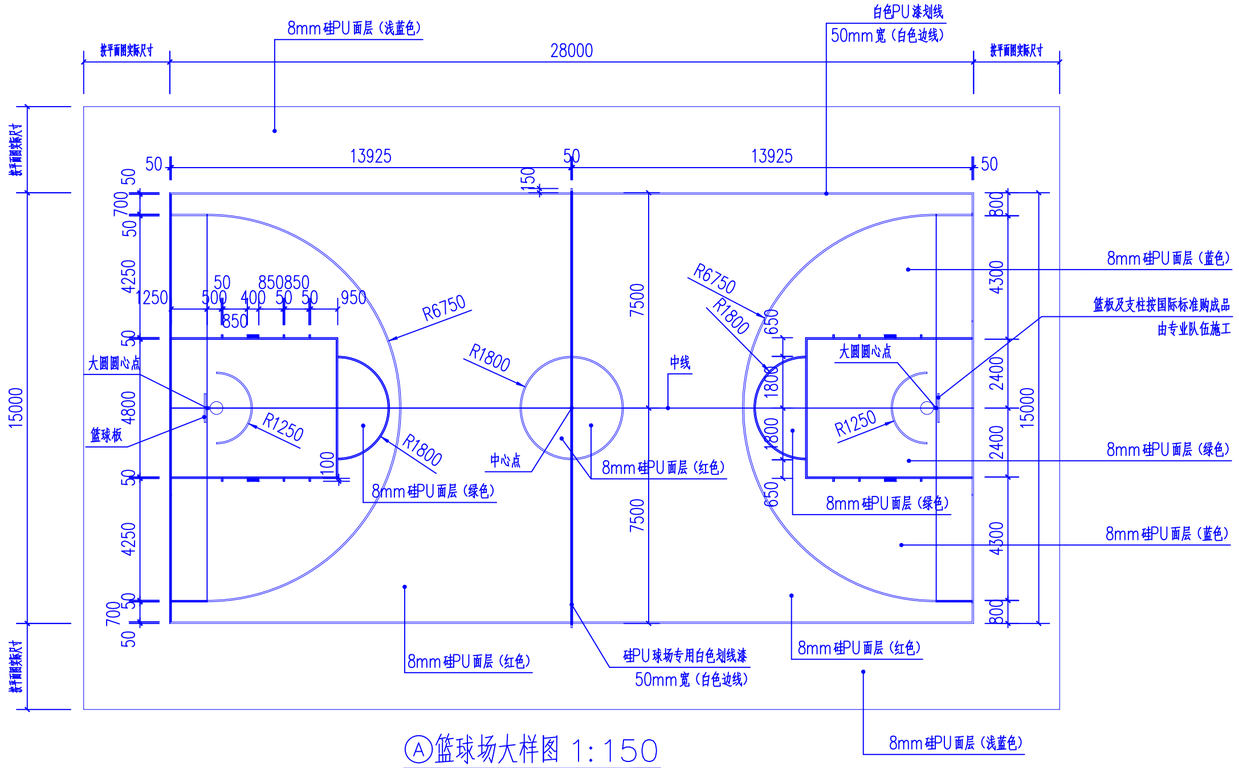

Ⓐ篮球场大样图 1:150

说明：篮球场地边线为50mm宽，用白色PU漆划线画线。

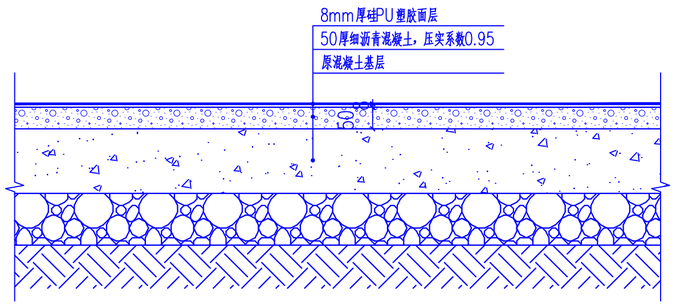

①硅PU篮球场地面做法详图 1:10

说明：8厚硅PU塑胶面层包含以下五层：
1、球场划线层
2、防晒、耐磨、防滑面漆层
3、硅PU加强层
4、硅PU弹性层
5、底漆加强层

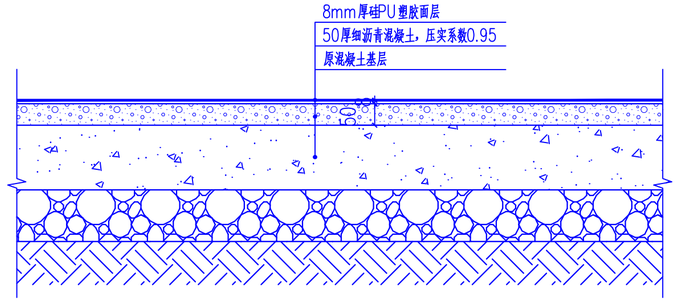

②硅PU排球场地面做法详图 1:10

说明：8厚硅PU塑胶面层包含以下五层：
1、硅PU球场专用白色划线漆
2、防晒、耐磨、防滑面漆层
3、硅PU加强层
4、硅PU弹性层
5、底漆加强层

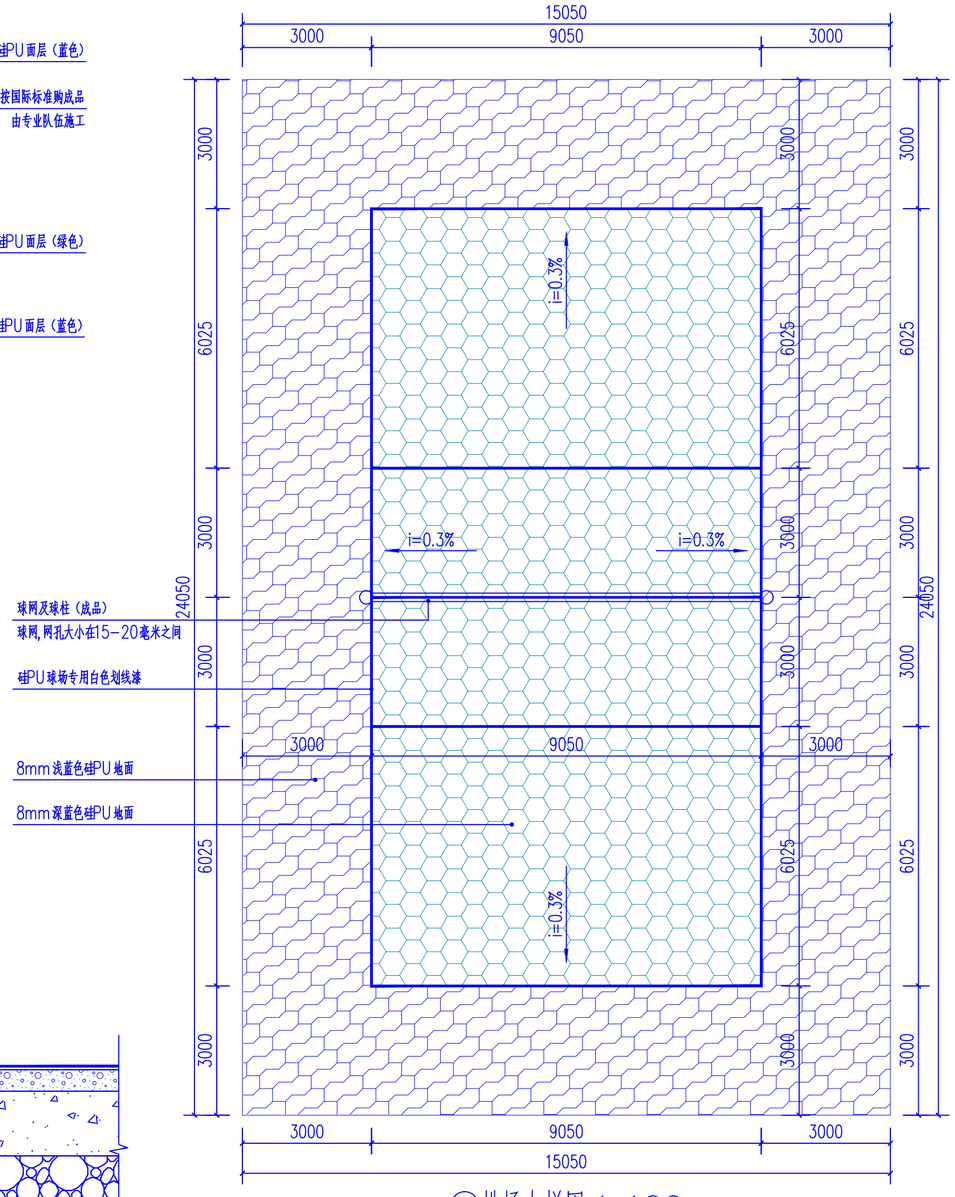

Ⓑ排场大样图 1:100

注：界限宽38mm，标线为热熔漆标线，场地尺寸以界限外缘为准。

设计单位

中兴胜工程设计有限公司
Zhong XingSheng Engineering Design Co.,Ltd.
工程设计资质：甲级 A114015500

本图纸版权归本院所有，不得用于本工程以外范围。

建设单位

陕西理工大学

项目名称

北校区篮球、排球场改造项目

图纸名称

节点详图一

设计编号	ZXS202606
设计阶段	施工图
专　业	景观
版　本	第一版
图　号	LDP-1-01
项目负责人	熊安元
专业负责人	熊安元
审 定 人	范虎东
审 核 人	张　鑫
校 对 人	武志强
设 计 人	马　广
出图日期	2026-06

本图需加盖本公司技术签章，否则一律无效

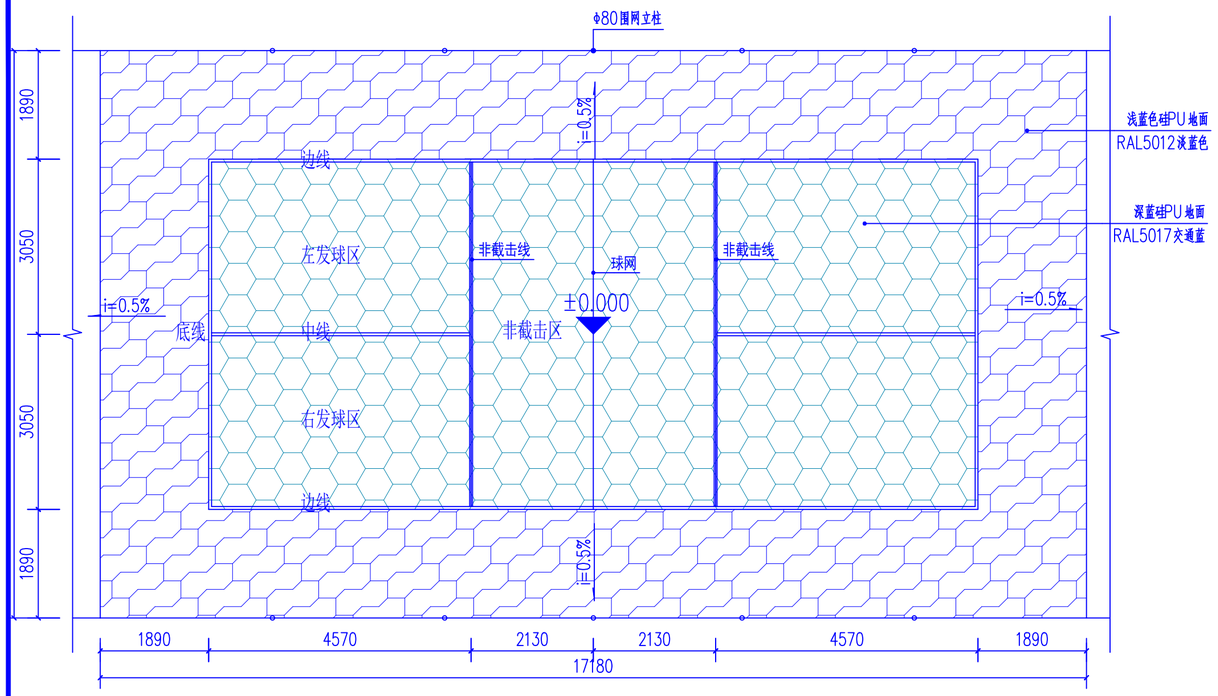

ⓒ匹克球场大样图 1:75

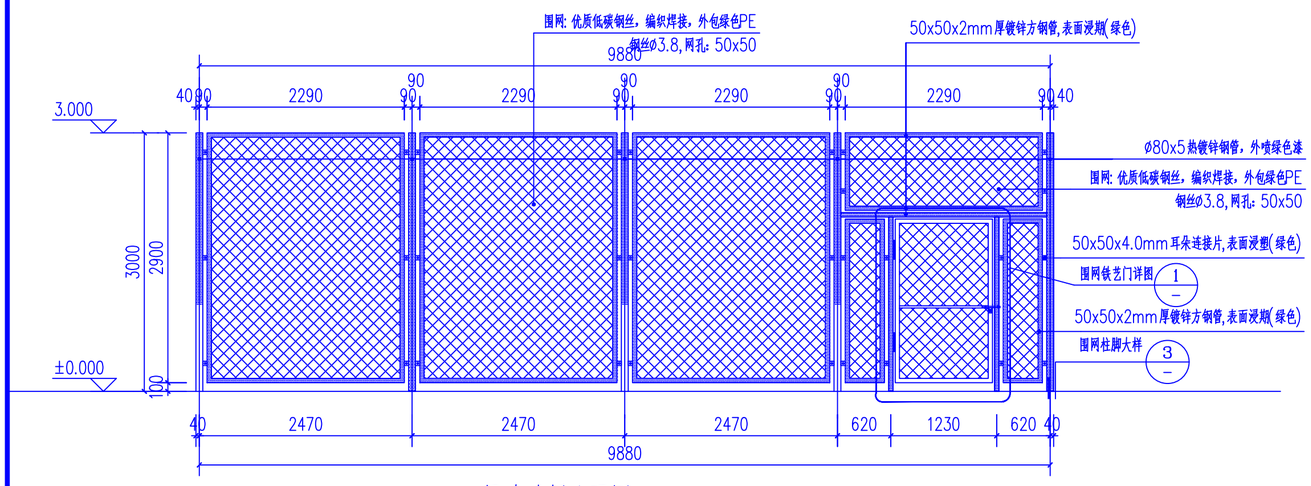

匹克球场立面图 1:50

匹克球网 1:50

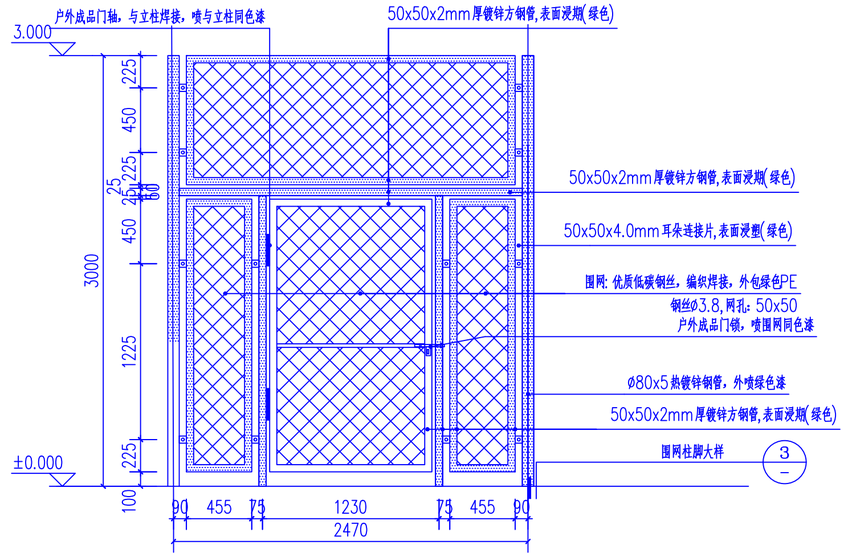

① 围网铁艺门详图 1:30

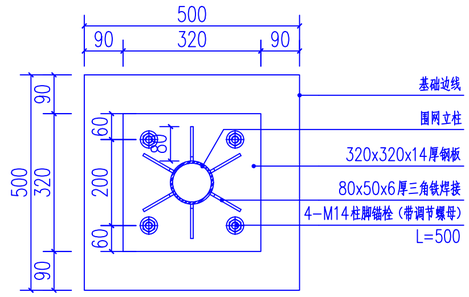

② 围网竖杆柱基平面图 1:10

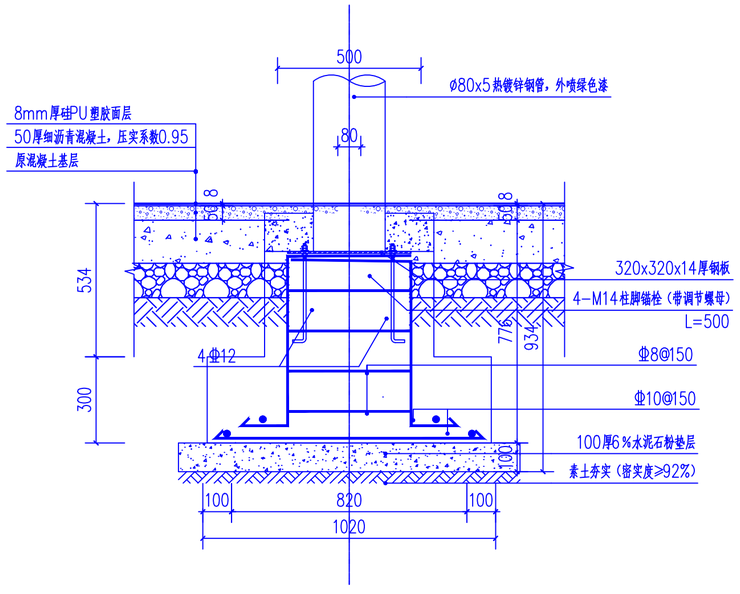

③ 围网柱脚大样 1:15

J:\临时文件\2026\3.21博阳小区周边及室外景观施工图\04景观施工图\球场围网立面图.png

设计单位	中兴胜工程设计有限公司 Zhong XingSheng Engineering Design Co.,Ltd. 工程设计资质：甲级 A114015500	
本图纸版权归本院所有，不得用于本工程以外范围。		
建设单位	陕西理工大学	
项目名称	北校区篮球、排球场改造项目	
图纸名称	节点详图二	
设计编号	ZXS202606	
设计阶段	施工图	
专　业	景观	
版　本	第一版	
图　号	LDP-1-02	
项目负责人	熊安元	熊安元
专业负责人	熊安元	熊安元
审 定 人	范虎东	范虎东
审 核 人	张　鑫	张鑫
校 对 人	武志强	武志强
设 计 人	马　广	马广
出图日期	2026-06	

本图需加盖本公司技术签章，否则一律无效

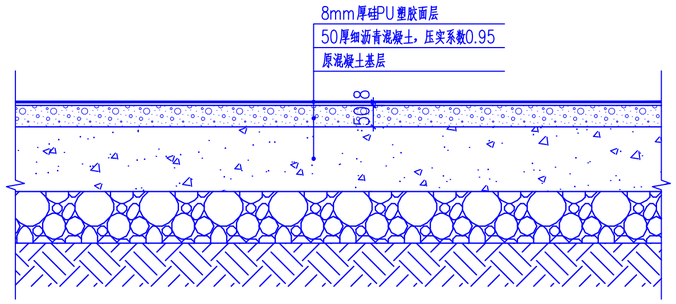

①硅PU场地面做法详图 1:10

说明：8厚硅PU塑胶面层包含以下四层：
1、防晒、耐磨、防滑面漆层
2、硅PU加强层
3、硅PU弹性层
4、底漆加强层

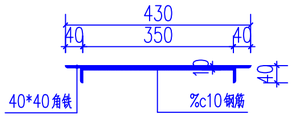

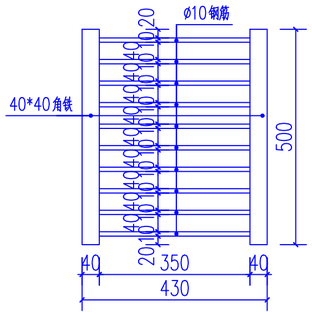

③格栅式雨篦子大样图 1:10

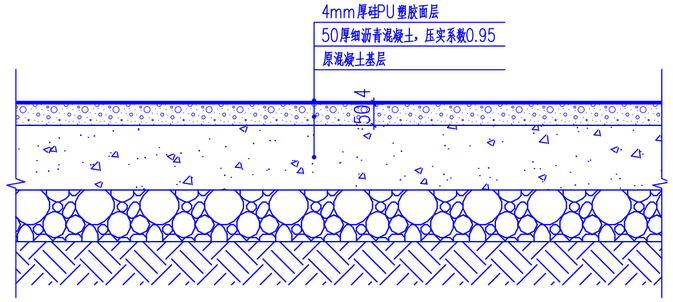

④看台硅PU场地面做法详图 1:10

说明：4厚硅PU塑胶面层包含以下四层：
1、防晒、耐磨、防滑面漆层
2、硅PU加强层
3、硅PU弹性层
4、底漆加强层

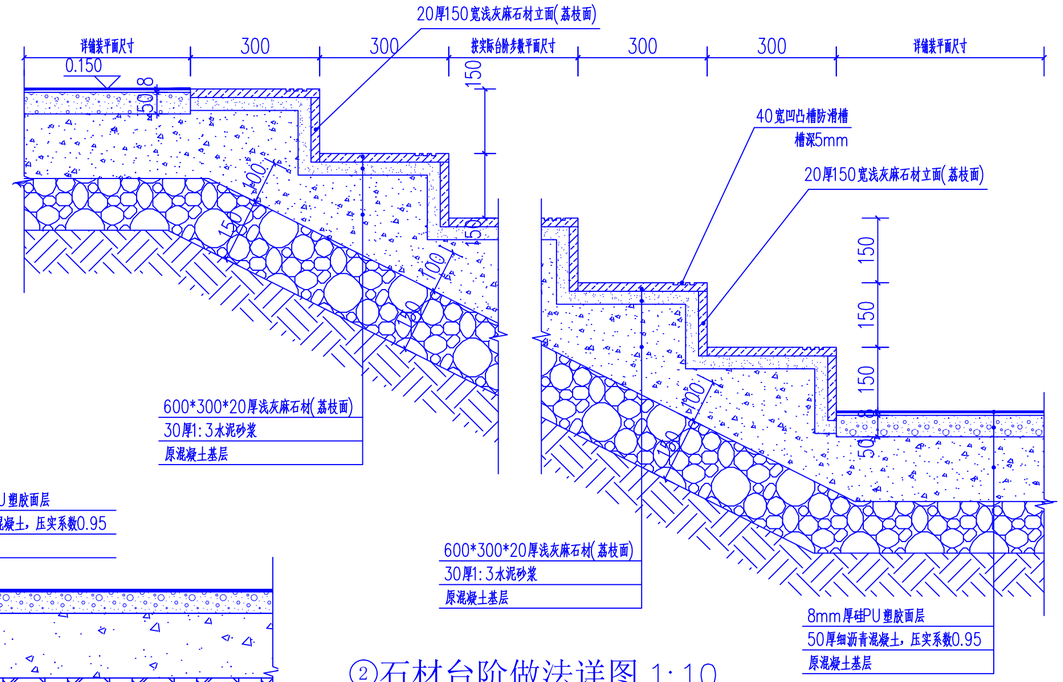

②石材台阶做法详图 1:10

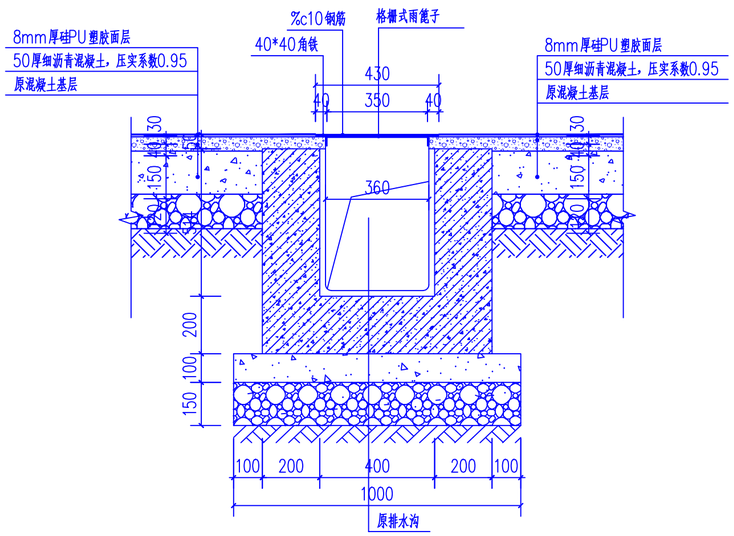

Ⓑ排水沟做法详图 1:15

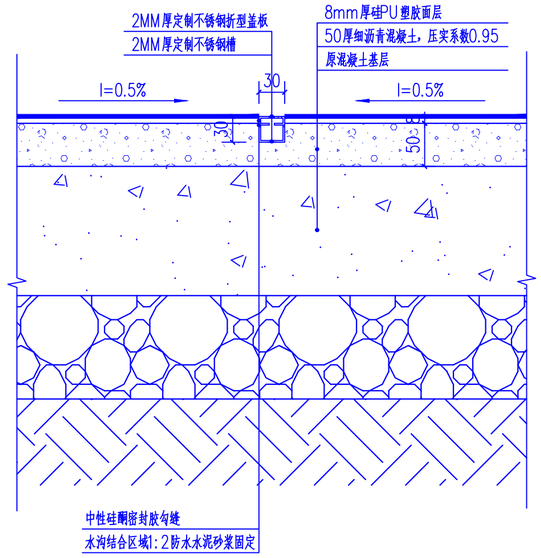

⑤金属格栅排水沟做法详图 1:5

金属格栅排水沟参考图

设计单位

中兴胜工程设计有限公司
Zhong XingSheng Engineering Design Co.,Ltd.
工程设计资质：甲级 A114015500

本图纸版权归本院所有，不得用于本工程以外范围。

建设单位

陕西理工大学

项目名称

北校区篮球、排球场改造项目

图纸名称

节点详图三

设计编号	ZXS202606	
设计阶段	施工图	
专　业	景观	
版　本	第一版	
图　号	LDP-1-03	
项目负责人	熊安元	熊安元
专业负责人	熊安元	熊安元
审 定 人	范虎东	
审 核 人	张　鑫	
校 对 人	武志强	
设 计 人	马　广	
出图日期	2026-06	

本图需加盖本公司技术签章，否则一律无效

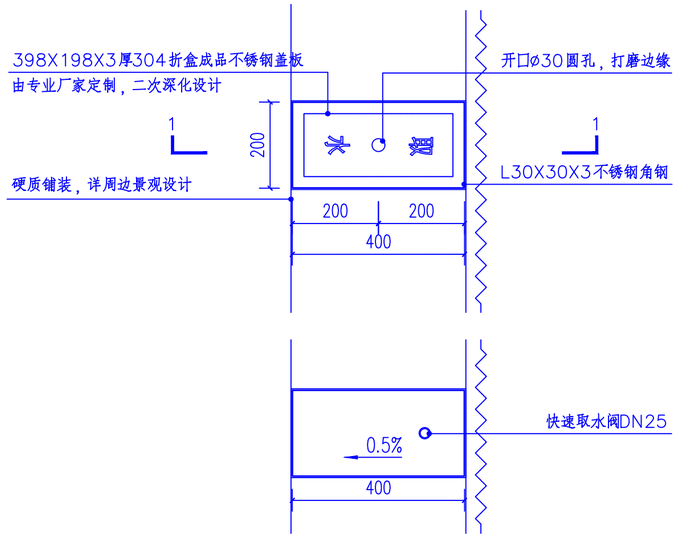

⑥快速取水阀安装大样图（不与落水口相邻）1:10

备注：快速取水器的服务半径为30m。

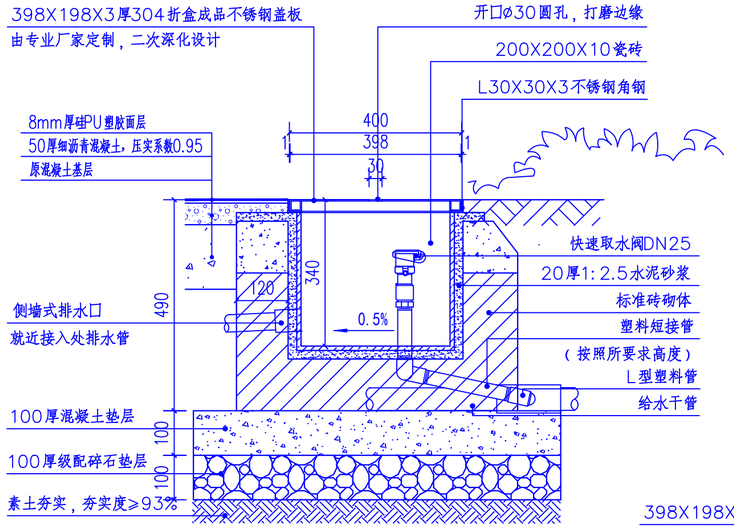

1—1 剖面图 1:10

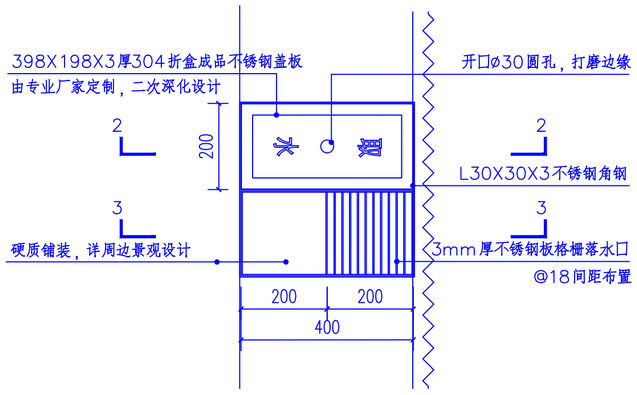

快速取水阀安装大样图（与落水口相邻）1:10

备注：快速取水器的服务半径为30m。

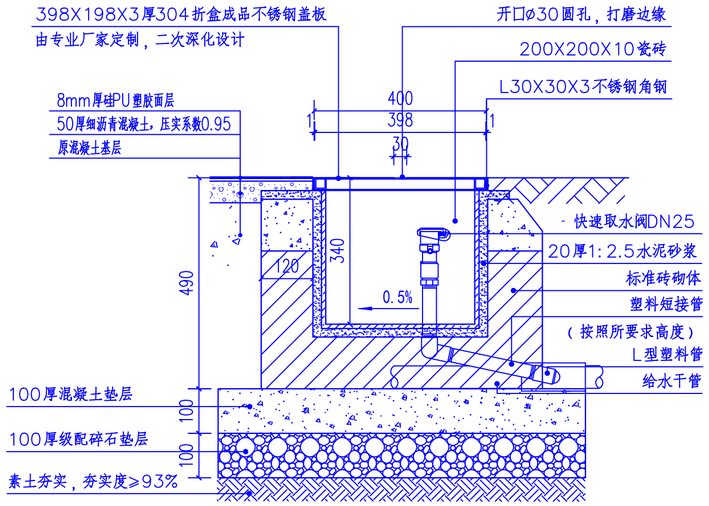

2—2 剖面图 1:10

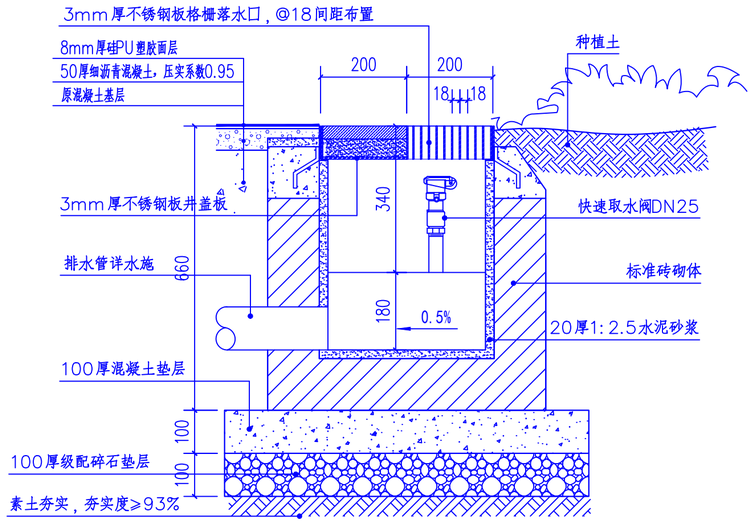

3—3 剖面图 1:10

设计单位

中兴胜工程设计有限公司

Zhong XingSheng Engineering Design Co.,Ltd.

工程设计资质：甲级 A114015500

本图纸版权归本院所有，不得用于本工程以外范围。

建设单位

陕西理工大学

项目名称

北校区篮球、排球场改造项目

图纸名称

节点详图四

设计编号	ZXS202606	
设计阶段	施工图	
专　业	景观	
版　本	第一版	
图　号	LDP—1—04	
项目负责人	熊安元	熊安元
专业负责人	熊安元	熊安元
审 定 人	范虎东	
审 核 人	张　鑫	张鑫
校 对 人	武志强	武志强
设 计 人	马　广	
出图日期	2026—06	

本图需加盖本公司技术签章，否则一律无效

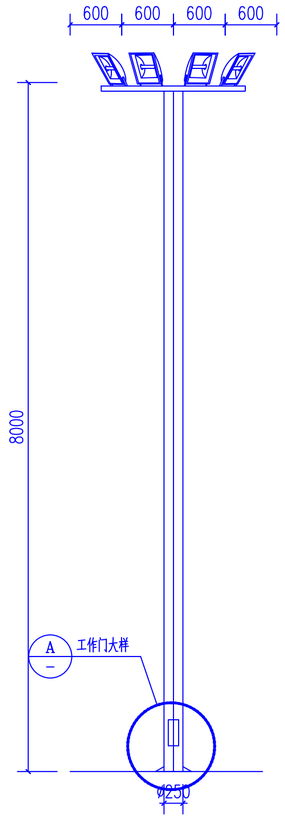

⑦灯杆大样图 1:50

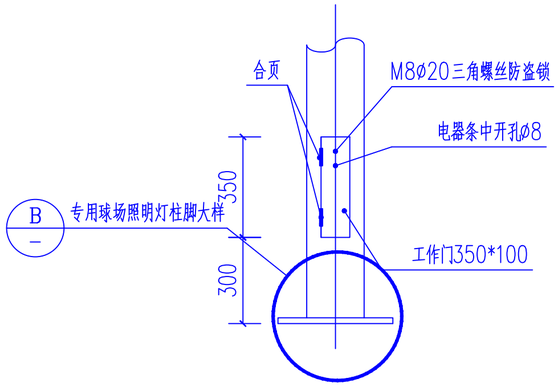

Ⓐ工作门 1:20

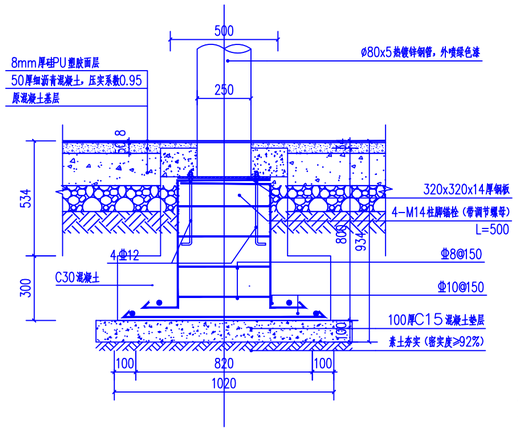

Ⓑ专用球场照明灯柱脚大样 1:15

⑧镀锌钢管护栏平面图 1:15

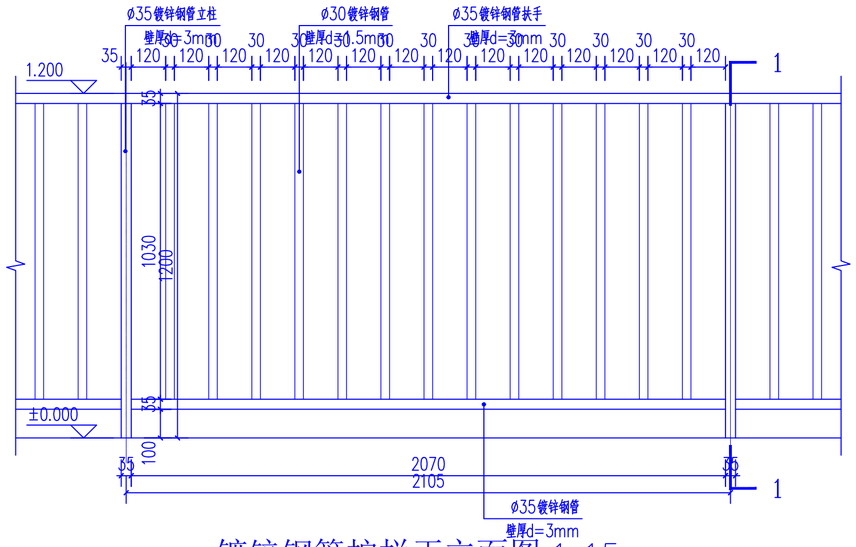

镀锌钢管护栏正立面图 1:15

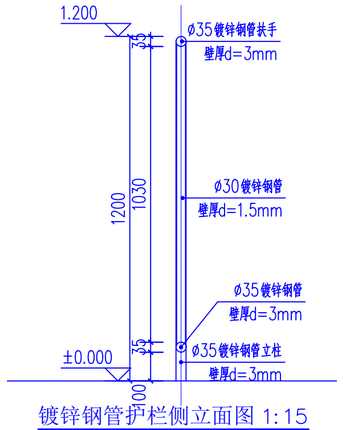

镀锌钢管护栏侧立面图 1:15

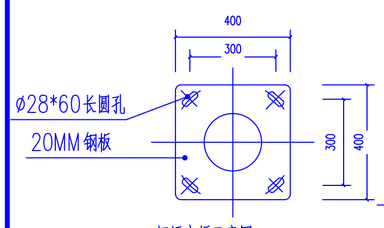

灯杆底板示意图 1:20

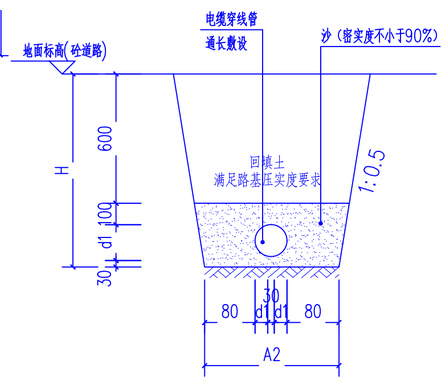

电缆穿线管敷设大样图 1:20

广场高杆灯说明

1. 路灯灯型暂定为广场高杆灯，共4盏。2个灯杆上安装4盏150瓦探照灯。其余2个灯杆上安装8盏150瓦探照灯。
2. 灯杆、灯具技术要求：
(1). 灯杆：优质Q235钢板经模压成型，上口径200mm，下口径250mm灯杆整体内外热镀锌后喷户外专用氟碳漆。底板400x400x20mm；灯杆壁厚≥4mm。
(2). 杆高8米，
(3). 灯具：灯具结构为光源一体化， 压铸铝壳及钢化玻璃透光罩，灯罩防护等级IP66，维护系数为0. 75。
(4). 光源8X150W LED灯和光源4X150W LED灯。。
(5). 涵地基孔径200x200mm。
3. 本地自然环境：
(1). 环境温度：5～40摄氏度；
(2). 环境风速：最大为40m/s；
(3). 抗地震等级：6度；
(4). 耐腐蚀性能：20年；
(5). 电源环境
工作电压：380/220V；50Hz；
4. BV-3*6mm ，总长50m FC-PVC25管
5. 图示尺寸单位：mm。
6. 、灯杆工作门用合页连接，并用M8三角形螺丝做防盗锁；

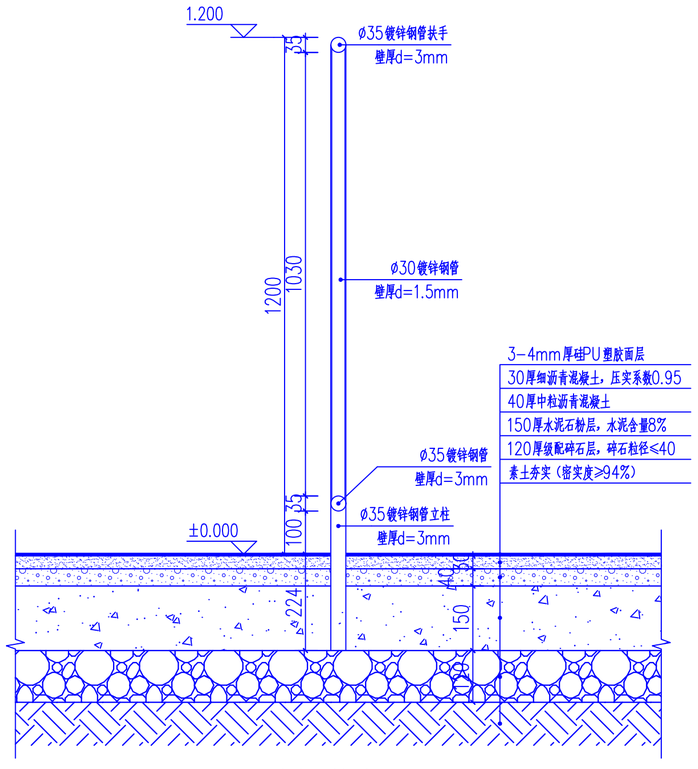

1-1剖面图 1:10

设计单位

中兴胜工程设计有限公司
Zhong XingSheng Engineering Design Co.,Ltd.
工程设计资质：甲级 A114015500

本图纸版权归本院所有，不得用于本工程以外范围。

建设单位

陕西理工大学

项目名称

北校区篮球、排球场改造项目

图纸名称

节点详图五

设计编号	ZXS202606	
设计阶段	施工图	
专　业	景观	
版　本	第一版	
图　号	LDP-1-05	
项目负责人	熊安元	熊安元
专业负责人	熊安元	熊安元
审 定 人	范虎东	范虎东
审 核 人	张　鑫	张鑫
校 对 人	武志强	武志强
设 计 人	马　广	马广
出图日期	2026-06	

本图需加盖本公司技术签章，否则一律无效

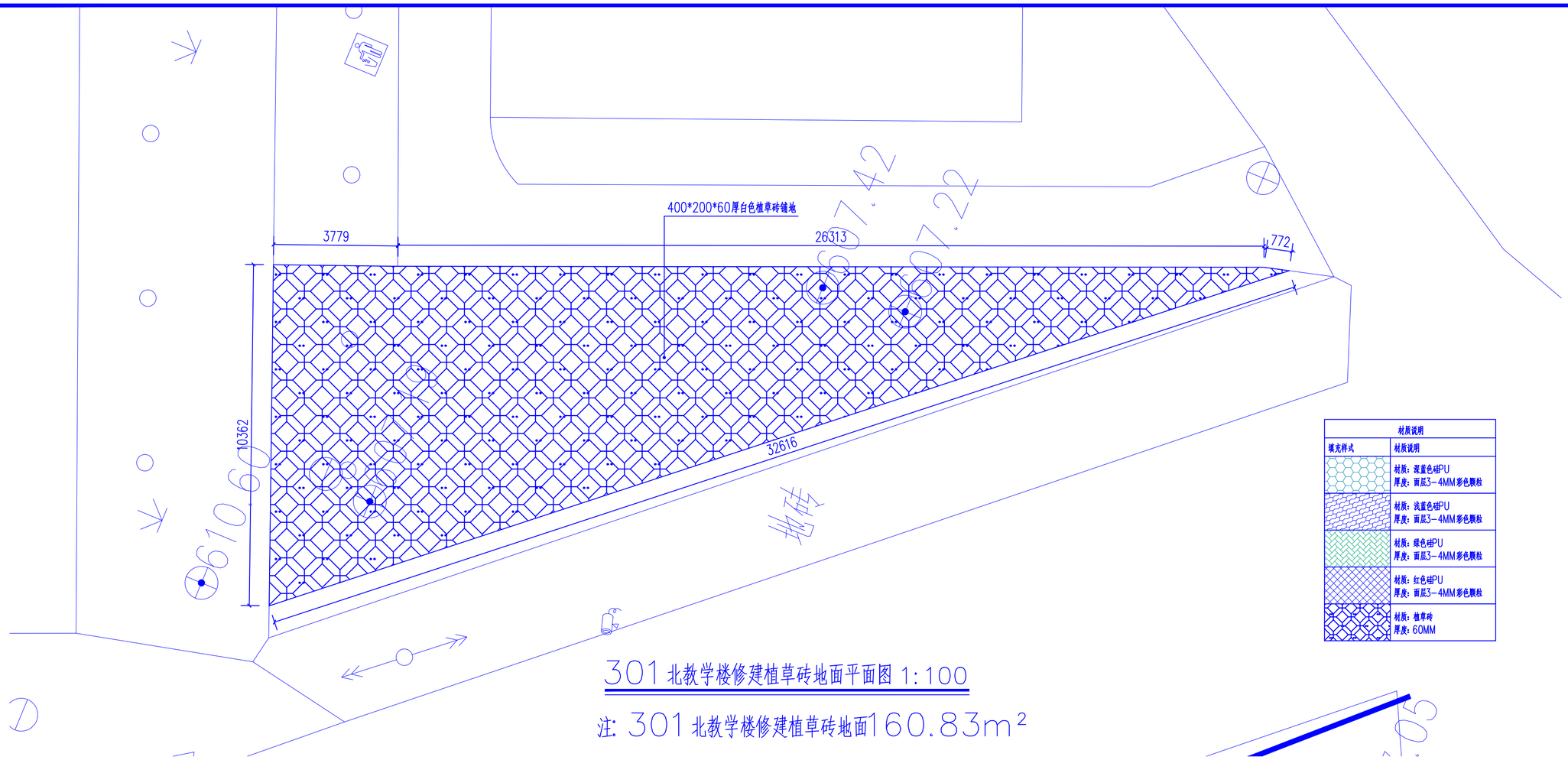

材质说明	
填充样式	材质说明
	材质：深蓝色硅PU 厚度：面层3-4MM彩色颗粒
	材质：浅蓝色硅PU 厚度：面层3-4MM彩色颗粒
	材质：绿色硅PU 厚度：面层3-4MM彩色颗粒
	材质：红色硅PU 厚度：面层3-4MM彩色颗粒
	材质：植草砖 厚度：60MM

301 北教学楼修建植草砖地面平面图 1:100

注: 301 北教学楼修建植草砖地面160.83m²

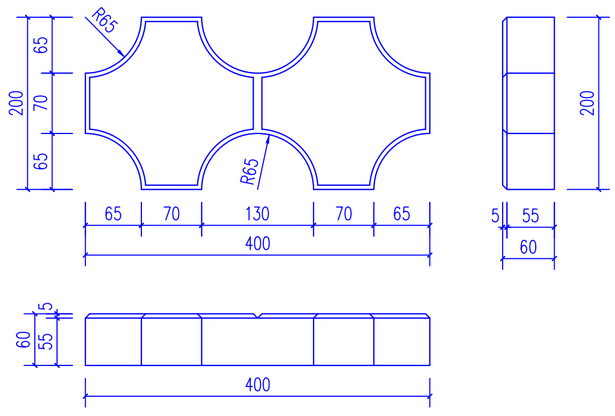

①植草砖大样图 1:5

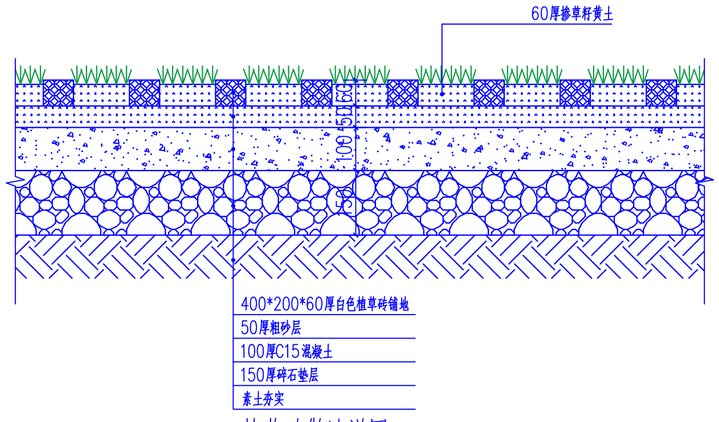

植草砖做法详图 1:10

设计单位

中兴胜工程设计有限公司
Zhong XingSheng Engineering Design Co.,Ltd.
工程设计资质：甲级 A114015500

本图纸版权归本院所有，不得用于本工程以外范围。

建设单位

陕西理工大学

项目名称

北校区篮球、排球场改造项目

图纸名称

301 北教学楼修建植草砖地面平面图

设计编号	ZXS202606
设计阶段	施工图
专　业	景观
版　本	第一版
图　号	LP-2-01

项目负责人	熊安元	熊安元
专业负责人	熊安元	熊安元
审 定 人	范虎东	
审 核 人	张　鑫	张鑫
校 对 人	武志强	武志强
设 计 人	马　广	
出图日期	2026-06	

本图需加盖本公司技术签章，否则一律无效

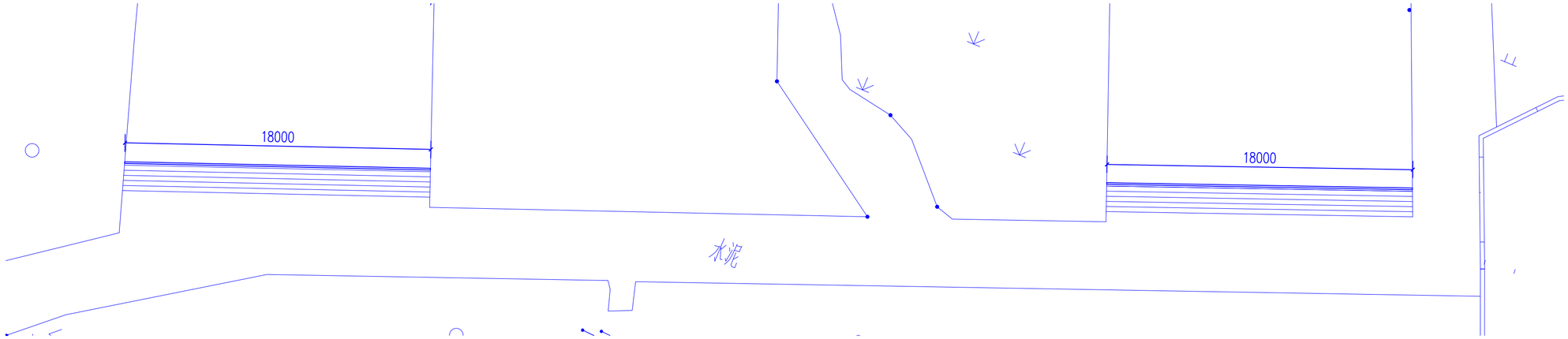

网球场围平面图 1:200

注：网球场修建围网2段，每段各18m，总共36m。

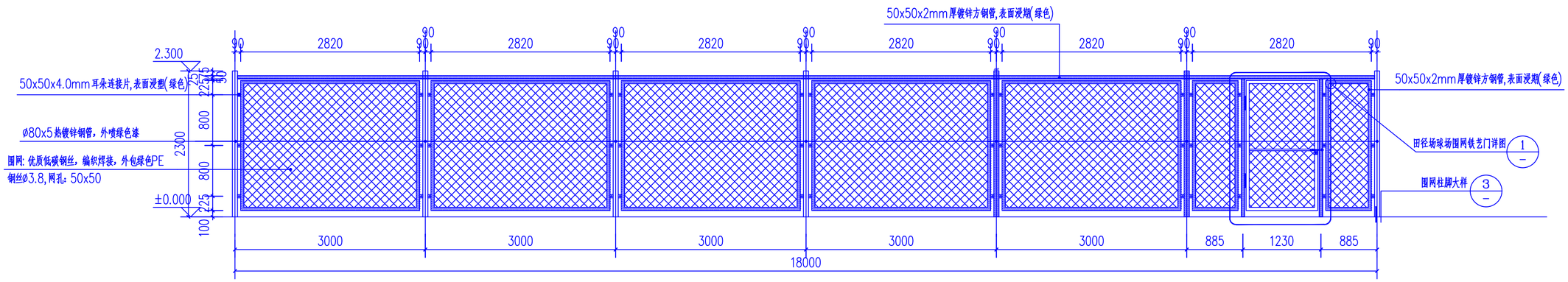

网球场围网立面图 1:50

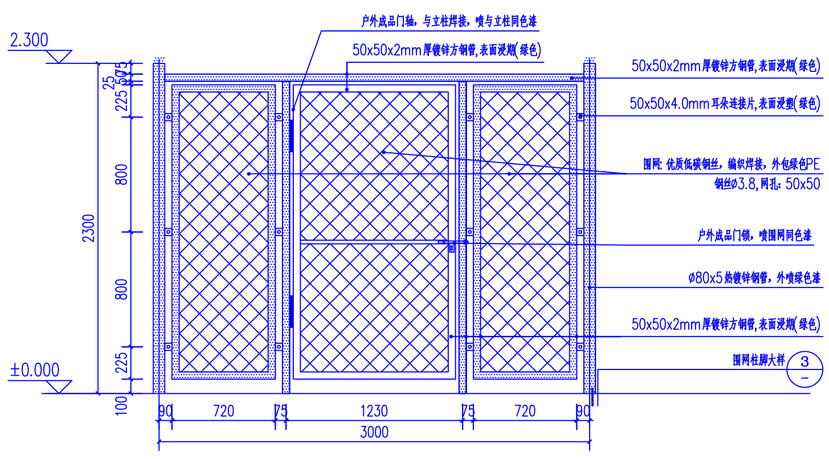

1 网球场围网铁艺门详图 1:30

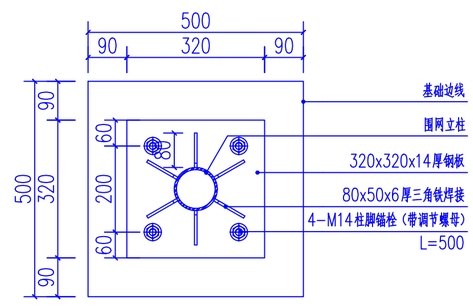

2 围网竖杆柱基平面图 1:10

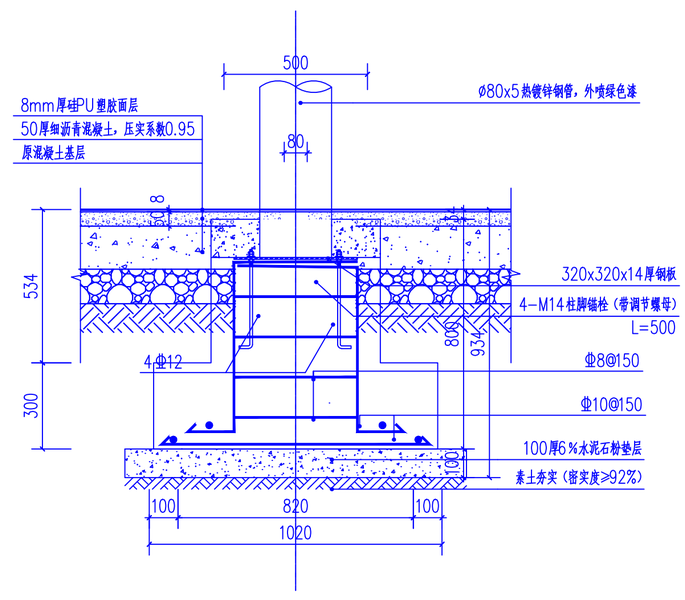

3 围网柱脚大样 1:15

设计单位

中兴胜工程设计有限公司
Zhong XingSheng Engineering Design Co.,Ltd.
工程设计资质：甲级 A114015500

本图纸版权归本院所有，不得用于本工程以外范围。

建设单位

陕西理工大学

项目名称

北校区篮球、排球场改造项目

图纸名称

田径场球场围网平面图

设计编号	ZXS202606	
设计阶段	施工图	
专　业	景观	
版　本	第一版	
图　号	LP-3-01	
项目负责人	熊安元	熊安元
专业负责人	熊安元	熊安元
审 定 人	范虎东	范虎东
审 核 人	张　鑫	张鑫
校 对 人	武志强	武志强
设 计 人	马　广	马广
出图日期	2026-06	

本图需加盖本公司技术签章，否则一律无效